kobold

BRUKERHÅNDBOK
KOBOLD VK150
STØVSUGER
OG TILBEHØR

VORWERK

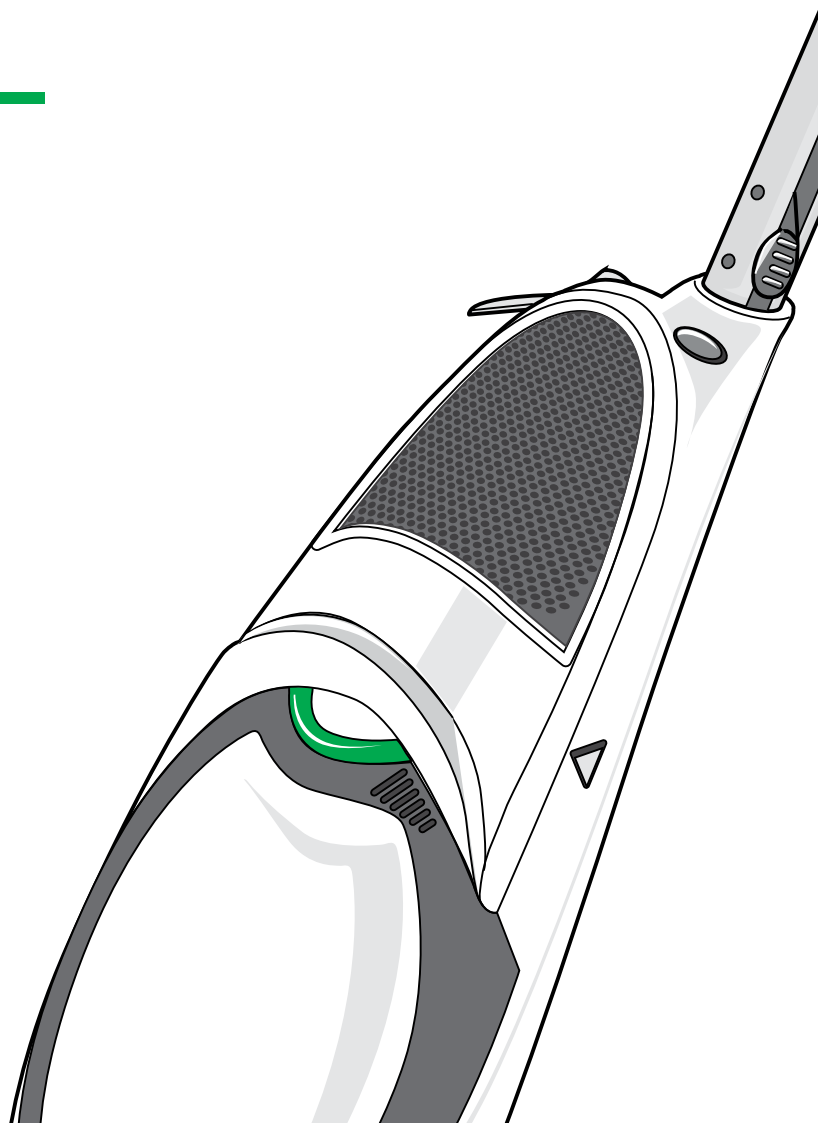

INNHOLD

Produktoversikt 4

Innledende merknad 5

1 For din sikkerhet ⚠ 7
1.1 Beregnet bruk 7
1.2 Advarsler om farer 10
1.3 Farenivåer 14

2 Komme i gang 15
2.1 Montering av tilbehør 15
2.2 Hvilestilling og strøminnstilling . . 16
2.3 Strømtilkobling. 18
2.4 Justere høyden 20
2.5 Bære støvsugeren 21
2.6 Slå støvsugeren på og av, stille inn effektnivået. 22

3 Bruk 23
3.1 Kobold HD50 Munnstykke til harde gulv 24
3.2 Kobold EB370 Elektronisk børste . . 25
3.2.1 Børstesuging 26
3.2.2 Tepperens med Kobold FK370 Rensesett 29
3.2.3 Rengjøring av madrasser. 35
3.3 Kobold SP530 Multivasker 38
3.3.1 Tilbehør til Kobold SP530 Multivasker 39
3.3.2 Slå Kobold SP530 Multivasker på/av 41
3.4 Kobold ESS150 Elektronisk sugeslange 48
3.5 Kobold TR15 Teleskoprør. 49
3.6 Kobold PB430 Polsterboy 50
3.7 Kobold GD15 Vindusrengjøringssett 52
3.7.1 Bruk av Kobold Vindusrengjøringssett 54
3.7.2 Rengjøring av vindusruter 55
3.7.3 La Koboclear tørke 56
3.7.4 Støvsuge tørket Koboclear 56
3.8 Ekstra tilbehør 58
3.8.1 Kobold VD15 Variabelt munnstykke 58
3.8.2 Kobold SD15 Mykt munnstykke . . 60
3.8.3 Kobold SD15 Flexo munnstykke . . 61

4 Vedlikehold 63
4.1 Reservedeler og forbruksmateriell . 64
4.2 Vedlikehold av Kobold VK150 Støvsuger. 66
4.2.1 Bytte premium-filterpose Kobold FP140/150 66
4.2.2 Rengjøring og utskifting av Kobold VK150 Motorbeskyttelsesfilter 68
4.3 Kobold EB370 Elektronisk børste . . 70
4.3.1 Kontroll og rengjøring. 70
4.3.2 Bytte børstene. 71
4.4 Kobold SP530 Multivasker 72
4.4.1 Kontroll og rengjøring av tetningslepperammen 72
4.4.2 Kontrollere sugekanalen 74
4.5 Kobold PB430 Polsterboy 75
4.6 Kobold Vindusrengjøringssett: . . . 76
4.7 Ekstra tilbehør 77

5 Feilsøking 78

6 Avfallsbehandling og miljøvern. 88
6.1 Avfallsbehandling av enheten. . . . 88
6.2 Avfallsbehandling av emballasje. . . 88
6.3 Informasjon om miljøvern. 89

7 Garanti. 91

8 Tjenester 91

9 Tekniske data 92

10 EU-energimerke* 96

PRODUKTOVERSIKT

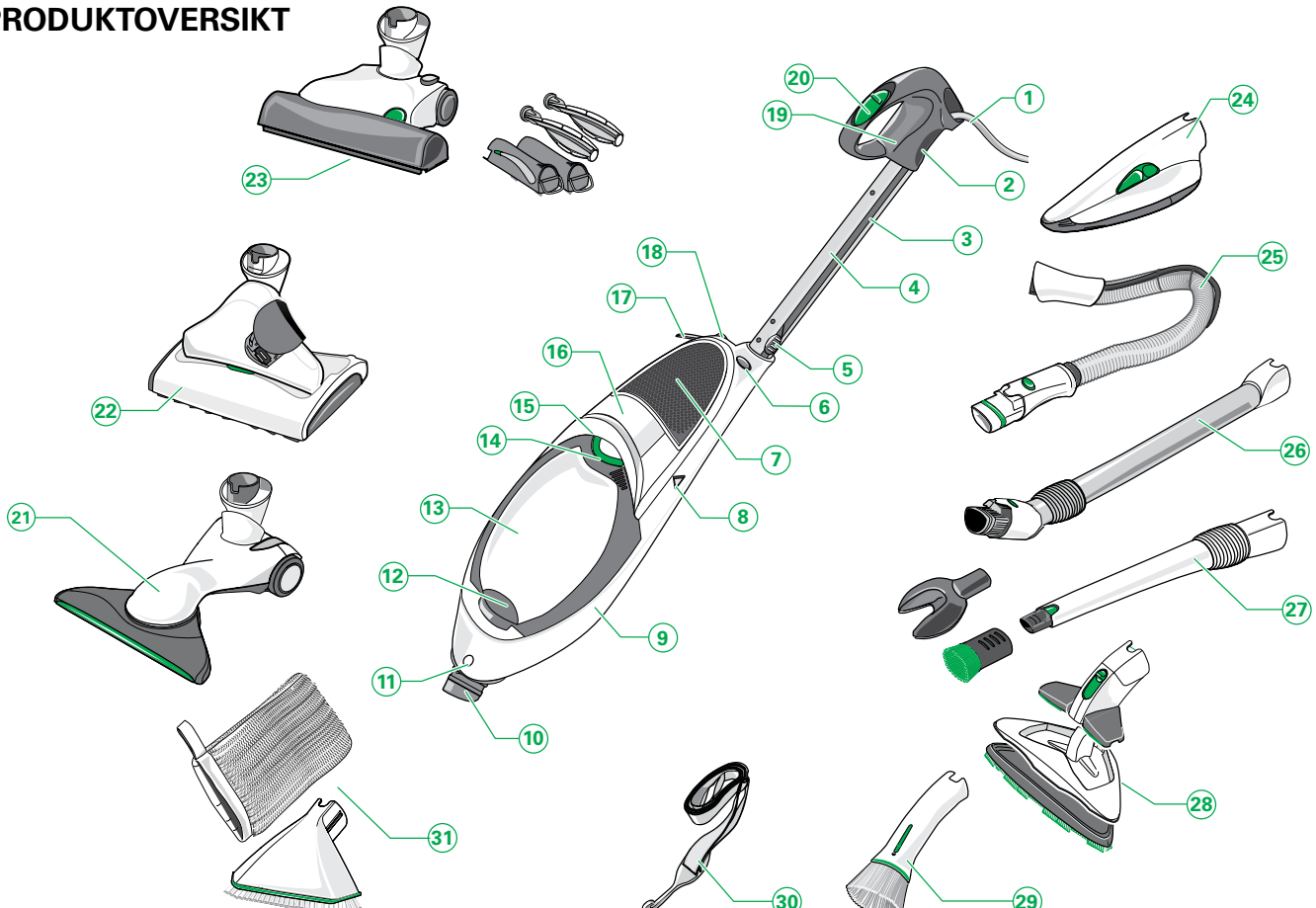

Type og omfang av medfølgende tilbehør kan variere. Tilbehør kan kjøpes separat **og er muligens ikke tilgjengelig i alle land.** Illustrasjonene i denne brukerhåndboken er ment å illustrere funksjonene til Kobold VK150 Støvsuger og tilbehøret. Illustrasjonene kan avvike når det gjelder detaljer og proporsjoner på det virkelige produktet.

BILDEFORKLARING

Artikkel	Kobold VK150 Støvsuger
1	Strømkabel
2	Kabelkrok (tildekket), dreibar
3	Kabelkanal
4	Forlengbart håndtak
5	Tilkoblingsplugg
6	Utløserknapp - for justering av håndtaket
7	Luftuttak
8	Sugeeffektindikator
9	Dreiebryter (på baksiden)
10	Tilbehørsfeste
11	Utløserknapp - til elektroniske tilbehørsdeler og annet tilbehør
12	Innfelt nedre bærehåndtak
13	Filterdeksel
14	Utløserhåndtak - til å åpne filterdekselet
15	Innfelt øvre bærehåndtak
16	Motorhus
17	Kabelkrok (sammenleggbar)
18	Fjernutløserknapp til elektroniske tilbehørsdeler og annet tilbehør
19	Håndtak
20	På/av-bryter

Artikkel	Tilbehørsdeler gulvpleie
Ikke-elektronisk tilbehør:	
21	Kobold HD50 Munnstykke til harde gulv - til støvsuging av harde gulv
Elektronisk tilbehør:	
22	- Kobold SP530 Multivasker til støvsuging og våt rengjøring av harde gulv
23	Kobold EB370 Elektronisk børste med Kobold FK370 Rensesett og Kobold MB370 Madrassbørster - til støvsuging og rensing av tepper og madrasser
Artikkel	**Ekstra tilbehør**
Elektronisk tilbehør:	
24	Kobold PB430 Polsterboy
25	Kobold ESS150 Elektronisk sugeslange
Ikke-elektronisk tilbehør:	
26	Kobold TR15 Teleskoprør
27	Kobold VD15 Variabelt munnstykke med borestøvmunnstykke og børste
28	Kobold FD15 Flexo munnstykke med rengjøringsplate
29	Kobold SD15 Mykt munnstykke
30	Skulderstropp
31	Kobold GD15 Vindusrengjøringssett med Kobold GD15 Vindusmunnstykke, Kobold GT15 Vindusklut

INNLEDENDE MERKNAD

Gratulerer med kjøpet av din nye støvsuger, en Kobold VK150 Støvsuger. Den lette og manøvrerbare Kobold-støvsugeren vil tjene deg og familien din i mange år. Det unike og praktiske tilbehøret vil gjøre det til en glede å gjøre rent i hjemmet ditt.

FØR DU SETTER I GANG

- Les brukerhåndboken grundig før du bruker Kobold-støvsugeren første gang.
- Oppbevar brukerhåndboken til senere bruk. Den er en viktig del av Kobold-støvsugeren og må oppbevares hvis du gir den videre til andre.

TEGN OG SYMBOLER

Symbolene som vises i denne brukerhåndboken har følgende betydninger:



Advarselsymbol



Henvisning til Vorwerks kundeserviceavdeling/ kundestøtte



Symbol for et nyttig tips



Henvisning til Vorwerks nettsted

- Instruksjoner

EGNETHET AV ENHETENE TIL GULV

Teppetype	EB370	SP530	HD50
Velurtepper	++	-	-
Løkkevevde tepper	++	-	-
Berbertepper	+*	-	-
Sisaltepper	+*	-	-
Lette, løse tepper	+*	-	-
Langflossede tepper (> 1,5 cm)	+*	-	-
Silketepper	+*	-	-
Tepper med lange, sammenflettede fibre (Saxony)	-	-	-
Løst vevde tepper	-	-	-
Flokati, pels	-	-	-

*) med myk funksjon

Tabell 1.1 Egnethet av tilbehørsdeler til teppetyper

Symbolene indikerer:

- ++ utmerket godt egnet
- + svært godt egnet
- - uegnet

Merknad!

- Følg de detaljerte påføringsanvisninger i følgende kapitler.

Hard gulvtype	SP530	HD50
Forseglet tregulv (f.eks. parkett, bøk eller eik gulvplanker)	++[1]	+
Laminat	++	+
Oljet tregulv (f.eks. gulvplanker, parkett laget av bøk eller eik)	++[1]	+
PVC, CV, linoleum	++	+
Natursteingulv (f.eks. marmor, granitt, skifer)	++[2]	+
Teglgulv (f.eks. terrakotta)	++[2]	+
Keramiske fliser og fine steingulv	++	+
Forseglet korkgulv	++[1]	+
Ømfintlige natursteingulv (f.eks. Solnhofer-stein)	++[2]	+
Robust betonggulv (f.eks. vasket betong)	-	+
Uforseglede tregulv laget av bartre (f.eks. furu, gran)	++[1]	+
Forseglet korkgulv	++[1]	+

[1]) egnet til tørr rengjøring med rengjøringklut Kobold MF520/530 Dry

[2]) med rengjøringsklut Kobold MF520/530 Soft

Tabell 1.2 Egnethet av tilbehørsdeler til harde tregulvtyper

1 FOR DIN SIKKERHET ⚠

Best mulig sikkerhet er et kjennetegn på Vorwerks produkter. Produktsikkerheten til Kobold VK 150 Støvsuger er imidlertid kun sikret hvis du overholder bestemmelsene i dette kapittelet.

1.1 Beregnet bruk

Merknad!
Dette apparatet skal ikke brukes av barn og av personer med reduserte fysiske, sensoriske eller mentale evner eller manglende erfaring og/eller kunnskap, med mindre de er under tilsyn, eller har fått opplæring i sikker bruk av apparatet og er gjort kjent med farene som kan oppstå. Barn skal være under tilsyn for å sikre at de ikke leker med apparatet. Rengjøring og brukervedlikehold må ikke utføres av barn uten tilsyn. Barn må ikke bruke enheten på åpne vinduer, eller i andre situasjoner hvor det består fare for fall eller annen skade. Ved fare for skade/fall: Ved bruk (spesielt på åpent vindu) må man sørge for passende forholdsregler.

KOBOLD VK150 STØVSUGER

Støvsugeren er kun beregnet på å fjerne støv i boliger. Støvsugeren må kun brukes med det aktuelle Vorwerk-tilbehøret.

- Hvilke tepper og harde gulv som er egnet til bruk av de enkelte tilbehørsdelene, fremgår av tabellene 1.1 og 1.2 (se side 6).

KOBOLD EB370 ELEKTRONISK BØRSTE

Den elektroniske børsten må kun benyttes sammen med en Kobold-støvsuger. Den er kun beregnet på renhold av tepper og madrasser.
Den elektroniske børsten må kun benyttes til tepper som er beskrevet i Tabell 1.1.
Den elektroniske børsten må **ikke under noen omstendigheter** brukes til følgende teppetyper: Pelsverk, flokati, tepper med lange, sammenflettede fibre (Saxony), løst vevde tepper, ekstremt tykke gulvtepper, uforeseglet korkbelegg.

KOBOLD FK370 RENSESETT OG KOBOLD MB370 MADRASSBØRSTER

Rensesettet og madrassbørstene må kun benyttes i forbindelse med den elektroniske børsten og en støvsuger fra Vorwerk.
Rensesettet og madrassbørstene er kun beregnet for bruk med tørrensepulver, f.eks. Kobosan eller Lavenia. De må ikke brukes sammen med væske, skum eller fuktige rengjøringsmidler.

KOBOLD HD50 MUNNSTYKKE TIL HARDE GULV

Munnstykket til harde gulv er kun beregnet på rengjøring av jevne, harde gulv i boliger.

KOBOLD SP530 MULTIVASKER

Multivaskeren må kun brukes på de harde gulvtypene som er angitt i Tabell 1.2. Følgende gulvtyper må **aldri** våtrengjøres: ubehandlet korkbelegg, ubehandlede flisgulv, ubehandlede tregulv.

KOBOLD GD15 VINDUSRENGJØRINGSSETT

Kobold GD15 Vundusrengjøringssett er kun beregnet til rengjøring og vedlikehold av glatte, ubehandlede glassflater. Egnet er vindusruter uten spesialbeslag i form av belegg (f.eks. lotuseffekt), speil eller vinterhager laget av glass.
Uegnet er matte eller strukturerte glassflater (f.eks. frostet glass på badet, glass med ornamenter) eller plastoverflater (f.eks. pleksiglass, dataskjermer, TV) samt vinduer med vindusrammer med åpne porer, f.eks. bilglass.

1.2 Advarsler om farer

Merknad!

- Les brukerhåndboken grundig før du bruker Kobold VK150 Støvsuger første gang.
- Vær spesielt oppmerksom på følgende merknader.
- Oppbevar brukerhåndboken til senere bruk. Den er en viktig del av Kobold-støvsugeren og må oppbevares hvis du gir den videre til andre.

Risiko for elektrisk støt!

- Slå alltid av støvsugeren før ettermontering, rengjørings- og vedlikeholdsarbeider og koble strømkabelen fra stikkontakten.

- Koble aldri strømkabelen fra kontakten ved å trekke i tilkoblingskabelen, men ved å trekke ut støpselet fra stikkontakten.
- Trekk ut strømkabelen fra stikkontakten, slik at tilkoblingskabelen kan trekkes tilbake av kabelspolen.
- Ikke støvsug verken væsker eller fuktig skitt eller fuktige gulvmatter eller tepper.
- Ikke bruk enheten i fuktige miljøer.
- Du må aldri bruke støvsugeren på våte overflater eller utendørs.
- Støvsugeren eller det elektroniske tilbehøret må aldri rengjøres med vann eller fuktige rengjøringsmidler, spesielt ikke de elektriske forbindelsene til den elektroniske Kobold-sugeslangen.
- Når du bruker motoriserte tilbehørsdeler, Kobold EB370 Elektronisk børste og Kobold SP530 Multivasker, må du sørge for ikke å kjøre over tilkoblingskabelen eller andre kabler som ligger på gulvet.

Advarsel! Den elektroniske sugeslangen inneholder elektriske koblinger.

- Ikke bruk den til å støvsuge vann.
- Ikke senk den i vann for å gjøre rent.
- Slangen må kontrolleres regelmessig og må ikke brukes hvis den er skadet.

Risiko for elektrisk støt!

- Utfør aldri reparasjoner på enheten selv. Reparasjoner av elektriske enheter skal utføres av den ansvarlige Vorwerk-kundeserviceavdelingen.
- Stikk ikke spisse gjenstander inn i de elektriske kontaktene.
- Foreta ikke endringer på kontaktene.
- Bær aldri enheten etter strømkabelen.
- Bruk ikke de elektriske enhetene eller tilkoblingskabelen hvis de er skadet.
- Kontakt den nærmeste Vorwerk-kundestøtteavdelingen i tilfelle skade.

Brannfare!

- Støvsug ikke glødende aske eller brennende sigaretter.

Eksplosjonsfare!

- Støvsug ikke eksplosive eller lettantennelige stoffer.

Risiko for personskade

- Støvsug ikke kroppsdeler. Støvsug ikke i nærheten av barn eller kjæledyr.
- Støvsug ikke håret med Polsterboy.

Klemfare!

- Hold avstand til roterende deler på elektronisk tilbehør.
- Trekk støpselet ut av stikkontakten før du setter bort støvsugeren eller forlater den uten tilsyn.

Kvelningsfare!

- Hold små deler, f.eks. Dovina-duftbrikker eller dekselet på inspeksjonsåpningen til rengjøringsmunnstykket til harde gulv unna barn.

Tap av egnethet for allergikere!

- Bruk kun originale Vorwerk-filtre og filterposer. Bruk ikke brukte filterposer.

Merknad! Risiko for skade ved feil bruk!

- Bruk kun originale Vorwerk-deler.
- Bruk kun støvsugeren med vekselstrømspenning og en forbindelse som er riktig installert av en elektriker.
- Bruk støvsugeren med vekselstrømspenningen som er angitt på typeskiltet.
- Bruk enheten kun med montert motorbeskyttelsesfilter.
- Bruk aldri rengjøringsmunnstykket til harde gulv uten klut.

Støvsugeren oppfyller sikkerhetsbestemmelsene i landet hvor den selges av en autorisert Vorvwerk-organisasjon. Vi kan ikke garantere at enheten er i samsvar med lokale sikkerhetsstandarder hvis den brukes i andre land. Vorwerk påtar seg derfor ikke noe ansvar for mulig sikkerhetsrisiko for brukeren som følge av dette.

1.3 Farenivåer

- Du må også være oppmerksom på og følge fareadvarslene som er oppgitt i de følgende punktene for din egen sikkerhets skyld.

Du kan identifisere fareadvarslene i de følgende punktene med hjelp av advarselsymbolet og/eller et signalord som angir farenivået.

Farenivå	Advarselsymbol	Signalord	Mulige farer
3		**Advarsel!**	- Risiko for elektrisk støt - Brannfare - Eksplosjonsfare
2		**Forsiktig!**	- Risiko for personskade
1		**Merknad!**	- Risiko for skade ved feil bruk - Materiell skade ved feil bruk

2 KOMME I GANG

I dette kapittelet vil du lære hvordan du klargjør Kobold VK150 Støvsuger til bruk. Du vil få kjennskap til de grunnleggende funksjonene til støvsugeren og hvordan du håndterer den riktig.

Ønsker du å bruke støvsugeren til gulvpleie?	• Start med kapittel «2.1 Feste tilbehøret» på side 15.
Eller kanskje du ønsker å bruke Kobold-støvsugeren over gulvnivå, f.eks. på møbeltrekk, gardiner eller møbler?	• Da kan du starte med kapittelet «2.3 Strømtilkobling» på side 18.

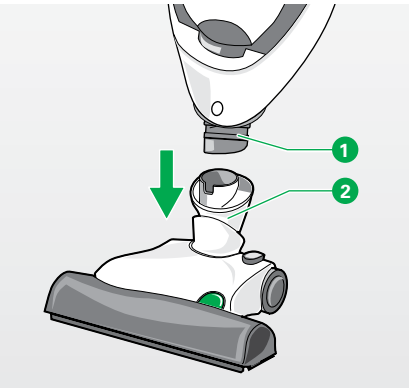

Fig. 2.1 Montering av tilbehør (her: Elektronisk børste)

2.1 Montering av tilbehør

Til gulvpleieformål kan du bruke et av følgende tilbehør:
- Kobold EB370 Elektronisk børste
- Kobold HD50 Munnstykke til harde gulv
- Kobold SP530 Multivasker

Monteringsprosessen for tilbehøret er den samme for alt tilbehøret:
- Koble tilbehørsfestet 1 på støvsugeren til dreieleddet på tilbehøret 2.
- Sørg for at du hører tilbehørsfestet klikke på plass i dreieleddet.

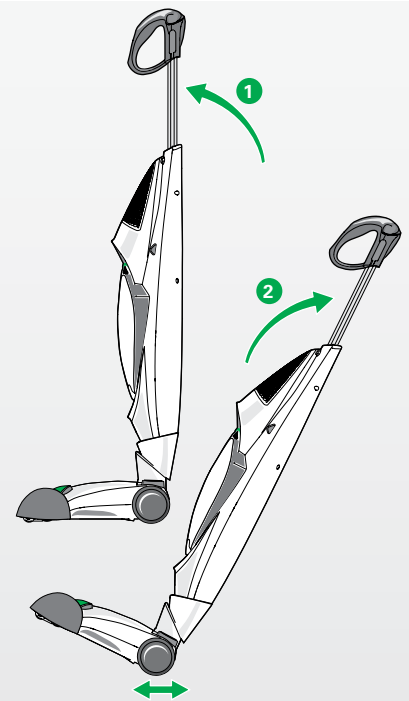

Fig. 2.2 Hvilestilling

2.2 Hvilestilling og strøminnstilling

Når du har koblet til Kobold VK150 Støvsuger til tilbehøret, kan du sette enheten i hvilestilling eller beholde den i driftsinnstilling.

⚠ **Forsiktig! Fare for personskade fra støvsuger som velter!**
Hvilestillingen brukes til å slå av enheten etter utført rengjøring.
- I hvilestilling må du kun plassere støvsugeren med tilbehør på horisontale flater.

SETTE ENHETEN I HVILESTILLING

I hvilestilling står enheten oppreist og stabilt på bakken.
Hvis du ønsker å sette bort enheten og ta en kort pause, eller hvis du er ferdig med å støvsuge, kan du sette den i hvilestilling ved å utføre følgende trinn:
- Flytt det forlengbare håndtaket fremover ❶ til det står oppreist, og du kan høre det klikke inn i dreieleddet.

TRILLE ENHETEN

Du kan også trille enheten i hvilestilling og flytte den til forskjellige steder:
- For å gjøre dette vipper du enheten bakover ❷ til hvilestilling, slik at den står på hjulene.
- Deretter triller du den i ønsket retning.

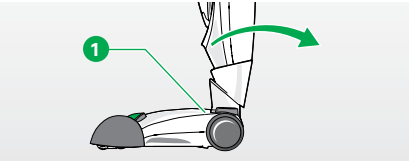

Fig. 2.3 Driftsinnstilling

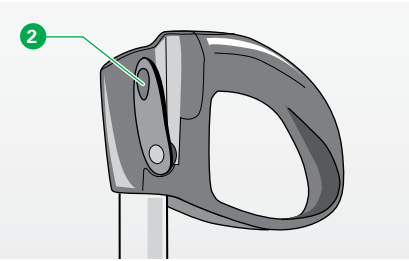

Fig. 2.4 Kabelopphengskrok

SETTE ENHETEN I DRIFTSSTILLING

I driftsstilling kan Kobold VK150 Støvsuger flyttes fritt i alle retninger på gulvet. Følgende trinn beskriver hvordan du endrer støvsugeren fra hvilestilling til driftsstilling:

- Hold tilbehøret ❶ fast på plass med foten og vipp det forlengbare håndtaket bakover slik at du hører det klikker ut av hvilestillingen.

HENGE OPP STØVSUGEREN

For å lagre støvsugeren er det mulig å henge den opp på veggen.

- For å gjøre dette lar du støvsugerens stå i driftsstilling.
- Heng opp støvsugeren i den øverste åpningen på kabelkroken ❷ på veggen. *Tilbehøret henger da slik at det peker nedover.*

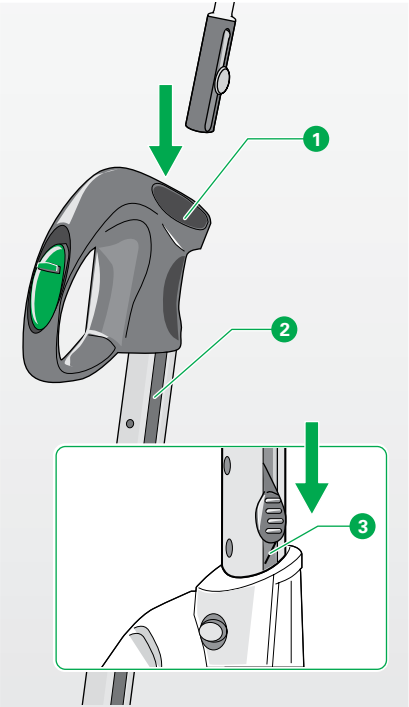

Fig. 2.5 Sette inn strømkabelen

2.3 Strømtilkobling

SETTE INN TILKOBLINGSKABELEN

Tilkoblingskabelen kan settes inn enklest når det forlengbare håndtaket ❷ er litt trukket ut. Før du bruker Kobold-støvsugeren for første gang, må du sette inn tilkoblingskabelen som følger:

- Før tilkoblingskabelen gjennom håndtaket ❶.
- Trekk tilkoblingskabelen gjennom kabelkanalen på det forlengbare håndtaket ❷ nedover.
- Plugg inn støpselet i kontakten ❸ til du hører det låses på plass.

Etter at du har satt inn tilkoblingskabelen, lar du den være koblet til støvsugeren. Fjern bare tilkoblingskabelen når du skal skifte den ut.

VIKLE TILKOBLINGSKABELEN OPP OG UT

Advarsel! Risiko for elektrisk støt!

- Koble strømkabelen fra stikkontakten før du vikle opp tilkoblingskabelen.

Forsiktig! Fare for skade på elektriske deler!

- Sørg for at du ikke skader støvsugeren og tilkoblingskabelen når du vikler den opp.

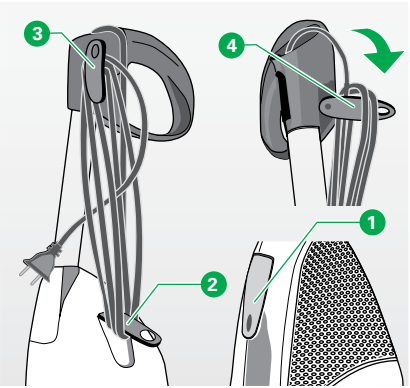

Fig. 2.6 Vikle tilkoblingskabelen opp og ut

Vikle opp tilkoblingskabelen når du ikke bruker Kobold VK150 Støvsuger.

- Trykk inn kabelkroken ❶ slik at den åpnes og trekk den ut.
- Vikle tilkoblingskabelen rundt denne kabelkroken ❷ og denne kabelkroken ❸.

Vikle tilkoblingskabelen ut når du ønsker å bruke støvsugeren igjen.

- For å vikle ut tilkoblingskabelen dreier du kabelkroken ❹ til høyre. *Tilkoblingskabelen vil løsne fra kabelholderen.*
- Fold inn kabelkroken ❶ igjen.

TILKOBLING AV STRØMKABELEN

- Plugg inn strømkabelen i stikkontakten.

2.4 Justere høyden

⚠ **Forsiktig! Fare for skade på elektriske deler!**

- Sørg for at tilkoblingskabelen er fritt bevegelig i kabelkanalen når du forlenger håndtaket.
- Hold ikke tilkoblingskabelen når du forlenger håndtaket.
- Sørg for at tilkoblingskabelen ikke kiler seg fast i det forlengbare håndtaket.

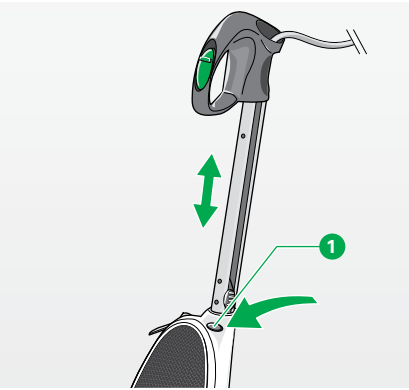

Fig. 2.7 Utløserknapp for justering av håndtaket

JUSTERE HØYDEN

Til gulvvedlikehold må du bruke utløserknappen 1 til å trekke det forlengbare håndtaket oppover. Utfør følgende trinn:

- Trykk og hold utløserknappen inne 1.
- Trekk ut det forlengbare håndtaket til du når ønsket høyde.
- Slipp deretter utløserknappen 1.
- Sørg for at du hører det forlengbare håndtaket låses på plass.
- Hvis det ikke låses på plass, kan du bevege det forlengbare håndtaket litt opp eller ned.

ⓘ Hvis du vil slå av Kobold VK150 Støvsuger, rengjøre eller bruke den til rengjøringsarbeid over gulvnivå, kan du flytte det forlengbare håndtaket til laveste posisjon som nevnt tidligere.

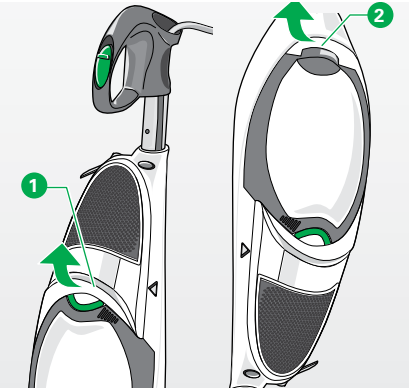

Fig. 2.8 Bæring i de innfelte håndtakene

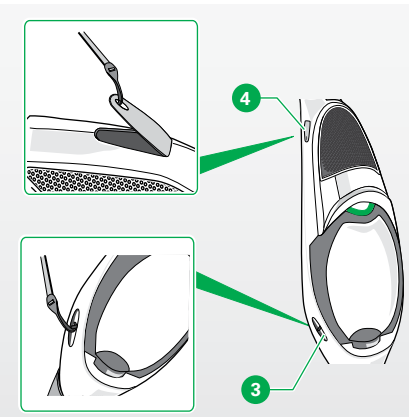

Fig. 2.9 Krok i skulderstropp

2.5 Bære støvsugeren

⚠ **Advarsel! Risiko for elektrisk støt!**
- Bær aldri enheten etter strømkabelen.

Før du løfter støvsugeren, må du trykke sammen det forlengbare håndtaket helt.

BRUK AV INNFELTE HÅNDTAK

For å transportere Kobold VK150 Støvsuger eller bruke den i trapper, på madrasser eller andre områder i rommet, kan du løfte den i de to innfelte håndtakene ❶❷:

- For å bære støvsugeren i oppreist stilling kan du løfte den i det forsenkede håndtaket på toppen ❶.
- For å bære støvsugeren opp ned kan du løfte den i det nederste, forsenkede håndtaket ❷.

BRUK AV SKULDERSTROPP (MED ESS ELEKTRISK SUGESLANGE)

Hvis du vil bruke støvsugeren over gulvnivå, kan du også bære den i den separate skulderstroppen:

- Heng skulderstroppen med kroken i den nederste åpningen ❸.
- Heng skulderstroppen med kroken i kabelkroken ❹.

BRUK AV SKULDERSTROPP (MED SGS IKKE-ELEKTRISK SUGESLANGE)

Hvis du vil bruke støvsugeren over gulvnivå, kan du også bære den i skulderstroppen:

- Vikle ut skulderstroppen som er viklet inn i fordypningen i enden av SGS Sugeslangen.
- Hekt på kabelkroken og heng stroppen på skulderen
- Når du fjerner den fra skulderen, kan du ganske enkelt bruke automatisk opprulling for å rulle den opp i fordypningen igjen.

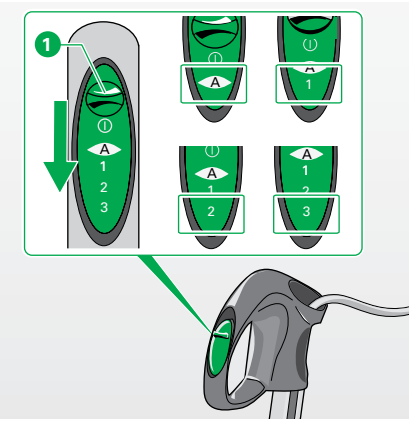

Fig. 2.10 Slå på og stille inn effektnivå

2.6 Slå støvsugeren på og av, stille inn effektnivået

SLÅ PÅ STØVSUGEREN

- For å slå på Kobold VK150 Støvsuger skyver du på/av-bryteren ❶ fremover.

INNSTILLING AV EFFEKTNIVÅ

Generelt anbefaler vi effektnivå A (automatisk).
Med hjelp av på/av-bryteren ❶ kan du stille inn støvsugeren til følgende effektnivåer:

Når du bruker Kobold EB370 Elektronisk børste	Når du bruker alle andre tilbehørsdeler eller tilbehør:
- A – automatisk sugeeffekt	- 1. Nivå – minimumseffekt - 2. Nivå – middels effekt - 3. Nivå – maksimal effekt (A – i dette tilfelle tilsvarer A minimumseffekt)

SLÅ AV STØVSUGEREN

- For å slå av støvsugeren skyver du på/av-bryteren ❶ helt tilbake.

BRUK AV DREIEBRYTEREN

- Når du bærer støvsugerenen i skulderstroppen, kan du alternativt bruke dreiebryteren ❷ på baksiden av støvsugeren:
- For å slå på støvsugeren dreier du dreiebryteren ❷ til høyre.
- Hvis du vil stille inn støvsugerenen til effektnivå A eller 1-3, dreier du dreiebryteren ❷ enten fremover eller bakover til det aktuelle nivået.
- For å slå av enheten dreier du dreiebryteren ❷ tilbake til den opprinnelige stillingen.

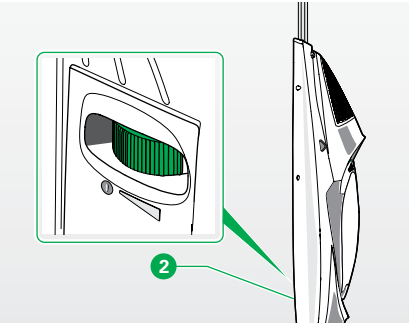

Fig. 2.11 Bruk av dreiebryteren

3 BRUK

Fortsett bruken avhengig av hvilken tilbehørsdel eller tilbehør du bruker. Tabellen nedenfor viser deg hvilket kapittel du skal fortsette med:

Tilbehørsdel	Bruksområde	Kapittel/side
Kobold HD50 Munnstykke til harde gulv	Støvsuging av jevne, harde gulv	3.1 på side 24
Kobold EB370 Elektronisk børste	Støvsuging og rensing av tepper og madrasser	3.2 på side 25
Kobold SP530 Multivasker	Støvsuging og våt rengjøring av harde gulv	3.3 på side 38
Kobold PB430 Polsterboy	Støvsuging av møbeltrekk og møbeltrekksømmer	3.6 på side 50
Ekstra tilbehør	Støvsuging av møbeloverflater, hjørner, sømmer etc.	3.8 på side 58

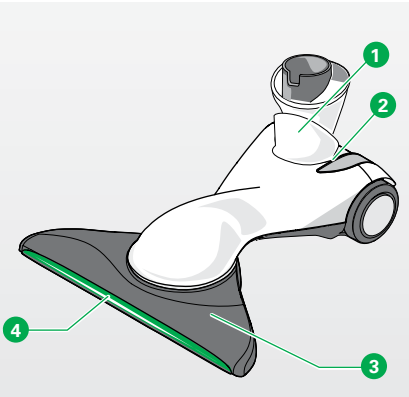

Fig. 3.1 Munnstykke til harde gulv

Bildeforklaring	
1	Hengsel
2	Inspeksjonsåpningsdeksel – Åpning for å fjerne blokkeringer
3	Sugemunnstykke
4	Børstedekket plate (fjernbar)

3.1 Kobold HD50 Munnstykke til harde gulv

Munnstykket til harde gulv er et spesielt munnstykke som tillater rengjøring av jevne, harde gulv av ulike typer. I motsetning til andre harde gulvmunnstykker på markedet er dette munnstykket også egnet til fjerning av grovt smuss. Det kan lett flyttes rundt møbler eller stativer og støvsuge jevnt langs alle gulvlister.

Munnstykket til harde gulv kan brukes som et spesialmunnstykke til de fleste gulvbelegg.

- Det anbefales likevel at du sjekker om bruken av munnstykket til harde gulv også er egnet til ditt gulv (Tabell 1.1 og Tabell 1.2 på side 6).

Forsiktig! Kvelningsfare fra svelging av små deler!

- Hold små deler, f.eks. dekselet til inspeksjonsåpningen, borte fra barn.

Forsiktig! Risiko for personskade fra innvendige komponenter!

- Drei ikke Kobold HD40 Sugemunnstykke utover endestoppen.

BRUKSOMRÅDE

- Stille inn effektnivået.
- For å støvsuge effektivt beveger du støvsugeren frem og tilbake i en jevn bevegelse.

For optimal rengjøring av harde gulv med dype fuger eller sprekker, anbefaler vi at du bruker Kobold EB370 Elektronisk børste.

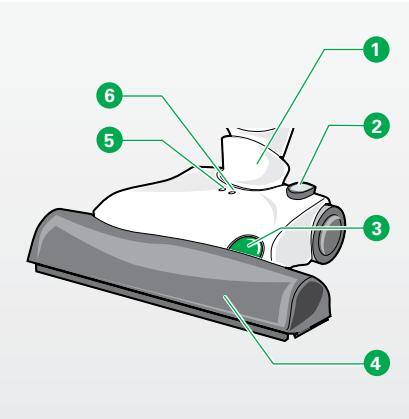

Fig. 3.2 Elektronisk børste

Bildeforklaring	
1	Hengsel
2	Fotbryter myk/normal funksjon
3	Utløserknapp
4	Frontdeksel
5	Driftsdisplay
6	Kontrolldisplay for myk funksjon

3.2 Kobold EB370 Elektronisk børste

Bruker du Kobold VK150 Støvsuger med den elektroniske børsten? Da må du lese dette kapittelet! Elektrobørsten kan brukes på tepper og harde gulv. Her vil du lære alt om den grunnleggende funksjonen og børstestøvsuging av tepper og madrasser. Du vil også få en innføring i de to spesialfunksjonene: tepperens og madrassrens.

For å rengjøre tepper grundigere er den elektroniske børsten utstyrt med en motor som driver de integrerte børstevalsene. Figuren til venstre med bildeforklaring viser tabellen til den elektroniske børsten og funksjonselementene.

Den elektroniske børsten med universalfunksjonalitet kan brukes på de fleste teppetyper.

- Det anbefales likevel at du sjekker om bruken av den elektroniske børsten også er egnet til ditt teppe (Tabell 1.1 på side 6).

Advarsel! Risiko for elektrisk støt!

- Når du bruker den elektroniske børsten, må du sørge for ikke å kjøre over tilkoblingskabelen eller andre kabler som ligger på gulvet.

Forsiktig! Risiko for personskade fra bevegelige deler!

- Hold avstand til bevegelige deler på den elektroniske børsten.

Merknad! Risiko for skade ved feil bruk!

- Unngå å bruke enheten på ett bestemt sted i lengre tid.
- Unngå å støvsuge på løse tepper og frynser.

3.2.1 Børstesuging

Børstesugeprosessen med Kobold EB370 Elektronisk børste er et grundigere alternativ til vanlig støvsuging. Den elektroniske børsten ikke bare støvsuger støv og smuss, men «kjemmer» samtidig også gjennom teppet ved å bruke de roterende børstevalsene. Dette gjør at enheten kan rengjøre de dypere lagene i teppet og løse opp smuss som sitter fast. Dette kapittelet forklarer hvordan du bruker børstesugeprosessen.

- Før du starter børstesugeprosessen, må du lese følgende informasjon for å velge riktige innstillinger til teppene dine.

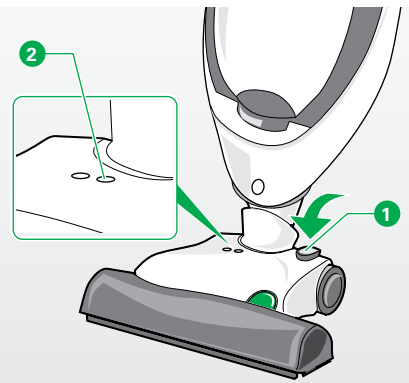

Fig. 3.3 Veksling mellom normal og myk funksjon

NORMAL OG SKÅNSOM FUNKSJON

Du kan stille inn normal eller skånsom funksjon på selve den elektroniske børsten. Den normale funksjonen er egnet til en rekke gulvbelegg med normal slitasjebestandighet. For mindre slitasjebestandige, ømfintlige flater er den skånsomme funksjonen, som har lavere rotasjonshastighet, et bedre egnet alternativ.

Aktiver den skånsomme funksjonen før du støvsuger over ømfintlige overflater. Slå på den skånsomme funksjonen hver gang du slår på enheten, da den deaktiveres automatisk når støvsugeren slås av.

- For å veksle mellom normal og skånsom funksjon kan du trykke på fotbryteren 1 på den elektroniske børsten.

Funksjonskontrollindikatoren til den skånsomme funksjonen 2 tennes og lyser gult og indikerer at den skånsomme funksjonen er aktivert.

INNSTILLING

Generelt anbefaler vi effektnivå A (automatisk).

- Velg egnet innstilling til ditt gulvbelegg i henhold til «Tabell 3.1 Innstillinger for gulvtyper» on side 28.
- Still inn effektnivået tilsvarende.
- Still inn normal eller skånsom funksjon tilsvarende.

TIPS FOR BØRSTESUGING

- For å sikre en effektiv børstesugeprosess beveger du støvsugeren frem og tilbake i en jevn bevegelse.
- For å støvsuge under møbler med liten klaring stiller du Kobold EB370 Elektronisk børste i driftsstilling og vipper Kobold flatt på gulvet.

Settes støvsugeren i hvilestilling, vil de roterende børstevalsene slå seg av automatisk.

Forsiktig! Fare for personskade på grunn av tidligere oppsugd materiale!

- Unngå brå plassering av enheten på løse, grove partikler (f.eks. glasskår), spesielt i øyehøyde.
- Bruk soft-funksjonen når du suger grovere partikler.
- Slå av den elektroniske børsten før løfting.

Effektnivå	med normal funksjon til følgende gulvtyper:	med skånsom funksjon til følgende gulvtyper:
1		- silketepper - lette, løse tepper - løse tepper med frynser
A eller 1-2	- tykke tepper - svært tette velurtepper	
A eller 2-3	- vanlige velurtepper - løkkevevde tepper	- løkkevevde berbertepper - sisaltepper - ømfintlige tykke tepper

Tabell 3.1 Innstillinger for gulvtyper

Den roterende børstevalsen kan også mekanisk behandle og findele frynsene med den skånsomme funksjonen. Trekk bare Kobold EB370 Elektronisk børste bort fra teppet når du støvsuger over frynsene.

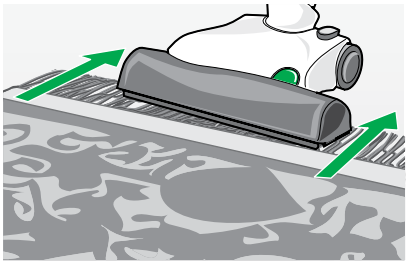

Fig. 3.4 Støvsuging av frynser med kun motsatte bevegelser

EKSEMPEL PÅ BRUK: BØRSTESUGING AV TEPPER OG TEKSTILGULV

- Velg egnet innstilling til ditt gulvbelegg i henhold til oversikten «Tabell 3.1 Innstillinger for gulvtyper» on side 28.
- Still inn effektnivået tilsvarende.
- Ved behov kan du stille inn den elektroniske børsten til skånsom funksjon eller normal funksjon med hjelp av fotbryteren.
- Når du støvsuger ømfintlige overflater, kan du stille inn Kobold EB370 Elektronisk børste til den skånsomme funksjonen med fotbryteren før du starter rengjøringsprosessen.
- Beveg støvsugeren frem og tilbake i en jevn bevegelse.

Merknad! Risiko for skade ved feil bruk!

- Unngå å bruke enheten på ett bestemt sted i lengre tid.
- Unngå å støvsuge på løse tepper og frynser.

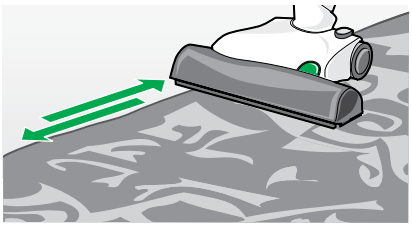

Fig. 3.5 Støvsuging av teppekant parallelt

- La ikke støvsugeren støvsuge på ett bestemt sted i lengre tid, ellers kan du skade teppet.
- Beveg alltid støvsugeren i en kontinuerlig bevegelse frem og tilbake under bruk.
- Sørg for at børstene rengjør helt opp til grensen foran og på sidene.
- Derfor må du bare støvsuge teppekantene parallelt med kanten.

3.2.2 Tepperens med Kobold FK370 Rensesett

Bytt bare ut børstevalsene i den elektroniske børsten med rensesettet, og du er klar til å rense teppet som en ekspert. Dette kapitlet forklarer hvordan du går frem.



Fig. 3.6 Kobosan

Avhengig av graden av belastning på teppet anbefaler vi å rense teppet med 1-4 måneders intervaller.

Hvis du ønsker å behandle en større flate, er det fornuftig først å fjerne alle bevegelige møbler.

Til å rengjøre tepper og heldekkende tepper anbefaler vi at du bruker Kobosan Active. Middelet inneholder en antismussblanding, kalt «Anti-Soil». Denne blandingen hindrer tepper fra å absorbere smuss for raskt, noe som holder dem rene lenger. Kobosan Active har blitt tildelt TÜV NORD-sertifikatet «Egnet for allergikere».

Én pose Kobosan Active er nok til 3,5-7 kvadratmeter teppe, avhengig av graden av tilsmussing.

Kobosan Active kan kjøpes av din kunderådgiver eller i servicesenteret (se kapittel «8 Tjenester» on side 91).

Kobosan Active kan også kjøpes i vår nettbutikk på www.vorwerk.no

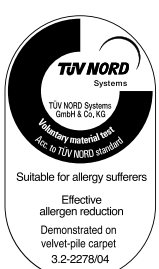

Advarsel! Risiko for elektrisk støt!

- Bruk aldri rensesettet sammen med væske, skum eller fuktige rengjøringsmidler.
- Bruk kun tørt rengjøringspulver, f.eks. Kobosan Active.
- Slå alltid av støvsugeren før ettermontering, rengjørings og vedlikeholdsarbeider og koble strømkabelen fra stikkontakten.

- Koble aldri strømkabelen fra kontakten ved å trekke i tilkoblingskabelen, men ved å trekke ut støpselet fra stikkontakten.

Merknad! Risiko for skade ved feil bruk!

- Test fargeektheten på teppet overfor Kobosan Active på et minst mulig synlig sted før påføring.
- Frynser må ikke behandles med Kobold FK370 Rensesett, da disse kan bli skadet av rensesettet.
- Følgende gulvbelegg må ikke behandles med rensesettet:
  - Tepper med flosshøyde > 1,5 cm
  - Nålefilt og lignende gulvbelegg
  - Kokos- eller sisalgulvbelegg
- Vær oppmerksom på at det kan løsne en større mengde ull fra ulltepper eller heldekkende tepper av berbertypen.

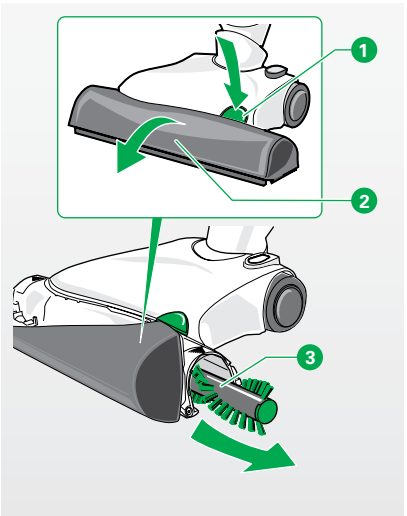

Fig. 3.7 Fjerning av børstevalsene

- Før du begynner å rengjøre teppet, bruker du børstesugeprosessen med de normale børstevalsene med Kobold EB370 Elektronisk børste som du vanligvis gjør.
- Deretter kan du fortsette i henhold til følgende instruksjoner:

FJERNING AV BØRSTEVALSENE

- Trykk på den grønne utløserknappen ❶.
  Frontdekselet løsner.
- Hold utløserknappen ❶ og åpne frontdekselet på ❷ begge sider.
- Trekk ut de grå børstevalsene ❸ på venstre og høyre side fra tunnelen.

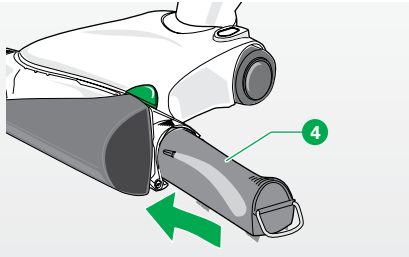

Fig. 3.8 Sette inn rensesettet

SETTE INN KOBOLD FK370 RENSESETT

Rensesetter består av to patroner og to grå børstevalser.

- Sett inn rensesettpatronen 4 med den grønne pilen inn i siden med det grønne symbolet på det grå dekselet og den andre rensesettpatronen inn i motsatt side.
- Sørg for at du hører patronene låses på plass.
- Fold inn frontdekselet med begge hender. Sørg for at du hører frontdekselet låses på plass.

BRUK AV KOBOSAN ACTIVE

- Fordel Kobosan Active jevnt på teppet.
- Slå på støvsugeren. *Sugemotoren vil automatisk være deaktivert med rensesettet på plass.*
- Beveg Kobold EB370 Elektronisk børste med rensesettet frem og tilbake i tilstøtende striper.
- Beveg deretter den elektroniske børsten sidelengs over flaten som er dekket med Kobosan Active.
- Avhengig av graden av tilsmussing kan du innarbeide Kobosan Active i inntil 3 minutter per kvadratmeter.
- La det deretter tørke med et åpent vindu. Avhengig av type teppe og romtemperatur vil det ta rundt en halv time for å tørke teppet.

Før støvsuging av Kobosan Active:

- Slå av støvsugeren og trekk ut strømkabelen fra stikkontakten.
- Sett inn de grå børstevalsene igjen som følger:

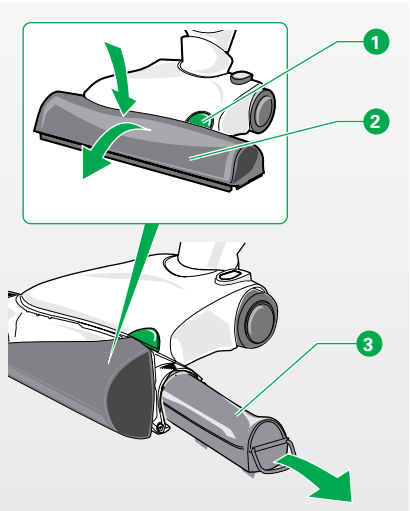

Fig. 3.9 Fjerning av rensesett

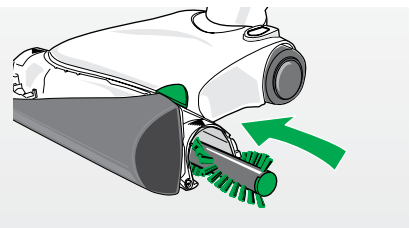

Fig. 3.10 Sette inn børstevalsene

FJERNE KOBOLD FK370 RENSESETT

- Trykk på den grønne utløserknappen ❶. *Frontdekselet løsner.*
- Hold utløserknappen ❶ og fold ut frontdekselet på ❷ begge sider.
- Hold rensesettpatronene ❸ i metallbrakettene og trekk dem ut av tunnelen.

SETTE INN BØRSTEVALSENE

- Sett inn den grå børstevalsen med den grønne enden inn i siden med det grønne symbolet på det grå dekselet og den andre børstevalsen inn i motsatt side.
- Fold inn frontdekselet ❷ med begge hender. Sørg for at du hører frontdekselet låses på plass.

STØVSUGING AV KOBOSAN ACTIVE

- Støvsug Kobosan Active med de bundne smusspartiklene med hjelp av Kobold EB370 Elektronisk børste som vanlig. Eventuelle rester i teppet er ikke skadelige. De vil fjernes over tid under daglig vedlikehold.

Bytt filterposen i Kobold VK150 Støvsuger i rett tid. For å gjøre dette må du holde øye med sugeeffektindikatoren.



Fig. 3.11 Bruke Kobotex

FJERNING AV GAMLE FLEKKER

Merknad! Risiko for skade ved feil bruk!
- Test fargeektheten på teppet overfor Kobotex på et minst mulig synlig sted før påføring.

Gamle flekker kan bli mer synlige etter at teppet har blitt rengjort. I de fleste tilfellene vil Kobotex kunne fjerne disse.
- Fjern flekkene med Kobotex (1) i henhold til instruksjonene på flasken.

RENGJØRING AV KOBOLD FK370 RENSESETT

Rengjøringssettet må rengjøres umiddelbart etter bruk.

⚠ **Advarsel! Risiko for elektrisk støt!**
- Sett aldri inn rensesettet i Kobold EB370 Elektronisk børste hvis den ikke er helt tørr etter rengjøringsprosessen.

Merknad! Skader på enheten som følge av feil rengjøring!
- Bruk aldri rengjøringsmidler, løsemidler eller alkohol til å rengjøre rengjøringssettet.
- Tørk ikke rensesettet i nærheten av varmeovner eller i direkte sollys, da plasten kan varmes opp og deformeres.

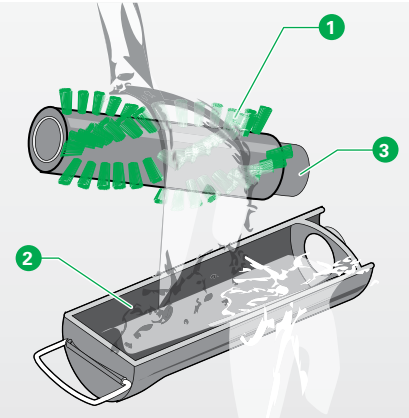

Fig. 3.12 Rengjøre rensesettet

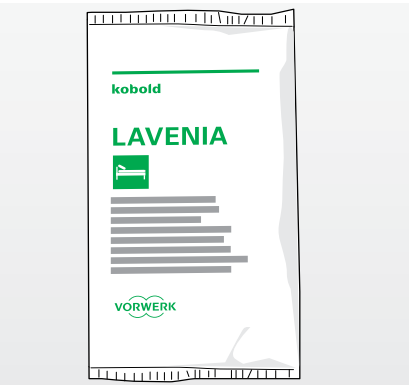

Fig. 3.13 Lavenia

- Trekk ut Kobold FK370 Rengjøringssett av Kobold EB370 Elektronisk børste før rengjøring.
- For å gjøre dette løfter du ut rensebørstene ❶ fra rensesettet med fingrene.
- Hold rensebørstene på en slik måte at vann ikke kan strømme inn i motoråpningene ❸.
- Skyll av patronene ❷ og rensebørstene ❶ under kaldt eller lunkent vann.
- Rist rensesettet for å fjerne vannet.
- Plasser rensebørstene på motoråpningen ❸ for å tørke dem.
- Sørg for å plassere rensebørstene med den gule busten inn i patronen med den grønne pilen når du setter dem tilbake på plass.

3.2.3 Rengjøring av madrasser

For å rengjøre madrasser må du bytte ut de normale, grå børstevalsene til den elektroniske børsten med madrassbørstene, og du er klar til å rengjøre. Til mer intensiv rengjøring kan du også bruke rensesettet. I dette kapittelet vil du lære hvordan du gjør det

Vi anbefaler bruk av Lavenia til rengjøring av madrasser. Lavenia fjerner ikke bare støv lett, men også i stor grad bakterier, middavføring og muggsporer. Lavenia har blitt tildelt TÜV NORD-sertifikatet «Egnet for allergikere».

Lavenia kan brukes til alle madrasstyper med tekstiler og faste overflater.

En pose med Lavenia er nok til en grundig rengjøring av en 1 × 2 m madrass.

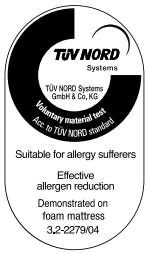

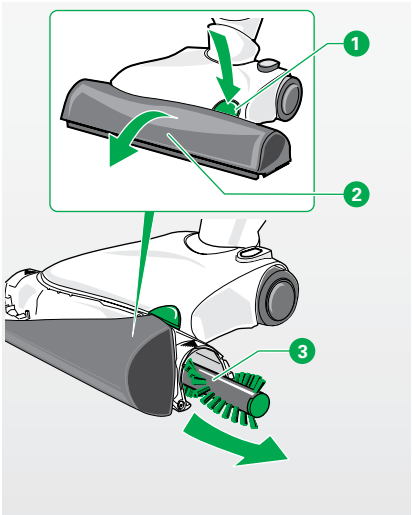

Fig. 3.14 Fjerning av børstevalsene

Lavenia kan kjøpes av din kunderådgiver eller i servicesenteret (se kapittel «8 Tjenester» on side 91).

Lavenia kan også kjøpes i vår nettbutikk på www.vorwerk.no

Merknad! Risiko for skade som følge av inkompatible rengjøringsmidler!

- Test fargeektheten på madrassen overfor Lavenia på et minst mulig synlig sted før påføring.

Merknad! Risiko for skade ved feil bruk!

- Unngå å bruke enheten på ett bestemt sted i lengre tid (maks. 5 sek.).
- Under ingen omstendigheter må du bruke Kobold EB370 Elektronisk børste og Kobold FK370 Rensesett til å rengjøre spesielle eller ømfintlige overflater (f.eks. jersey).

FJERNING AV BØRSTEVALSENE

- Trykk på den grønne utløserknappen ❶. *Frontdekselet løsner.*
- Hold utløserknappen ❶ og åpne frontdekselet på ❷ begge sider.
- Trekk ut de grå børstevalsene ❸ på venstre og høyre side fra tunnelen.

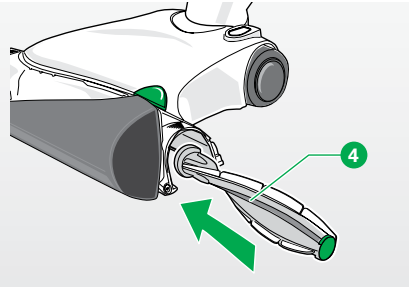

Fig. 3.15 Sette inn madrassbørstene

SETTE INN KOBOLD MB370 MADRASSBØRSTER

- Sett inn madrassbørsten 4 med den grønne enden inn i siden med det grønne symbolet på det grå dekselet og den andre børstevalsen inn i motsatt side.
- Drei lett og skyv madrassbørstene på drivakselen til de er helt satt inn.
- Fold inn frontdekselet med begge hender. Sørg for at du hører frontdekselet låses på plass.

RENGJØRING AV MADRASSER

- Støvsug først madrassen med effektnivå 1.
- Påfør Lavenia jevnt på madrassen.
- Bytt ut madrassbørstene med rensesettet (kapittel «Sette inn Kobold FK370 Rensesett» on side 32).
- Slå på støvsugeren.
- Beveg Kobold EB370 Elektronisk børste frem og tilbake i tilstøtende striper.
- Beveg deretter den elektroniske børsten sidelengs over den dekkede flaten.
- Avhengig av graden av tilsmussing kan du innarbiede Lavenia med rensesettet i 2-3 min. per 1 x 2 meter.
- La pulveret tørke i 30 minutter.
- Bytt ut rensesettet med madrassbørstene (kapittel «Fjerne Kobold FK370 Rensesett» on side 33).
- Sett støvsugeren på effektnivå 1.
- Fjern Lavenia med madrassbørstene.

3.3 Kobold SP530 Multivasker

Multivaskeren utfører støvsuging og våt rengjøring av harde gulv i kun en operasjon – med betydelige besparelser i tid og krefter. Dessuten tilbyr rengjøringsmunnstykket til harde gulv mulighet til tørr rengjøring.

Multivaskeren rengjør harde gulv spesielt effektivt. For å utføre en spesielt grundig rengjøring har multivaskeren egen motor som driver klutholderen med rengjøringskluten. Figuren med bildeforklaringen viser multivaskeren med funksjonselementer.

Multivaskeren kan brukes på nesten alle harde gulvtyper.

- Likevel må du alltid, før du bruker multivaskeren, kontrollere at enheten er egnet til ditt gulv (Tabell 1.1 og Tabell 1.2 på side Tabell 1.2 on side 6).

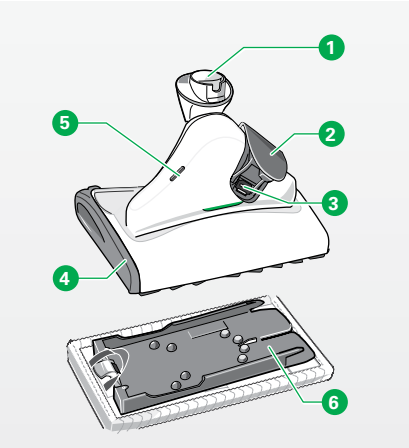

Fig. 3.16 Multivaskeren

Bildeforklaring	
1	Ledd
2	Sekundærluftklaff
3	Holdemagnet
4	Sidedeksel
5	LED-display
6	Klutholder med klut

Advarsel! Risiko for elektrisk støt!

- Med multivaskeren må du aldri kjøre over strømledninger eller kabler som ligger på gulvet.
- Støvsug ikke væsker.

Forsiktig! Risiko for personskade fra bevegelige deler!

- Hold avstand til bevegelige deler på multivaskeren.

3.3.1 Tilbehør til Kobold SP530 Multivasker



Fig. 3.17 Konsentrert rengjøringsmiddel Koboclean

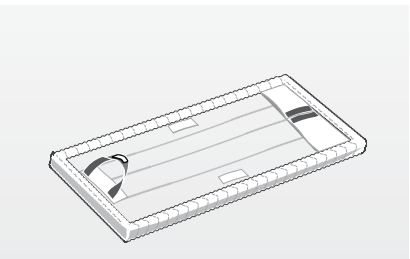

Fig. 3.18 Kobold MF520/530 Rengjøringsklut

KONSENTRERT RENGJØRINGSMIDDEL KOBOCLEAN

Koboclean er egnet til rengjøring av forskjellige vanntette gulvbeleggtyper. Takket være den kraftige rengjøringsevnen kan selv fastsittende smuss fjernes sikkert. Koboclean oppfyller alle lovkrav om miljøvennlighet og biologisk nedbrytbarhet.

Koboclean kan leveres som Koboclean Parquet som er spesialutviklet til rengjøring treoverflater (kork, parkettgulv og laminat) og også som Koboclean Universal til rengjøring av alle andre overflater som kan rengjøres vått (f.eks. fliser, PVC).Det konsentrerte rengjøringsmiddelet Koboclean må fortynnes før bruk. Det må ikke påføres direkte.

KOBOLD MF520/530 RENGJØRINGSKLUT

Rengjøringsklutene er spesialutviklet til rengjøring av harde gulv.

Rengjøringskluten kan leveres i følgende fire typer:
- «MF520/530 Parquet» til våt rengjøring av tregulv (kork, parkett, laminat),
- «MF520/530 Universal» til alle andre overflater som kan rengjøres vått (f.eks. fliser, PVC, og er også egnet til ekstremt røffe overflater)
- og «MF530 Dry» til tørr rengjøring av harde gulv (se Tabell 3.2 on side 40).
- «MF520/530 Universal soft» rengjøringsklut er spesielt egnet til gulvbelegg med åpne porer.

Rengjøringsklutene Parquet, Dry og Universalsoft, medfølger ikke i leveransen av grunnsettet.

EGNETHET FOR KOBOLD MF520/530 RENGJØRINGSKLUTER TIL ULIKE TYPER HARDE GULV

	MF520/530 Universal	MF520/530 Universal Soft	MF520/530 Dry	MF520/530 Parquet
Fukt (ml)	100	80	-	60-80*
Forseglede tregulv/kork (f.eks. parkett, gulvbord)	+[1]	+[1]	++[1]	++
Oljede, voksede tregulv/kork (f.eks. parkett, gulvbord)	+[1]	+[1]	++[1]	++
Uforseglede tregulv/kork	-	-	+	-
Laminat	+	++	++	++
Steingulv (f.eks. marmor, granitt, Jura-kalkstein, kunstig stein)	++	++[2]	++	-
naturstein med åpne porer (f.eks. Solnhofen-stein, skifer, klinkerplater)	+	++[2]	++	-
Teglgulv (f.eks. terrakotta, klinker, mursteinfliser)	+	++[2]	++	-
keramiske fliser, glaserte	++	+[2]	++	-
elastiske gulv	++	++	++	-
grove betongplater	-	-	-	-

Tabell 3.2 Egnethet for rengjøringskluter

Betydningen av symboler:

++	utmerket egnet
+	egnet
-	uegnet

* Følg rengjørings- og pleieinstruksjonene fra produsenten.

[1] Kluter inneholder mikrofiber, følg rengjørings- og pleieinstruksjonene fra produsenten. Følg rengjørings- og pleieinstruksjonene fra produsenten.

[2] På grove gulv er økt slitasjegrad mulig.

3.3.2 Slå Kobold SP530 Multivasker på/av

Advarsel! Risiko for elektrisk støt!
- Støvsug ikke væsker.

Forsiktig! Risiko for personskade fra bevegelige deler!
- Hold avstand til bevegelige deler på multivaskeren.

Merknad! Risiko for skade ved feil bruk!
- Før du aktiverer enheten, må du sørge for at det ikke finnes noen småsteiner, granulater som kattesand eller andre spisse eller skarpe gjenstander, under rengjøringskluten.
- Arbeid aldri på samme sted i mer enn 10 sekunder.
- Forlat aldri enheten stående på gulvet med en våt klut i lengre tid (mer enn 30 sekunder). Ellers kan ømfintlige gulv bli skadet.
- Bruk aldri multivaskeren uten klut.
- Forlat aldri multivaskeren stående på gulv som er spesielt følsomme for fuktighet.

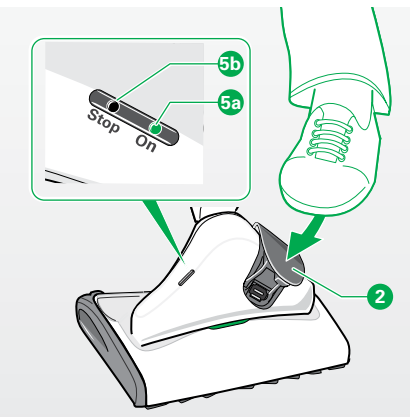

Fig. 3.19 Slå på multivaskeren

SLÅ PÅ

For å aktivere multivaskeren, må Kobold VK150
Støvsuger slås på først:
- Slå på støvsugeren. *LED-displayet merket «På»* 5a *som er plassert på multivaskeren, lyser grønt, og multivaskeren er klar til bruk.*
- Sett støvsugeren i støvsugestilling.
- Lukk deretter den sekundære luftklaffen på enheten ved å trå på klaffen bakfra. *Rengjøringsmunnstykket til harde gulv vil starte når klaffen har blitt lukket.*

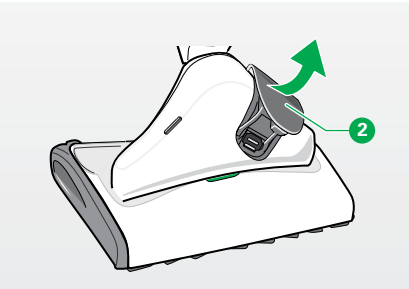

Fig. 3.20 Slå av rengjøringsmunnstykket til harde gulv

SLÅ AV

For å deaktivere rengjøringsmunnstykket til harde gulv, må Kobold VK150 Støvsuger slås av:

- Slå av støvsugeren
  Den sekundære luftklaffen 2 vil åpnes automatisk. Den sekundære luftklaffen forblir åpen når støvsugeren er slått av.

Hvis du ønsker å legge ned rengjøringsmunnstykket til harde gulv en kort stund (mindre enn 30 sekunder), er det tilstrekkelig å sette støvsugeren i parkeringsposisjon.

- Sett støvsugeren i parkeringsposisjon og la den være slått på.
  Rengjøringsmunnstykket til harde gulv vil deaktiveres automatisk.
- Sett støvsugeren i støvsugestilling igjen.
  Rengjøringsmunnstykket til harde gulv vil aktiveres automatisk.

Merknad! Risiko for skade ved feil bruk!

- Bruk aldri rengjøringsmunnstykket til harde gulv uten klut.
- Når du arbeider med rengjøringsmunnstykket til harde gulv, må du aldri bruke syreholdige rengjøringsmidler (f.eks. eddikbasert rengjøringsmidler) eller svært alkaliske rengjøringsmidler (f.eks. klorblekemidler).

Merknad!

- Les også rengjøringsinstruksjonene fra gulvprodusenten.

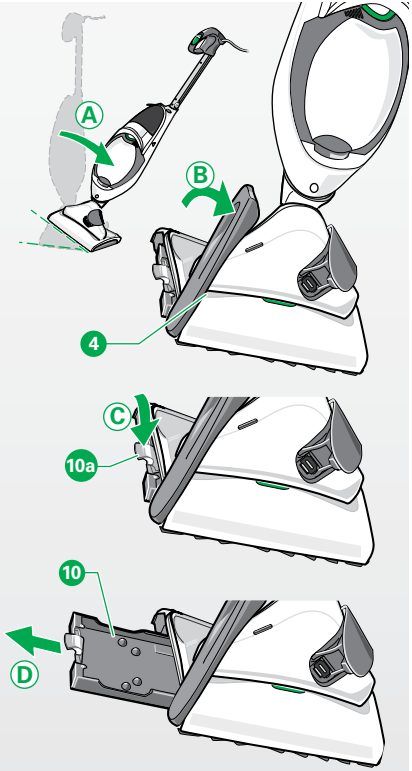

Fig. 3.21 Fjern klutholderen fra enheten

FJERNE KLUTHOLDEREN SP520/530 FRA ENHETEN

Advarsel! Risiko for elektrisk støt!

- Slå av Kobold VK150 Støvsuger på håndtaket hver gang kluten skiftes og trekk ut støpselet i tillegg for din egen sikkerhets skyld.

For å kunne feste kluten på klutholderen, må klutholderen først fjernes fra enheten.

- Sett støvsugeren i parkeringsposisjon.
- Hold støvsugeren i håndtaket og vipp den mot venstre side (**A**).
- Fold sidedekselet **4** oppover for å åpne det (**B**).
- Trekk klutholderen diagonalt nedover **10** på håndtaket (grønt) **10a** for å låse den opp (**C**). *Klutholderen kan nå trekkes ut fra enheten uten problemer* (**D**).

FUKTING AV KOBOLD MF520/530 RENGJØRINGSKLUT

Merknad! Klutbehandling før første gangs bruk!

- For optimalisert rengjøringsvirkning anbefaler vi å vaske rengjøringsklutene før de brukes første gang.

Merknad! Gjentatt påføring ved første gangs bruk!

- På grunn av den spesielle rengjøringseffekten til Kobold SP530 Rengjøringsmunnstykke til harde gulv, er det mulig at gulvet må rengjøres flere ganger for å fjerne flekker og smuss ved bruk av enheten for første gang.
  Deretter vil rengjøringsmunnstykket til harde gulv gi overbevisende rengjøringsresultater ved hver gangs bruk.

Merknad! Materielle skader når den brukes på uegnede gulvbelegg!

- For ømfintlige gulvbelegg, f.eks. gulv som ikke er permanent forseglet (oljet kork, oljet parkett, belagt, oljet steingulv), bør man teste enheten på et lite synlig sted først for å unngå skader på gulvet.
- Les også rengjørings- og pleieinstruksjonene fra gulvprodusenten.

Merknad! Materielle skader fra stående fuktighet

- Gulv som er ekstremt følsomme for fuktighet, bør tørkes over med en tørr Kobold MF520/530 Parkettrengjøringsklut og Kobold VK150 Støvsuger med maksimal effekt.
- Du bør også tørke over gulvet med en tørr parkettrengjøringsklut og støvsuge med maksimal effekt hvis gulvet er for fuktig, for eksempel fordi du har brukt feil mengde vann.



Fig. 3.22 Fylle SP520/530 Doseringsflaske

Til rengjøring av harde gulv med Kobold SP530 Rengjøringsmunnstykke til harde gulv brukes Kobold MF520/530 Rengjøringskluter, som er spesialutviklet til dette bruksområdet. Du kan både bruke våt (MF520/530 Universal, Universal soft og Parquet) og Dry (MF520/530 Dry) rengjøringskluter.

Til våt rengjøring må rengjøringskluten fuktes før bruk.
Den spesialutviklede SP520/530 Doseringsflaske til enkel, rask og hygienisk fukting av kluter gjør det mulig med nøyaktig dosering av vannmengden og Koboclean rengjøringsmiddel.

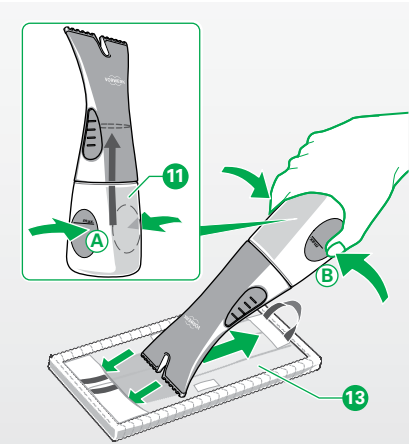

Fig. 3.23 Fukte kluten

Til behandlede treoverflater (f.eks. oljet/vokset kork, parkett, laminat) kan du bruke Kobold MF520/530 Parquet.

- Åpne doseringsflasken 11.
- Grip den nedre delen av doseringsflasken og hold den diagonalt slik at 5 ml-merket er det laveste punktet.
- Tilsett 5 ml Koboclean Parquet rengjøringsmiddel 12 (opp til 5 ml-merket).
- Fyll doseringsflasken med vann opp til «maks.»-merket og lukk den.
- Trykk den nedre delen av doseringsflasken sammen (A) for å pumpe væsken inn i den øvre delen av doseringsflasken.
- Fordel 60-80 ml av væsken jevnt over baksiden av rengjøringskluten ved å trykke (B) på den nedre delen av doseringsflasken 13. Unngå å påføre væske på forsiden/rengjøringssiden.
  Under rengjøringsprosessen vil Kobold MF520/530 Rengjøringsklut dispensere fuktigheten som kreves, på gulvet.

Til alle andre gulv egnet til våt rengjøring (f.eks. fliser, PVC) kan du bruke «MF520/530 Universal» eller «Universal soft» rengjøringsklut.

- Åpne doseringsflasken 11.
- Grip den nedre delen av doseringsflasken og hold den diagonalt slik at 5 ml-merket er det laveste punktet.
- Tilsett 5 ml Koboclean Parquet universalrengjøringsmiddel 12 (opp til 5 ml-merket).
- Fyll doseringsflasken med vann opp til «maks.»-merket og lukk den.
- Trykk den nedre delen av doseringsflasken sammen (A) for å pumpe væsken inn i den øvre delen av doseringsflasken.
- *Fordel 100 ml av væsken jevnt over baksiden av rengjøringskluten ved å trykke (B) på den nedre delen av doseringsflasken.* 13 *Unngå å påføre væske på forsiden/rengjøringssiden.*

Under rengjøringsprosessen vil Kobold MF520/530 Rengjøringsklut dispensere fuktigheten som kreves, på gulvet.

FESTE KOBOLD MF520/530 RENGJØRINGSKLUT I KOBOLD KLUTHOLDEREN

Merknad! Risiko for skade ved feil bruk!

- Når du fester kluten i klutholderen, må du sørge for at kluten er festet i en jevn posisjon. Unngå alltid at kluten heller for mye mot klutholderen.

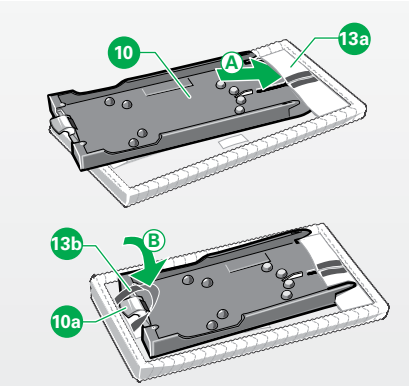

Fig. 3.24 Feste klutholderen i kluten.

- For å feste rengjøringskluten i klutholderen skyver du klutholderen 10 inn i posen 13a til kluten (A) først.
- Deretter setter du håndtaket 13b på kluten over grepet til håndtaket (grønt) 10a på klutholderen og fester det på borrelåsen på håndtaket (B).

SETTE INN KLUTHOLDEREN I ENHETEN

⚠ **Advarsel! Risiko for elektrisk støt!**

- Slå av Kobold støvsugeren på håndtaket hver gang kluten skiftes og trekk ut støpselet i tillegg for din egen sikkerhets skyld.

Merknad! Risiko for skade ved feil bruk!

- Unngå å bruke makt ved innsetting og fjerning av klutholderen.

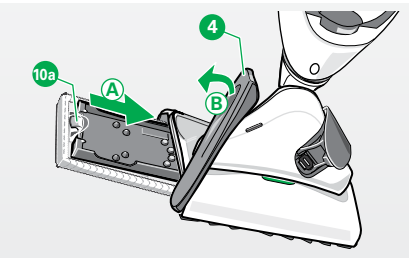

Fig. 3.25 Sette inn klutholderen i enheten

- Hold Kobold VK150 Støvsuger i håndtaket og vipp støvsugeren mot venstre side.
- Hold Kobold SP520/530 Klutholder i håndtaket (grønt) 10a og skyv den mens sidedekselet er åpent 4 inn i enheten til den har nådd endeposisjonen **(A)**.
- Få klutholderen til å låses på plass ved å trekke håndtaket oppover.
- Lukk deretter sidedekselet ved å folde det nedover og få dekselet til å låses på plass med et klikk **(B)**.

RENGJØRING MED KOBOLD SP530 RENGJØRINGSMUNNSTYKKE TIL HARDE GULV

⚠ **Forsiktig! Fare for personskade på grunn av utstøting av oppsugd materiale!**

- Unngå å bevege rengjøringsmunnstykket til harde gulv sideveis for å løsne grove partikler (f.eks. glasskår).
- Rengjør ikke i øyenhøyde når du bruker rengjøringsmunnstykket til harde gulv (f.eks. i trapper eller på plattformer).
- Slå av rengjøringsmunnstykket til harde gulv før du løfter det.

Merknad! Risiko for skade ved feil bruk!

- Hvis enheten hekter seg fast i gjenstander eller blir tilstoppet, må støvsugeren slås av umiddelbart for å unngå skader.

Vi anbefaler alltid å bruke enheten med sugeeffekttrinn 3.

- Beveg rengjøringsmunnstykket til harde gulv i jevne baner.
- Sørg for at rengjøringsmunnstykket til harde gulv er i stadig bevegelse.

BYTTE KOBOLD MF520/530 RENGJØRINGSKLUT

Merknad! Risiko for skade ved feil bruk!
- Etterlat aldri en våt klut i enheten under oppbevaring.

Hvis rengjøringskluten er for tørr eller for skitten, må du fjerne den fra Kobold SP530 Rengjøringsmunnstykke til harde gulv og sette inn en ny klut. Levetiden for en rengjøringsklut avhenger av hvor skittent gulvet er og gulvtypen.

- Rengjør brukte rengjøringskluter i vaskemaskin på 60 °C uten skyllemiddel.

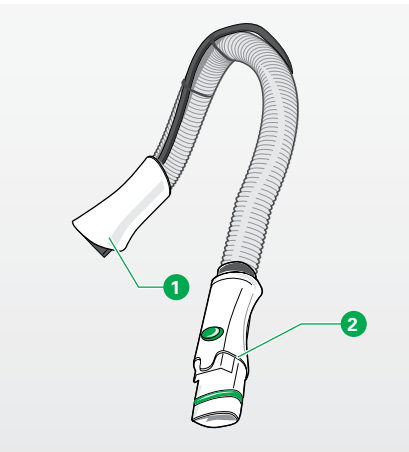

Fig. 3.26 Elektrisk sugeslange

3.4 Kobold ESS150 Elektronisk sugeslange

Den elektroniske sugeslangen kan brukes på mange ulike måter i forbindelse med Kobold.

FESTE KOBOLD ESS150 ELEKTRONISK SUGESLANGE

- Sett den elektroniske sugeslangeporten ❶ inn i tilbehørskontakten på Kobold.

Håndtaket ❷ på den elektroniske sugeslangen kan kobles til Kobold PB430 Polsterboy, Kobold FD15 Flexo-munnstykke, Kobold VD15 Variabelt munnstykke eller til tilbehørsdeler.

Bruk av Polsterboy med den elektroniske sugeslangen er spesielt praktisk fordi Polsterboy kan føres og brukes på en mer nøyaktig måte.

3.5 Kobold TR15 Teleskoprør

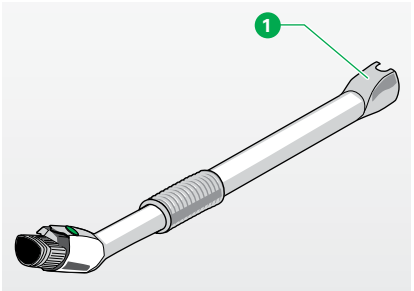

Fig. 3.27 Teleskoprør

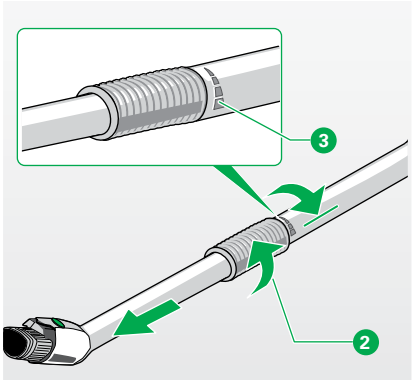

Fig. 3.28 Justere lengden

Vårt teleskoprør gjør det mulig å arbeide på høytliggende områder i rommet. Du kan lett støvsuge spindelvev, støv i hjørner eller støvsuge støvete gardinstenger uten problemene med å bruke en stige.

Forsiktig! Risiko for personskade fra uforseglet rør!
- Sørg for å låse håndtaket før du bruker teleskoprøret.

Hvis det brukes sammen med Kobold FD15 Flexo-munnstykket, kan du enkelt, praktisk og trygt rengjøre gardiner eller tapet høyt oppe under taket.

Takket være Kobold SD15 Soft-munnstykke kan du nå enkelt fjerne støv fra taklamper og lysekroner.

KOBLE TIL TELESKOPRØRET

For å bruke teleskoprøret må Kobold ESS150 Elektronisk sugeslange kobles til Kobold VK150 Støvsuger.
- Sett Teleskoprørporten ❶ inn i håndtaket på den elektroniske sugeslangen.

JUSTER LENGDEN OG LÅS

- Vri håndtaket ❷ i retningen merket «åpne» (angis av symbolet ❸) og juster teleskoprøret til ønsket lengde.
- Vri håndtaket ❷ i retning mot merket «lukk» for å låse teleskophåndtaket i den innstilte lengden.

3.6 Kobold PB430 Polsterboy

Polsterboy fjerner støv fra stoppede møbler på et blunk.
Dessuten rengjør den møbeltrekk raskere enn alle andre enheter fordi den suger og børster samtidig. Dette kapittelet forklarer hvordan du bruker Polsterboy.

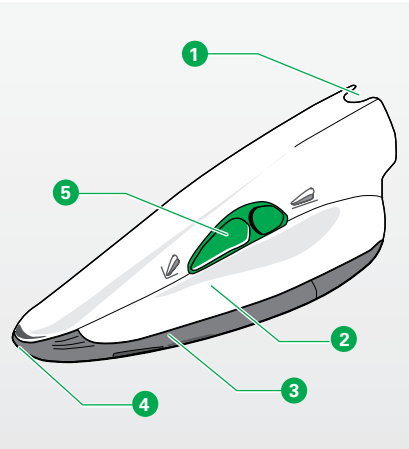

Fig. 3.29 Polsterboy

Bildeforklaring	
1	Tilbehørsfeste
2	Innfelte håndtak
3	Sugemunnstykke
4	Sugemunnstykkeåpning til ledd
5	Glidebryter

KOBLE TIL POLSTERBOY

- Koble den elektroniske sugeslangen til Kobold VK150 (kapittel «3.4 Kobold ESS150 Elektronisk sugeslange» on side 48).
- Koble Polsterboy til den elektroniske sugeslangen. For å gjøre dette skyver du håndtaket på den elektroniske sugeslangen inn i tilbehørskontakten 1 på Polsterboy.

⚠ **Forsiktig! Risiko for personskade fra bevegelige deler!**

- Støvsug ikke kroppsdeler. Støvsug ikke i nærheten av barn eller kjæledyr.
- Støvsug ikke håret med Polsterboy.
- Bruk ikke Polsterboy uten sugemunnstykket.

⚠ **Forsiktig! Fare for personskade på grunn av tidligere oppsugd materiale!**

- Unngå brå plassering av enheten på løse, grove partikler (f.eks. glasskår), spesielt i øyehøyde.

- Slå på støvsugeren. Polsterboy slås også på automatisk.

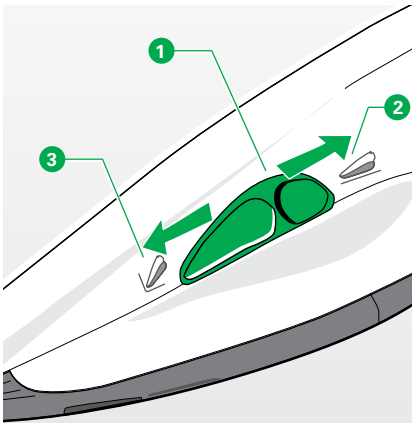

Fig. 3.30 Glidebryter

REGULERING AV SUGEEFFEKT

- Reguler sugeeffekten som vanlig på Kobold VK150 Støvsuger.
- Velg normalt effektnivå 2 på støvsugeren.
- Velg effektnivå 1 på støvsugeren når du arbeider med løse og/eller ømfintlige materialer.

STØVSUGING AV OVERFLATER

- Skyv den grønne skyvebryteren ❶ til posisjon «Støvsug overflate» ❷.
- Under rengjøringsprsoessen plasserer du sugeåpningene på Kobold PB430 Polsterboy flatt mot møbeltrekket.
- Støvsug over møbeltrekket enkelt og uten for mye trykk.

STØVSUGING AV SØMMER

- Skyv den grønne skyvebryteren «Støvsug søm» ❸.

For å støvsuge rester i område som er vanskelige å nå, f.eks. sømmer, fordypninger eller lignende områder, kan du bruke maksimal sugeeffekt.

- For å gjøre dette setter du Vorwerk-støvsugeren til maksimal sugeeffekt (effektnivå 3).

3.7 Kobold GD15 Vindusrengjøringssett

Når det brukes sammen med Kobold VK150 Støvsuger, fjerner vindusrengjøringssettet smuss og støv fra vinduer og andre jevne glassflater på kort tid. Kobold Vindusrengjøringssett rengjør vinduene grundig og uten å etterlate striper.

⚠ **Forsiktig! Risiko for personskade på grunn av feil bruk av rengjøringsmiddelet!**

- Sørg for at Koboclear-rengjøringsløsningen oppbevares utilgjengelig for barn!
- Unngå at Koboclear-rengjøringsløsningen kommer i kontakt med øynene. Hvis Koboclear-rengjøringsløsningen kommer i kontakt med øynene, må øynene uniddelbart vaskes med vann!
- Unngå svelging av Koboclear-rengjøringsløsningen.
  Ved svelging, kontakt lege omgående og vis frem emballasjen eller etiketten!
- Bruk Koboclear-rengjøringsløsningen kun i godt ventilerte rom!

Risiko for skade ved feil bruk!

- Påfør Koboclear-rengjøringsløsningen kun på glatte og ubehandlede glassflater.
- Unngå kontakt med fugemasse, vinduskarmer, vindusrammer eller gulv.
- Bruk ikke Koboclear til vindusrammer med åpne porer.



Fig. 3.31 Koboclear rengjøringsløsning

KOBOCLEAR RENGJØRINGSLØSNING

Koboclear består hovedsakelig av vann, alkohol og kalsiumkarbonat (kritt). Koboclear oppfyller lovbestemte retningslinjer når det gjelder miljøvennlighet og biologisk nedbrytbarhet. Rengjøringsløsningen er egnet til alle ubehandlede, jevne glassflater. Smusset på vindusrutene oppløses fra overflaten av rengjøringsløsningen og bindes til kalsiumkarbonat (kritt). Alkoholinnholdet på ca. 10 prosent sørger for at rengjøringsløsningen tørker raskt etter påføring på vindusrutene.

En flaske Koboclear er tilstrekkelig til ca. 100 m².
Koboclear-rengjøringsløsningen kan brukes i ca. 2 år etter åpning av pakningen.

Koboclear kan kjøpes av din kunderådgiver eller i Vorwerk-butikker eller i servicesenteret (se kapittel «8 Tjenester» on side 91).

Koboclear kan også kjøpes i vår nettbutikk på www.vorwerk.no

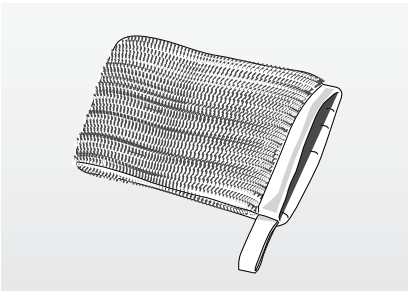

Fig. 3.32 Mikrofiberklut

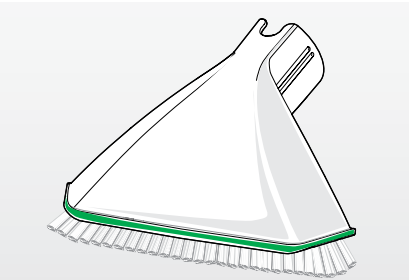

Fig. 3.33 Vindusmunnstykker

KOBOLD VINDUSKLUT GT15

Vinduskluten er laget av en spesiell mikrofiber, som ble valgt spesielt til arbeid med Koboclear-rengjøringsløsning. Påfør rengjøringsløsningen på vindusrutene ved å bruke vinduskluten og fordele det mens du bruker litt trykk.

KOBOLD VINDUSMUNNSTYKKE GD15

Fjern gjenværende, tørt krittpulver (kalsiumkarbonat) fra vindusrutene med vindusmunnstykket. Krittpulver må være tørt før støvsuging med vindusmunnstykket. Koboclear kan lett støvsuges fra ruten med hjelp av busten på vindusmunnstykket. Vindusmunnstykket kan nå frem til alle hjørner fordi den myke busten spres over hele bredden av vindusmunnstykket. Vindusmunnstykket kan dermed brukes som håndbørste, som rengjør vindusruten og samtidig suger opp støvet.

3.7.1 Bruk av Kobold Vindusrengjøringssett

Dette kapittelet forklarer hvordan man bruker Kobold GD15 Vindusrengjøringssett.

KLARGJØRING TIL VINDUSRENGJØRING

Ved å bruke Kobold ESS150 Elektronisk sugeslange eller Kobold TR15 Teleskoprør kan vindusmunnstykket føres sikkert og brukes både fleksibelt og nøyaktig.

- Koble til den elektroniske sugeslangen (kapittel «3.4 Kobold ESS150 Elektronisk sugeslange» on side 48).
- Koble til teleskoprøret (kapittel «3.5 Kobold TR15 Teleskoprør» på side 49).

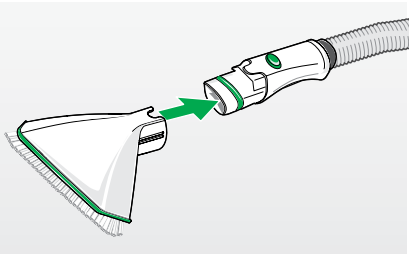

Fig. 3.34 Sette inn vindusmunnstykket på den elektroniske sugeslangen

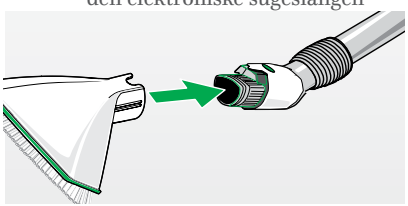

Fig. 3.35 Sette inn vindusmunnstykket på teleskoprøret

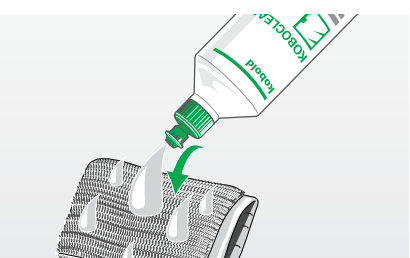

Fig. 3.36 Påføre Koboclear på klut

KOBLE KOBOLD VINDUSMUNNSTYKKE GD15 TIL KOBOLD VK150 STØVSUGER

- Fest vindusmunnstykket til Kobold ESS150 Elektronisk sugeslange eller Kobold TR15 Teleskoprør. For å gjøre dette skyver du tilkoblingsporten på vindusmunnstykket over tilkoblingsporten på den elektroniske sugeslangen eller teleskoprøret.
- Sørg for at vindusmunnstykket låses med et klikk til koblingsstykket på den elektroniske sugeslangen eller teleskoprøret.

KOBLE VINDUSMUNNSTYKKET FRA STØVSUGEREN

- Trykk på knappen på den elektroniske sugeslangen eller teleskoprørhåndtaket og trekk samtidig ut vindusmunnstykket fra koblingsstykket.

3.7.2 Rengjøring av vindusruter

Rist Koboclear-rengjøringsløsningen kraftig før bruk!

Koboclear er svært effektiv. Bruk den sparsomt.

KOBOLD-VINDUSRENGJØRINGEN FOREGÅR I TRE TRINN:

PÅFØRING AV KOBOCLEAR

- Fordel ca. 20-30 ml rengjøringsløsningen over hele området med vindusskluten når den påføres første gang.
- Fordel Koboclear-rengjøringsløsningen jevnt med vindusskluten på den ubehandlede vindusruten, slik at filmen blir liggende på vindusruten.

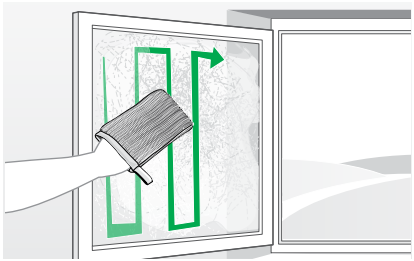

Fig. 3.37 Påføring av Koboclear

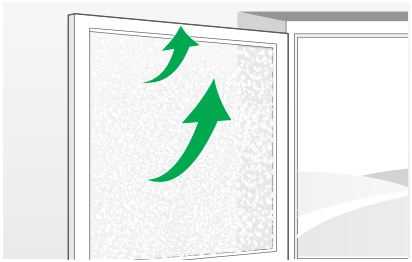

Fig. 3.38 La Koboclear tørke

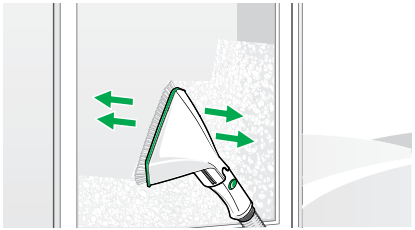

Fig. 3.39 Støvsuge Koboclear

- For hver ytterligere m² vindusflate påfører du en mindre mengde (1 til 2 spruter) med Koboclear-rengjøringsløsning på Kobold Vindusklut GT15.

3.7.3 La Koboclear tørke

Alkoholinnholdet i rengjøringsløsningen sikrer at vindusruten tørker raskt. Tørketiden avhenger av ytre forhold (luftfuktighet, rom- og utetemperatur) og benyttet mengde rengjøringsløsning. Hvite krittpulverrester (kalsiumkarbonat) vil finnes på vindusruten.

3.7.4 Støvsuge tørket Koboclear

Med Kobold Vindusmunnstykke GD15 kan du enkelt og raskt fjerne det hvite krittpulveret uten å etterlate rester eller striper. Tidkrevende polering er ikke nødvendig.

- La Koboclear tørke.
- Plasser vindusmunnstykket flatt på vindusoverflaten mens du arbeider med sugeåpninger.
- Skyv vindusmunnstykket jevnt over hele vindusruten og støvsug krittpulveret.

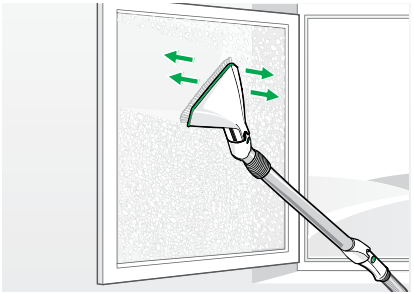

Fig. 3.40 Støvsug Koboclear ved å koble til teleskoprør

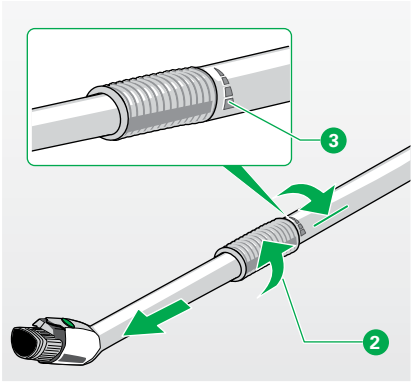

Fig. 3.41 Justere og låse lengden på teleskoprøret

STØVSUGING VED Å KOBLE TIL KOBOLD TR15 TELESKOPRØR

Justering av lengden på teleskoprøret på håndtaket.

- Vri håndtaket ❷ for å «åpne» (identifiserbar med symbolet ❸).
- Juster lengden på teleskoprøret.
- Vri håndtaket for å «lukke» (identifiserbar med symbolet ❸) for å låse teleskoprøret.

REGULERING AV SUGEEFFEKT

- Reguler sugeeffekten som vanlig på Kobold VK150 Støvsuger.
- Velg normalt effektnivå 3 på støvsugeren.

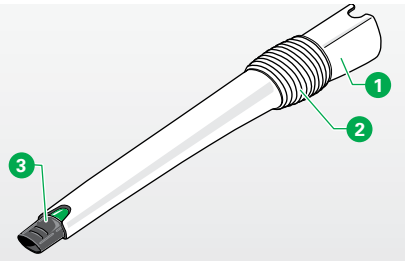

Fig. 3.42 Variabelt munnstykke

Bildeforklaring	
1	Kontakt
2	Hengsel
3	Spiss (uttrekkbar)
4	Fjærbelastet knapp

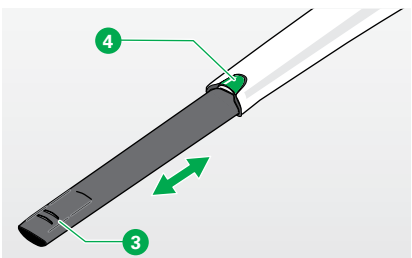

Fig. 3.43 Justere lengden

3.8 Ekstra tilbehør

Hvis du bruker munnstykkeproduktserien, vil du ha den perfekte løsningen for alle situasjoner. Dette kapittelet vil gi deg en oversikt over de ulike munnstykkene og bruksområdene.
Du kan montere tilbehøret direkte på Kobold ESS150 Elektronisk sugeslange eller Kobold TR15 Teleskoprør/Elektronisk sugerør.

3.8.1 Kobold VD15 Variabelt munnstykke

Det variable munnstykket er svært allsidig. Det har to tilbehør som kan brukes til ulike oppgaver.

- Fest den variable munnstykkeporten 1 til den elektroniske sugeslangen.

Det variable munnstykket er utstyrt med et ledd 2 slik at du kan støvsuge i en vinkel på 90 grader. Den uttrekkbare og fleksible spissen 3 lar deg nå frem til selv hjørner og steder som er vanskelige å nå eller veldig trange. I tillegg kan du utstyre spissen med ett av tilbehørene, 3 enten med borestøvtilbehøret eller med den stive børsten.

JUSTERE LENGDEN

- Trekk ut spissen 3
- For å skyve forlengelsen inn igjen, trykker du på den fjærbelastede knappen 4 og skyver spissen tilbake.

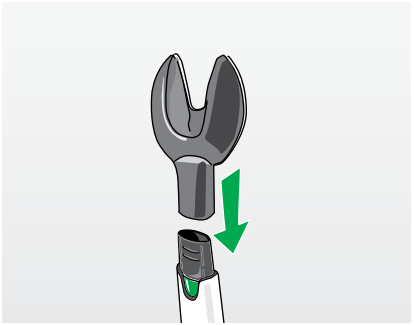

Fig. 3.44 Borestøvtilbehør

BORESTØVTILBEHØR

Med borestøvtilbehøret kan du suge opp borestøv. Du kan bore et hull i veggen uten å måtte bekymre deg for at støvet forurenser leiligheten.

- Koble borestøvtilbehøret til spissen på Kobold VD15 Variabelt munnstykke.
- Slå på Kobold VK150 Støvsuger
- Plasser borestøvtilbehøret med den forseglede baksiden mot veggen.

På grunn av sugekraften til støvsugeren vil borestøvtilbehøret klebe seg til veggen, forutsatt at den er helt jevn. På denne måten kan du fritt bruke hendene til å bore hullet.

Fjern borestøvtilbehøret fra veggen før du slår av støvsugeren.

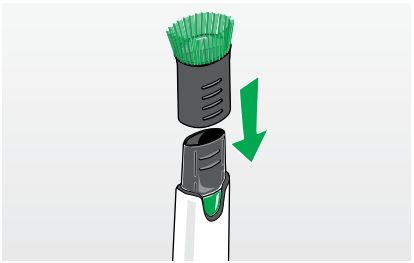

Fig. 3.45 Stiv børste

STIV BØRSTE

De stive børstene gjør at det variable munnstykket kommer til selv på de minste og trangeste stedene. Den er perfekt egnet til støvsuging av gulvlister og mellomrom mellom møbler og hyller.

- For å gjøre dette må du koble den stive børsten til tuppen av det variable munnstykket.

3.8.2 Kobold SD15 Mykt munnstykke



Fig. 3.46 Mykt munnstykke

Det myke munnstykket kan enten brukes til støvsuging av løst støv på en skånsom måte eller fjerne fastsittende smuss. Du kan modifisere børsteringens lengde og dermed tilpasse den til ulike typer overflater. Den er spesielt godt egnet til å støvsuge ujevne overflater som tastaturer, bokhyller, lampeskjermer og alle typer møbeloverflater.

- Koble det myke munnstykket til Kobold ESS150 Elektronisk sugeslange.
- Ved å bruke glidebryteren 1 kan du justere bustlengden.
- Øk bustlengden på lett støv eller ømfintlige gjenstander. For å gjøre dette skyver du glidebryteren 1 fremover.
- Reduser bustlengden ved å trekke glidebryteren 1 tilbake hvis du ønsker å fjerne fastsittende smuss og på overflater som ikke er ømfintlige.

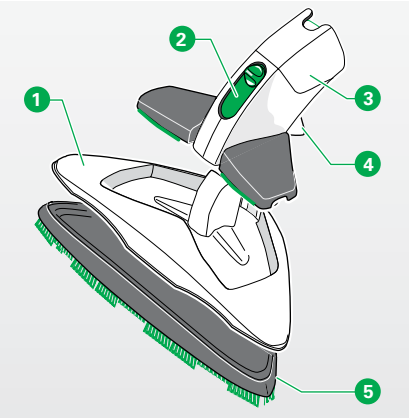

Fig. 3.47 Flexo-munnstykke

Bildeforklaring	
1	Rengjøringsplate
2	Glidebryter
3	Flexo-munnstykke – øverste del
4	Utløserspak
5	Børsteplate

3.8.3 Kobold SD15 Flexo munnstykke

Flexo-munnstykket er et universaltilbehør som kan brukes på ulike overflater. For å gjøre dette kan du justere munnstykket til ulike bruksområder:

Munnstykkeinnstilling	til støvsuging
Flexo-munnstykke – komplett	- Møbeloverflater og trapper - Vegger, dører
Flexo-munnstykke – øverste del	- Møbeltrekk, tekstiler, bilseter
Flexo-munnstykke – sammenfoldet	- Sømmer, hjørner - mellom møbeltrekk
Rengjøringsplate uten børsteplate	- Tapet, veggtekstiler

FLEXO-MUNNSTYKKE – KOMPLETT

Du kan bruke det komplett monterte Flexo-munnstykket til å støvsuge møbeloverflater eller trapper.

For å få flere funksjoner kan du bare bruke enkelte deler på Flexo-munnstykket avhengig av bruksområdet:

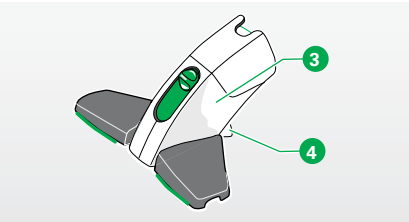

Fig. 3.48 Flexo-munnstykke – øverste del

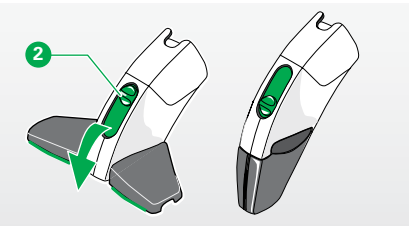

Fig. 3.49 Flexo-munnstykke – sammenfoldet

KOBOLD FD15 FLEXO-MUNNSTYKKE – ØVERSTE DEL

Ønsker du å støvsuge støv, tråder og hår fra møbeltrekk, tekstiler eller bilinteriøret?

- Da kan du fjerne munnstykkets rengjøringsplate.
- For å gjøre dette skyver du utløserspaken ❹ på baksiden av tilbehøret ned.
- Skyv Flexo-munnstykkets øverste del oppover ❸ og ut.
- Koble munnstykket til Kobold ESS150 Elektronisk sugeslange.

FLEXO-MUNNSTYKKE – SAMMENFOLDET

Vil du støvsuge støv fra sømmer, hjørner eller mellom møbeltrekk?

- Fjern munnstykkets rengjøringsplate.
- For å gjøre dette skyver du utløserspaken ❹ på baksiden av tilbehøret ned.
- Skyv Flexo-munnstykkets øverste del oppover ❸ og ut.
- Skyv glidebryteren ned ❷ slik at munnstykkets vinger foldes inn.
- Koble munnstykket til den elektroniske sugeslangen.

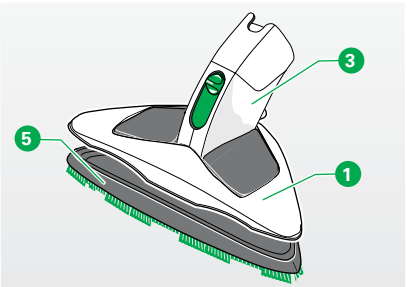

Fig. 3.50 Rengjøringsplate

RENGJØRINGSPLATE

Vil du rengjøre større områder, f.eks. møbeloverflater eller trapper, vegger og dører? Da kan du bruke munnstykkets rengjøringsplate.

- Monter rengjøringsplaten 1 på den øverste delen 3 av Kobold FD15 Flexomunnstykket.
- Sørg for at alle deler er riktig montert.
- Koble munnstykket til den elektroniske sugeslangen.
- For å rengjøre tapeter eller tekstilveggkledninger må du fjerne børsteplaten 5.
- For å fjerne børsteplaten 5 skyver du opp braketten på baksiden av tilbehøret og fjerner den hvite børsteplaten ved å trekke raskt.

4 VEDLIKEHOLD

Vedlikehold Kobold VK150 Støvsuger regelmessig, slik at den alltid kan gi deg glede og riktig funksjon. I det følgende kapittelet vil du lære hvordan du vedlikeholder de enkelte enhetene og tilbehørsdelene og hvordan du skifter ut deler.

Enhet/tilbehør	Trinn	Tid/hyppighet
Kobold VK150 Støvsuger	Bytte premium-filterposen	Sugeeffektindikator (gul), bare når enheten drives på nivå 3
	Rengjøring av motorbeskyttelsesfilteret	hvis skittent
	Bytte motorbeskyttelsesfilteret	hvis svært skittent
	Rengjøring av filterenheten	hvis skittent
Kobold EB370 Elektronisk børste	Kontrollere og rengjøre	En gang i måneden
	Bytte børster	hvis slitte

Kobold SP530 Rengjørings-munnstykke til harde gulv	Kontroll og rengjøring av tetningslepperammen	ved behov
	Kontrollere sugekanalen	ved behov
Kobold PB430 Polsterboy	Rengjør	hvis skittent
Vindusren-gjøringssett (Kobold GD15 vindusmunnstykke og Kobold GT15 vindusklut)	Rengjør	hvis skittent
Ekstra tilbehør	Rengjør	hvis skittent

⚠ **Advarsel! Risiko for elektrisk støt!**

- Slå alltid av støvsugeren før ettermontering, rengjørings og vedlikeholdsarbeider og koble strømkabelen fra stikkontakten.

4.1 Reservedeler og forbruksmateriell

Du har kjøpt et kvalitetsprodukt fra Vorwerk. For å holde deg like tilfreds i fremtiden med Kobold-støvsugeren som du var den første dagen, anbefaler vi at du bruker våre bestillingsalternativer for originale pleieprodukter og originale forbruksmateriell i tide.

Sertifisert kvalitet kan identifiseres av den originale kvalitetslogoen!

Vorwerk har gjort etterbestilling enkelt:

Enten personlig overfor din kunderådgiver eller i servicesenteret (se kapittel «8 Tjenester» on side 91).

eller www.vorwerk.no



Fig. 4.1 Forbruksvarer som kan etterbestilles f.v.t.r.: Kobotex, Koboclear, Koboclean, Lavenia, Kobosan Active, Dovina-duftbrikke, Premium-filterpose FP 140/150, Kobold MF520/530 Rengjøringsklut



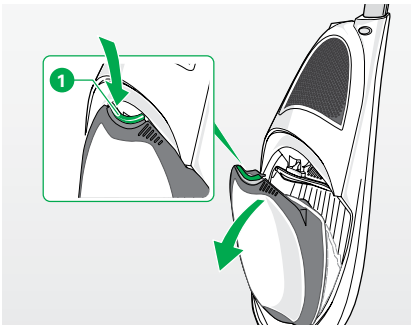

Fig. 4.2 Åpne filterenheten

4.2 Vedlikehold av Kobold VK150 Støvsuger

4.2.1 Bytte premium-filterpose Kobold FP140/150

Forsiktig! Tap av egnethet for allergikere!
- Bruk kun originale Vorwerk-filtre og filterposer.
- Bruk ikke brukte filterposer.

Merknad! Risiko for skade ved feil bruk!
Fuktighet i filterområdet kan skade støvsugeren.
- Dersom filterområdet blir fuktig, må du sørge for å tørke det før du bruker støvsugeren videre.
- Bytt filterposen og motorbeskyttelsesfilter.

Vorwerk premium-filterposer kan kjøpes av din kunderådgiver eller i servicesenteret (se kapittel «8 Tjenester» on side 91).

Vorwerk premium-filterposer kan også kjøpes i vår nettbutikk på www.vorwerk.no

ÅPNE FILTERENHETEN
- Trekk i den grønne spaken ❶ og åpne dekselet på filterenheten.

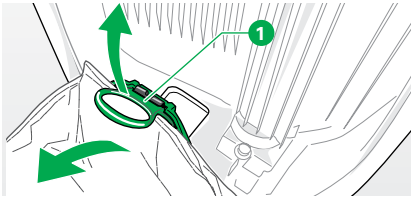

Fig. 4.3 Fjerne premium-filterposen

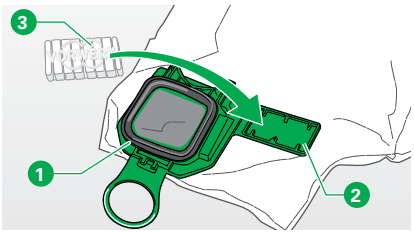

Fig. 4.4 Sette inn Dovina-duftbrikker

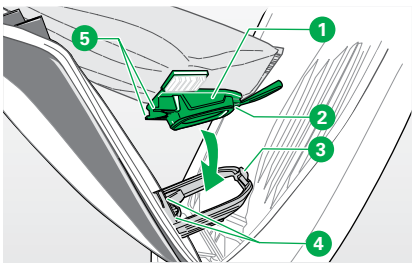

Fig. 4.5 Sette inn ny premium-filterpose

FJERNE PREMIUM-FILTERPOSEN KOBOLD VK140/150

- Fold den grønne ringen ❶ fremover, slik at luken på filteret løsner fra bunnplaten.
- Fjern filterposen og kast den i husholdningsavfallet.

SETTE INN DOVINA-DUFTBRIKKER

⚠ **Forsiktig! Kvelningsfare fra svelging av små deler!**
- Oppbevar små deler, f.eks. Dovina-duftbrikker, utilgjengelige for barn.

- Fjern Dovina-duftbrikken ❸ fra pakningen og legg den i holderen ❷ på siden av av luken ❶.

SETTE INN NY PREMIUM-FILTERPOSE

Merknad! Risiko for skade ved feil bruk!
- Unngå å sette inn filterposen med makt.

- Hold filterposen med luken ❶ vendt ned.
- Stikk først de to nesene ❺ på luken inn i de tilsvarende åpningene ❹.
- Skyv den øverste delen av luken ❷ mot metallklipset på rammen og koble luken til rammen ❸ slik at den klikker på plass.
- Skyv hjørnene på filterposen mellom føringene på filterdekselet på Kobold VK150 Støvsuger.
- Sørg for at filterposen er plassert helt under filterdekselet.

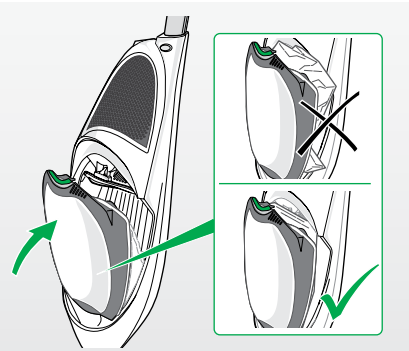

Fig. 4.6 Lukke filterenheten

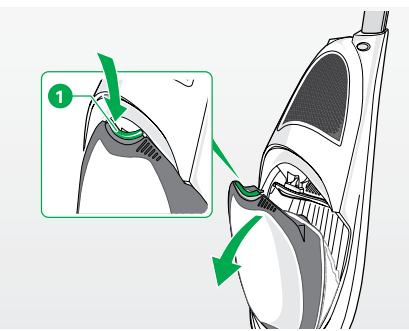

Fig. 4.7 Åpne filterenheten

LUKKE FILTERENHETEN

- Skyv filterdekselet igjen til det låses på plass.

Hvis premium-filterposen Kobold VK140/150 ikke er riktig plassert i rammen eller hvis den ikke er plassert i rammen i det hele tatt, vil ikke Kobold-filterenheten kunne lukkes igjen. Det samme gjelder dersom feil filter settes inn.

- Hvis filterdekselet bare kan lukkes med vanskelighet, må du ikke bruke makt. I stedet må du sørge for at filterposen er satt inn riktig.

4.2.2 Rengjøring og utskifting av Kobold VK150 Motorbeskyttelsesfilter

Motorbeskyttelsesfilteret brukes til å beskytte Kobold VK150 Støvsuger fra forurensning. For å sikre lang levetid på støvsugeren din, må du sørge for å vedlikeholde motorbeskyttelsesfilteret regelmessig.

Merknad! Risiko for skade ved feil bruk!

- Bruk støvsugeren kun med innsatt motorbeskyttelsesfilter.

Motorbeskyttelsesfilteret kan rengjøres så mange ganger som nødvendig. Det må bare byttes hvis filterposen blir skadet eller hvis motorbeskyttelsesfilteret er ekstremt skittent.

- Trekk i den grønne spaken ❶ og åpne dekselet på filterenheten.
- Trykk på sjakkelen ❷ på rammen av motorbeskyttelsesfilteret ❸ til motorbeskyttelsesfilteret frigjøres fra festet (se Fig. 4.8 on side 69).

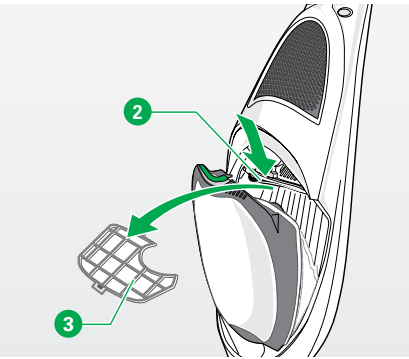

Fig. 4.8 Motorbeskyttelse

RENGJØRING AV KOBOLD VK150 MOTORBESKYTTELSESFILTER

Merknad! Risiko for skade ved feil bruk!

- Ikke rengjør motorbeskyttelsesfilteret med vann eller andre væsker.

BYTTE MOTORBESKYTTELSESFILTERET

- Hvis motorbeskyttelsesfilteret har blitt skadet eller forurenset, måt du sette inn et nytt.

Motorbeskyttelsesfilteret kan kjøpes av din kunderådgiver eller i servicesenteret (se kapittel «8 Tjenester» on side 91).

Motorbeskyttelsesfilteret kan også kjøpes i vår nettbutikk på www.vorwerk.no

SETTE INN MOTORBESKYTTELSESFILTERET

- Sett inn motorbeskyttelsesfilteret. Sørg for at motorbeskyttelsesfilteret klikker på plass.
- Lukk filterenheten.

Merknad! Risiko for skade som følge av feil bruk!

- Bruk støvsugeren kun med innsatt motorbeskyttelsesfilter.

4.3 Kobold EB370 Elektronisk børste

Advarsel! Risiko for elektrisk støt!
- Slå alltid av støvsugeren før ettermontering, rengjørings og vedlikeholdsarbeider og koble strømkabelen fra stikkontakten.

Forsiktig! Risiko for personskade fra bevegelige deler!
- Hold avstand til bevegelige deler på den elektroniske børsten.

4.3.1 Kontroll og rengjøring

UNDERSIDE
- Kontroller undersiden av og til for å hindre skader på enheten og gulvet.

FRONTMUNNSTYKKER

Dersom små steiner setter seg fast i frontmunnstykkene 1, kan du best fjerne disse gjenstandene med en spiss gjenstand, for eksempel en skrutrekker.

BØRSTEVALSER

Hvis tråder har kveilet seg rundt børstevalsene, kan du bare klippe dem av med saks.
- For å gjøre dette, setter du saksen inn i sporet 3 langs sideveggen på børstevalsene.
- Klipp av trådene og fjern dem.
- Dersom trådene er kraftig viklet inn, kan du først fjerne børstene og deretter trådene.

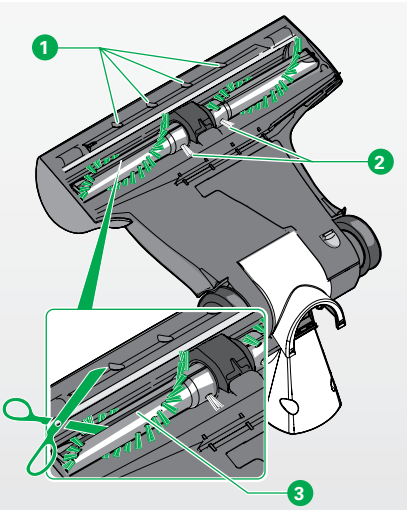

Fig. 4.9 Kontroll og rengjøring børstevalsene

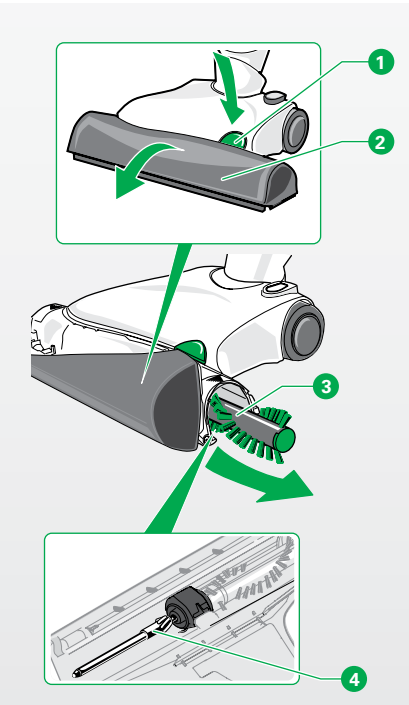

Fig. 4.10 Fjerning av børstevalsene

KONTROLL AV BØRSTEVALSENE

Den grønne busten på børstene må være lengre enn den gule busten (❶, Fig. 4.9 on side 70). Ellers vil ikke Kobold EB370 Elektronisk børste ha ønsket børsteeffekt.

- Kontroller av og til at den grønne busten fortsatt er lengre enn den gule busten (❷, Fig. 4.9).
- Hvis de ikke er det, må børstevalsene byttes ut.

4.3.2 Bytte børstene

FJERNING AV BØRSTEVALSENE

- Trykk på den grønne utløserknappen ❶. *Frontdekselet løsner.*
- Hold utløserknappen ❶ og åpne frontdekselet på ❷ begge sider.
- Trekk ut de grå børstevalsene ❸ på venstre og høyre side fra tunnelen.
- Rengjør bæreakselen ❹ ved behov.

SETTE INN BØRSTEVALSENE

- Sett inn børstevalsen med den grønne enden inn i siden med det grønne symbolet på det grå dekselet og den andre børstevalsen inn i motsatt side.
- Bytt alltid begge børstevalsene. Drei lett og skyv børstevalsene på drivakselen til de er helt satt inn.
- Kontroller at børstene fortsatt er fast på plass på drivakselen.
- Lukk frontdekselet med begge hender. Sørg for at du hører frontdekselet låses på plass.
- Hvis frontdekselet ikke vil lukkes, er ikke børstevalsene satt langt nok inn.



Børstevalser kan kjøpes av din kunderådgiver eller i servicesenteret (se kapittel «8 Tjenester» on side 91).



Børstevalser kan også kjøpes i vår nettbutikk på www.vorwerk.no

4.4 Kobold SP530 Multivasker

Advarsel! Risiko for elektrisk støt!

- Slå alltid av multivaskeren før du utfører montering, rengjøring eller vedlikeholdsarbeid.
- Før rengjøring og vedlikehold må støpselet også trekkes ut.
- Rengjør aldri elektriske forbindelser med vann, våte rengjøringsmidler eller våte Vorwerk-rengjøringskluter.
- Hell aldri vann over støvsugeren. Skyll den aldri med rennende vann.

Forsiktig! Risiko for personskade ved at kroppsdeler blir fanget!

- Hold avstand til bevegelige deler på multivaskeren.

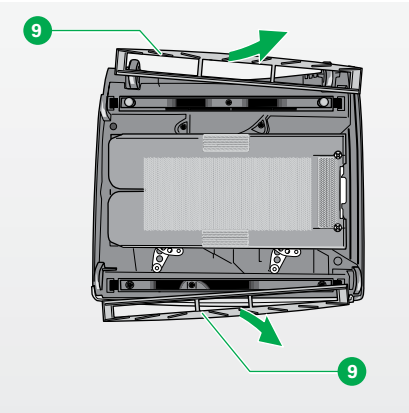

Fig. 4.11 Demontering av tetningslepperammen

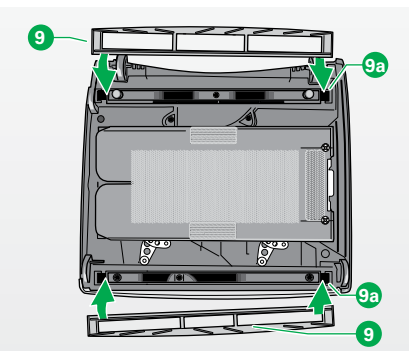

Fig. 4.12 Montering av tetningslepperammen

4.4.1 Kontroll og rengjøring av tetningslepperammen

Kontroller tilstanden på tetningsleppene regelmessig, fjern loballer, hår osv. ved behov.

DEMONTERING AV TETNINGSLEPPERAMMEN

For å rengjøre tetningsleppen grundig kan rammene demonteres fra enheten. Plasser støvsugeren på gulvet eller på et bord, slik at den siden som skal rengjøres (undersiden) er snudd opp.

- Grip midten av tetningslepperammen 9 og trekk den mot deg, slik at den løsner fra festemekanismen.
- Ved behov kan du rengjøre tetningslepperammen med rennende vann.

MONTERING AV TETNINGSLEPPERAMMEN

Før montering av tetningslepperammene i støvsugeren igjen, må de ha tørket fullstendig. På grunn av de ulike låsekrokene, passer hver tetningslepperamme bare på en side av enheten. Her må den kontinuerlige tetningsleppen på rammen rettes innover.

- Plasser tetningslepperammen 9 med låsekroker i den aktuelle låsemekanismen på enheten, først på bare én side 9a.
- Trykk tetningslepperammen lett sammen, slik at du også kan sette inn den andre siden.

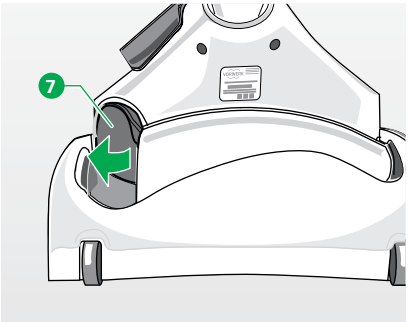

Fig. 4.13 Trekke ut sugekanalen

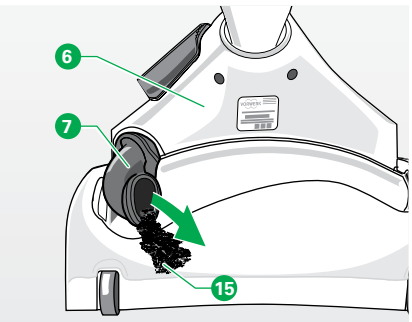

Fig. 4.14 Fjerne gjenstander

4.4.2 Kontrollere sugekanalen

Kontroller sugekanalene for tilstopping regelmessig.

- Hvis du vil fjerne tilstoppinger, må du fjerne sugekanalen 7 fra enheten i den nedre enden.
- Fjern eventuelle gjenstander 15 som blokkerer enheten.
- Sett inn sugekanalen igjen ved å trykke den inn i åpningen i enheten til du kan føle den låses på plass.
  Sugekanalen har nådd riktig stilling når braketten 6 kan beveges fritt etter å ha blitt satt inn.

4.5 Kobold PB430 Polsterboy

⚠ **Advarsel! Risiko for elektrisk støt!**

- Slå alltid av støvsugeren før ettermontering, rengjørings og vedlikeholdsarbeider og koble strømkabelen fra stikkontakten.
- Rengjør aldri Polsterboy eller sugemunnstykket med vann eller fuktige rengjøringsmidler.

⚠ **Forsiktig! Fare for personskade på grunn av tidligere oppsugd materiale!**

- Unngå brå plassering av enheten på løse, grove partikler (f.eks. glasskår), spesielt i øyehøyde.

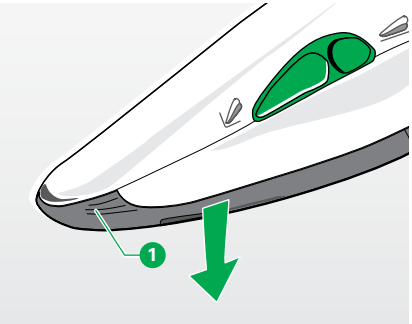

Fig. 4.15 Fjerne sugemunnstykket

- Koble Polsterboy fra sugeslangen.
- Hold sugemunnstykket i fingersporene 1 på sugeåpningen.
- Trekk av sugemunnstykket ved å trekke det nedover.
- Børst eller tørk enheten tørt.
- Kontroller sugemunnstykket av og til for å sikre at ingen tråder eller hår har kveilet seg rundt børstevalsene.
- I så fall må du fjerne sugemunnstykket.
- Klipp av trådene eller hårene med liten saks.
- Når du setter inn sugemunnstykket, må du først plassere spissen av munnstykket i de aktuelle åpningene.
- Skyv sugemunnstykket på fingersporene (1, Fig. 4.15 on side 75) fast mot enheten. Sørg for at du hører sugemunnstykket låses på plass.



Fig. 4.16 Støvsuge vindusmunnstykket

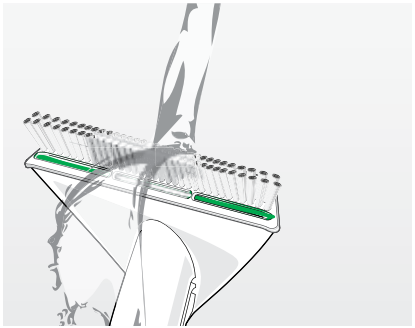

Fig. 4.17 Skylle vindusmunnstykket

4.6 Kobold Vindusrengjøringssett:

⚠ **Advarsel! Risiko for elektrisk støt!**

- Slå alltid av Kobold VK150 Støvsuger før montering, rengjøring og vedlikeholdsarbeider og koble strømkabelen fra stikkontakten.
- Sett aldri Kobold Vindusmunnstykke GD15 inn i støvsugeren, hvis vindusmunnstykket fortsatt er vått etter rengjøring.

Merknad! Risiko for skade ved feil bruk!

- Tørk ikke vindusmunnstykket i nærheten av varmeovner eller i direkte sollys, da plasten kan varmes opp.

Enhet/tilbehør	Tid/hyppighet	Trinn
Kobold GD15 Vindus-munnstykke	etter hver vindusrengjøring	• Koble vindusmunnstykket fra sugeslangen eller Kobold TR15 Teleskoprør. • Støvsug busten på vindusmunn-stykket med støvsugeren.
	ved behov av og til	• Koble vindusmunnstykket fra sugeslangen eller teleskoprøret. • Rengjør vindusmunnstykket under rennende vann for å skylle av krittpulverrester fra munnstykket. • La vindusmunnstykket tørke helt før du bruker det igjen.

Enhet/tilbehør	Tid/hyppighet	Trinn
Kobold GD15 Vindusklut	etter hver vindusrengjøring	• Vask vinduskluten grundig under rennende vann.
	ved behov	• Vask vinduskluten i vaskemaskin på maks. 60 °C uten tøymykner, som angitt på etiketten på vinduskluten.

4.7 Ekstra tilbehør

Følgende kapittel gjelder for følgende tilbehør:
- Kobold HD50 Munnstykke til harde gulv
- Kobold VD15 Variabelt munnstykke
- Kobold FD15 Flexo munnstykke
- Kobold SD15 Mykt munnstykke

- Tilbehørsdelene kan skylles av under rennende vann.
- La tilbehørsdelene tørke før du setter dem inn igjen.
- Rengjør busten på det myke munnstykket med såpe og lunkent vann.

5 FEILSØKING

Advarsel! Risiko for elektrisk støt og personskade!
- Utfør aldri reparasjoner på enheten selv.
  Reparasjoner av elektriske enheter skal utføres av den ansvarlige Vorwerk-kundeserviceavdelingen.

Hvis enheten din ikke fungerer riktig, kan det skyldes følgende årsaker:

Feil	Mulige årsaker og utbedring
Filterdekselet har løsnet fra enheten.	Det er mulig du har kommet borti det åpne dekselet. Sett inn dekselet igjen: • Legg Kobold VK150 Støvsuger horisontalt på gulvet. • Plasser filterlokket 1 i 60° vinkel på dreieleddene 3 på enheten. • Skyv filterdekselet 1 kraftig med pluggene 2 inn i dreieleddene 3 til de klikker på plass.
Støvsugeren avgir en ubehagelig lukt.	Premium-filterposen FP140/150 har mistet evnen til å holde på lukt, selv om den ikke er full. • Bytt ut premium-filterposen og sett inn en ny Dovina-duftbrikke. • Rengjør sugekanalen i støvsugeren grundig og/eller den tilkoblede enheten samt motorbeskyttelsesfilteret.

KOBOLD VK150 STØVSUGER

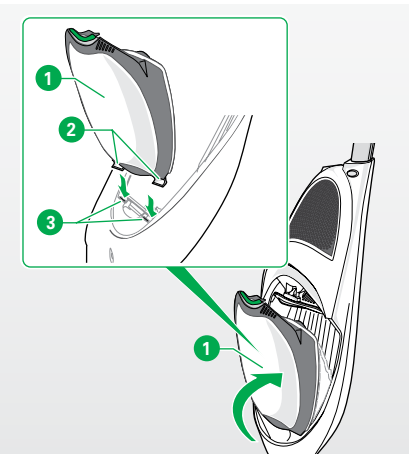

Fig. 5.1 Sett på dekselet igjen

KOBOLD VK150 STØVSUGER

Feil	Mulige årsaker og utbedring
Støvsugerens sugeeffekt avtar.	Premium-filterposeen FP140/150 er trolig full. • Bytt premium-filterposen. Sugekanalen i støvsugeren eller i et annet tilkoblet tilbehør er blokkert. • Rengjør sugekanalen i støvsugeren og/ eller i et annet tilkoblet tilbehør. • Sørg for at sugeeffektindikatoren i nivå 3 ikke lyser gult. Ellers må du bytte premium-filterposen. Motorbeskyttelsesfilteret er ekstremt skittent. • Rengjør eller bytt motorbeskyttelsesfilteret (kapittel «4.2.2 Rengjøring og utskifting av Kobold VK150 Motorbeskyttelsesfilter» på side 68).
Støvsugeren vil stille seg inn på et annet effektnivå og vil støye mer.	Etter lengre tids bruk med høy omgivelsestemperatur eller når filterposen er full eller blokkert, vil Kobold stille seg inn på et annet effektnivå som følge av overoppheting, slik at sugeevnen ikke lenger kan reguleres. I dette tilfellet vil ventilen åpnes automatisk, slik at luften kan strømme direkte inn i det indre av motoren. • Kontroller sugekanalen og det tilkoblede tilbehøret. • Fjern blokkeringer og bytt premium-filterposen ved behov. • La motoren avkjøles.
Enheten fungerer ikke.	Støpselet på tilkoblingskabelen er kanskje ikke riktig tilkoblet. • Sørg for at riktig tilkobling er opprettet (klikk).

KOBOLD EB370 ELEKTRONISK BØRSTE

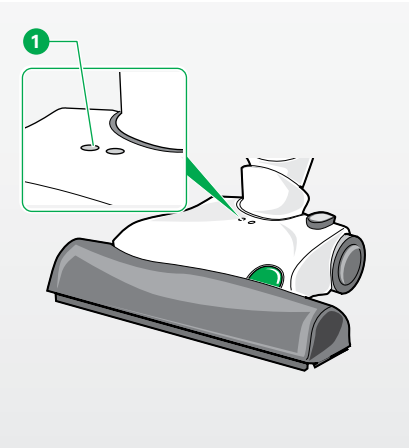

Fig. 5.2 Driftsdisplayet blinker

Feil	Mulige årsaker og utbedring
Kobold EB370 Elektronisk børste støyer for mye.	Børstevalsene er ikke satt inn riktig. • Kontroller at børstevalsene er riktig satt inn. Børstevalsene må alltid være på linje med det aktuelle fargede symbolet (grønt mot grønt). • Bytt alltid begge børstene. Kanskje originalt Kobold-tilbehør ikke ble brukt, noe som kan føre til lager- eller motorsvikt. • Bruk kun originale Kobold-børstevalser. En gjenstand kan ha blitt sittende fast i området rundt børstevalsene. • Fjern gjenstanden. Støvsugeren kan støye mye når den brukes på harde gulv.
Tråder har kveilet seg rundt børstevalsene.	• Klipp av trådene som beskrevet i kapittelet Vedlikehold «4.3 Kobold EB370 Elektronisk børste» og «4.3.1 Kontroll og rengjøring» på side 70.
Den elektroniske børsten vil slå seg av automatisk, driftsdisplayet 1 blinker.	En støvsugd gjenstand blokkerer børstene på den elektroniske børsten. • Slå av støvsugeren og trekk ut strømkabelen fra stikkontakten. • Fjern gjenstanden. Tråder blokkere den elektroniske børsten. • Klipp av trådene som beskrevet i kapittelet Vedlikehold «4.3 Kobold EB370 Elektronisk børste» og «4.3.1 Kontroll og rengjøring» på side 70.

KOBOLD EB370 ELEKTRONISK BØRSTE

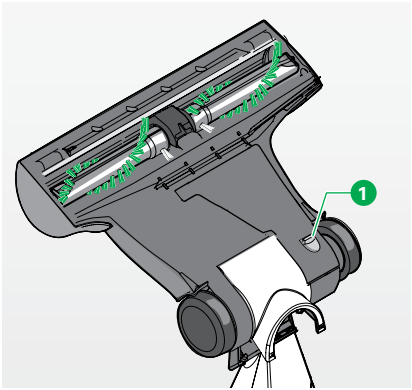

Fig. 5.3 Inspeksjonsluken på undersiden av den elektroniske børsten

Feil	Mulige årsaker og utbedring
Dekselet vil ikke lukke seg.	Børstevalsene er ikke skjøvet langt nok iinn eller har blitt blandet sammen. Skyv inn børstevalsene helt til enden. • Kontroller om børstevalsene har blitt satt på riktig side.
Sugekanalen til den elektroniske børsten er blokkert.	• Åpne inspeksjonsluken 1 på undersiden av den elektroniske børsten. • Fjern blokkeringen. • For å gjøre dette kan du bruke en passende gjenstand (f.eks. skrutrekker, heklenål).
Den elektroniske børsten kan bare beveges med store vanskeligheter.	Du har kanskje satt effektnivået for høyt. • Bruk på/av-bryteren på håndtaket på Kobold VK150 Støvsuger for å stille den til et lavere effektnivå eller bruk generelt den automatiske innstillingen.
Enheten vil ikke fungere etter bytte av børstevalsene.	Den elektroniske børsten er ikke koblet riktig til baseenheten. • Kontroller at støpselforbindelsen mellom den elektroniske børsten og baseenheten er riktig tilkoblet. Børstevalsene er ikke satt inn riktig. • Plasser børstevalsene nøyaktig på drivakslene.

KOBOLD FK370 RENSESETT

Feil	Mulige årsaker og utbedring
Kobold FK370 Rensesett passer ikke i den elektroniske børsten.	Hvis rensesettet ble plassert på en varmeovn eller i direkte sollys, kan den ha blitt vridd som følge av dette. • Kjøp et nytt rensesett.

KOBOLD SP530 MULTIVASKER

Feil	Mulige årsaker og utbedring
Kobold SP530 Multivasker slås av automatisk, driftsindikatoren «PÅ» blinker grønt.	Det er mulig at motoren er overbelastet. • Slå av Kobold VK150 Støvsuger. • Slå på støvsugeren og lukk sekundær-luftklaffen på multivaskeren.
Multivaskeren svinger for mye.	Kobold MF520/530 Rengjøringsklut er ikke festet riktig. • Kontroller at rengjøringskluten er tilstrekkelig og jevnt festet på klutholderen. Klutholderen er ikke satt inn riktig. • Kontroller at klutholderen er satt inn og låst på plass i riktig i multivaskeren. Det er mulig at man ikke har brukt originale rengjøringskluter. • Bruk kun originale rengjøringskluter.
Tilkoblingen på multivaskeren er blokkert.	• Fjern blokkeringen med et egnet verktøy (f.eks. skrutrekker, heklenål).
Sugekanalen på multivaskeren er blokkert.	• Fjern blokkeringen. • Fjern blokkeringen med et egnet verktøy (f.eks. skrutrekker, heklenål).
Multivaskeren har slått seg av selv, den røde driftsindikatoren «STOPP» blinker mens støvsugeren samtidig slår seg av.	Fuktighet har blitt sugd inn • Slå av støvsugeren • Slå på støvsugeren og lukk sekundærluftklaffen på multivaskeren etter at enheten har tørket fullstendig. • Det er mulig at dette trinnet må gjentas flere ganger.

KOBOLD SP530 MULTIVASKER

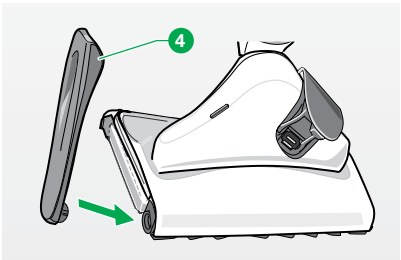

Fig. 5.4 Sette på sidedekselet igjen

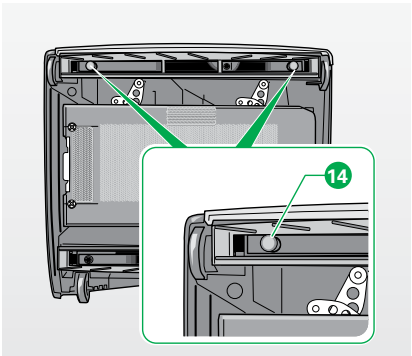

Fig. 5.5 Fjerne støtteføttene

Feil	Mulige årsaker og utbedring
Multivaskeren lager støy.	Det er mulig at enheten ikke er blitt lukket riktig eller at klutholderen ikke er riktig montert. • Kontroller om sidedekselet 4 er på plass og riktig lukket. Hvis ikke, sett inn og lukk sidedekslet. • Kontroller setet og låsemekanismen på klutholderen.
Støvsugeresultatet på multivaskeren er utilstrekkelig.	Det er mulig at tetningslepperammene er skitne og tilstoppet. • Fjern og rengjør tetningslepperammene. Det er mulig at Kobold MF530 Rengjøringsklut har blitt festet i diagonal posisjon på klutholderen og kolliderer med tetningslepperammene. • Kontroller at rengjøringskluten er jevnt festet på klutholderen.
Sekundærluftklaffen lukker ikke / forblir ikke lukket.	Det er mulig at holdemagneten er skitten. • Rengjør overflaten på magneten.
Multivaskeren fører til streker/ merker på gulvet.	Det er mulig at støtteføttene berører gulvet. • I dette tilfellet må du fjerne støtteføttene 14.
Rengjøringseffekten på multivaskeren forverres.	Det er mulig at Kobold MF530 Rengjøringsklut er svært skitten. • Bytt kluten. Det er mulig at rengjøringskluten er for skitten. • Bytt kluten. Rengjøringskluten er ikke jevnt fuktet. • Når du fukter rengjøringskluten, må du sørge for en jevn fordeling av væsken.

KOBOLD SP530 MULTIVASKER

Feil	Mulige årsaker og utbedring
Multivaskeren rengjør kanter utilstrekkelig.	Det er mulig at rengjøringskluten har blitt fuktet utilstrekkelig. • Gjenta rengjøringsprosessen med en ny klut. • Når du fukter rengjøringskluten, må du sørge for en jevn fordeling av væsken. Det er mulig at rengjøringskluten ikke har blitt festet tilstrekkelig. • Kontroller at rengjøringskluten er tilstrekkelig og jevnt festet på klutholderen.
Når Kobold VK150 Støvsuger slås på, blinker den røde driftsindikatoren «Stopp».	Sekundærluftklaffen ble operert før støvsugeren ble slått på. • Slå av støvsugeren og slå den på deretter på igjen.

KOBOLD SP530 MULTIVASKER

Feil	Mulige årsaker og utbedring
Systemet lager streker.	Det er mulig at rengjøringsmiddelet har blitt overdosert. • Gjenta rengjøringsprosessen med en ny klut og rent vann. Det er mulig at det er restmengder av gamle pleieprodukter og rengjøringsmidler på gulvet. • Gjenta rengjøringsprosessen til resultatet forbedrer seg, det kan kreves en grunnleggende rengjøring. Det er mulig at Kobold MF520/530 Rengjøringsklut er svært skitten. • Bytt kluten. Fuktighetsfilmen tørker ikke jevnt. • Fjern resterende væskemengder med en tørr klut i et andre rengjøringstrinn.
Det er merker.	Håndtaket på kluten er ikke festet riktig. • Kontroller festet på håndtaket på kluten.
En smussfilm er fortsatt på gulvet.	Det er mulig at rengjøringskluten er for skitten. • Bytt kluten.
Flekkfjerningen er utilstrekkelig.	Det er mulig at rengjøringskluten er for skitten. • Bytt kluten.
Fuktighetsfilmen er ujevn.	Det er mulig at rengjøringskluten har blitt fuktet utilstrekkelig. • Gjenta rengjøringsprosessen med en ny klut. • Når du fukter rengjøringskluten, må du sørge for en jevn fordeling av væsken.

KOBOLD SP530 MULTIVASKER

Feil	Mulige årsaker og utbedring
Gulvet blir for våttt.	Det er mulig at Kobold MF520/530 Rengjøringsklut ble fuktet for mye. • Følg doseringsinstruksjonene. • Fjern resterende væskemengder ved behov med en tørr klut i et andre rengjøringstrinn.
Etter rengjøring ser gulvet anløpt ut.	Det er mulig at det er restmengder av gamle pleie- og poleringsprodukter og rengjøringsmidler på gulvet. • Gjenta rengjøringsprosessen og bytt klut ved behov til det blir bedre.

KOBOLD PB430 POLSTERBOY

Feil	Mulige årsaker og utbedring
Polsterboy fungerer ikke.	Polsterboy ble koblet til Kobold TR15 Teleskoprør eller sugeslangen uten strømledningen. • Koble Polsterboy til Kobold ESS150 Elektronisk sugeslange. Kobold VK150 Støvsuger er ikke slått på. • Slå på støvsugeren.
Børstene i Polsterboy er deformert eller sammenfiltret.	Frynser eller stoff ble sugd inn og trukket ut igjen. • Bytt sugemunnstykket.

KOBOLD PB430 POLSTERBOY

Feil	Mulige årsaker og utbedring
Børstene i Polsterboy roterer ikke lenger.	Støvsugeren er ikke slått på. • Slå på støvsugeren. Sugemunnstykket er ikke satt inn riktig. • Sørg for å låse sugemunnstykket riktig. Noe ble sugd inn som blokkerer børstene. • Slå av støvsugeren og trekk ut strømkabelen fra stikkontakten. • Fjern gjenstanden. • Slå på enheten igjen.

KOBOLD SD15 FLEXO MUNNSTYKKE

Feil	Mulige årsaker og utbedring
Flexo-munnstykkets vinger er hektet av.	• Fest vingene igjen.

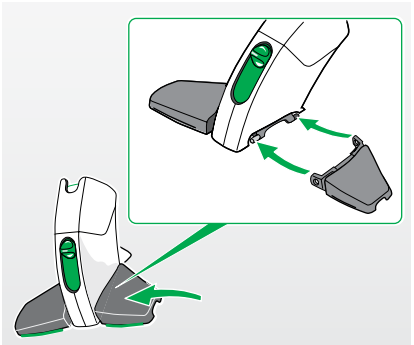

Fig. 5.6 Fest vingene igjen

Hvis feilen ikke kan utbedres, kan du kontakte Vorwerks kundeserviceavdeling (se punkt «8 Tjenester» on side 91).

6 AVFALLSBEHANDLING OG MILJØVERN

6.1 Avfallsbehandling av enheten



Som eier av en elektrisk og elektronisk enhet er det ikke lovlig tillatt (iht. EU-direktiv 2002/96/EU av 27. januar 2003 om elektrisk og elektronisk utstyr og Loven om elektrisk og elektronisk utstyr av 16.03.2005) å kaste denne enheten eller de elektriske/elektroniske deler i usortert husholdningsavfall.

- Bruk i stedet de gratis innsamlingssentrene som er beregnet til dette formålet.
- Kontakt din by- eller kommuneadministrasjon for å få informasjon.

6.2 Avfallsbehandling av emballasje

Emballasjen er en viktig del av vårt produkt. Den beskytter enhetene mot skader under transport og reduserer risikoen for feil på enheten. Derfor kan vi ikke unngå å bruke emballasje. Hvis du ønsker å returnere eller sende inn enheten i garantitiden, eller etter den, til service eller kundeserviceavdelingen, gir den originale emballasjen best beskyttelse mot skader under transport.
Hvis du likevel ønsker å kaste emballasjen, kan du gjøre dette når som helst og uten begrensning på ditt regionale avfallsanlegg (avfallspapir, gult kategori, resirkuleringsanlegg, avfallspapirinnsamling osv.) For å gjøre dette har Vorwerk autoriserte samarbeidspartnere.

Hvis du har spørsmål, kan du kontakte det relevante servicesenteret (se kapittel «8 Tjenester» on side 91).

6.3 Informasjon om miljøvern

Bevare natur og beskytte miljøet: I Vorwerk er miljøvern et viktig selskapsmål.

MINDRE EMBALLASJE

Vi bruker kun miljøvennlig materiale som blir resirkulert hvis det blir avfallsbehandlet riktig. Vi har et aktivt fokus på å redusere avfall fra emballasje under utviklingsfasene og er opptatt av avfallsbehandling og resirkulering av emballasjen.

ENERGISPARING

Vorwerk-produktene beskytter miljøet: De bruker kun lite energi kombinert med høy sugeeffekt.

MILJØVENNLIG PRODUKSJON

Vi legger stor vekt på miljøvern ved
produksjon av våre produkter. Vi bruker resirkulerbar plast og fargestoffer.
Vi unngår bevisst bruk av forurensende flammehemmere.
Til våre filterposer bruker vi løsemiddelfrie limtyper, ubleket papir eller ufarlig plast. Våre brukerhåndbøker er laget av materialer fra bærekraftig administrerte skoger og er bleket uten bruk av klor.

GJENBRUKBARE MATERIALER

Materialene til våre produkter kan resirkuleres nesten fullstendig. Vi unngår stort sett bruk av PVC.
Ved produksjon av våre produkter sikrer vi «sorterte» materialer:
De brukte stoffene kan senere bli separert tilsvarende på moderne anlegg uten stort energiforbruk. For å gjøre dem enda lettere å resirkulere har vi merket de fleste av plastkomponentene våre.

7 GARANTI

Eventuelle garantiytelser finnes i ordrebekreftelsen eller kjøpekontrakten.

8 TJENESTER



Medarbeiderne i vår telefonservice står gjerne til din disposisjon:
Telefon: 331 35 777
E-post: service@vorwerk.no



eller www.vorwerk.no

9 TEKNISKE DATA

KOBOLD VK150 STØVSUGER

Kobold VK150 Støvsuger				
Sikkerhetsmerking				
Hus	Høyverdig resirkulerbar plast			
Motor	Vedlikeholdsfri reluktansmotor med kulelagre med elektronisk effektkontroll ved en nominell rotasjonshastighet på 60 000 o/min.			
Vifte	Ettrinns radialvifte			
Spenning	220-240 volt vekselstrømspenning 50/60 Hertz			
Merkeeffekt	800 W (maks. 1200 W merkeeffekt med tilleggsutstyr)			
Elektrisk strrømuttak uten elektronisk tilbehørsdel eller munnstykke	Nivå A	1. nivå	2. nivå	3. nivå
	130-800 watt	130 watt	450 watt	800 watt
Arbeidsradius	min. 10 m iht. IEC 60312-1			
maks. undertrykk	175 hPa			
maks. luftmengde	39,5 l/s			
maks. sugeeffekt	260 watt med et rent filter i henhold til IEC 60312-1			
maks. virkningsgrad	32 %			
Premium-filterposevolum	2,5 l i samsvar med IEC 60312-1			
Filtereffekt	bedre 99,99% i samsvar med EN 60312-1			
Vekt	Ca. 3 kg (uten tilbehør)			
Mål	Høyde: ca. 14 cm, bredde: ca. 21 cm, lengde: ca. 72/109 cm			
Lydutslipp	81 dB(A) re 1 pW lydeffektnivå med Kobold EB370 i henhold til EN 60704-3			

KOBOLD EB370 ELEKTRONISK BØRSTE

Kobold EB370 Elektronisk børste	
Sikkerhetsmerking	
Hus	Høyverdig resirkulerbar plast
Motor	Vedlikeholdsfri DC-motor og vedlikeholdsfri remdrift
Spenning	220-240 Volt vekselstrømspenning 50/60 Hertz
Merkeeffekt	100 W (kan kun brukes i forbindelse med Kobold-støvsugere)
Børster	Utskiftbare roterende børster
Arbeidsbredde	300 mm
Rotasjonshastighet på børstene	Ca. 6200 o/min
Myk funksjon	800 o/min
Børstehøydejustering	Automatisk
Rotasjonshastighet med rensesett	Ca. 1700 o/min
Vekt	1,6 kg
Mål	Høyde: ca. 7 cm (med horisontal skjøt) bredde: ca. 30 cm, lengde: ca. 33 cm (med horisontal skjøt)
Lydutslipp	81 dB(A) re 1 pW lydeffektnivå med Kobold VK150 i henhold til EN 60704-3

KOBOLD SP530 MULTIVASKER

Kobold SP530 Multivasker	
Sikkerhetsmerking	
Hus	Resirkulerbar plast av høy kvalitet
Girenhet	1. trinn – sylindrisk tannhjul/snekkedrev 2. trinn – vedlikeholdsfritt tannremdrev 1350 o/min.
Motor	Vedlikeholdsfri DC-børstemotor
Spenning	220 – 240 V vekselspenning 50/60 Hz
Merkeeffekt	100 W (kan kun brukes i forbindelse med Kobold-støvsugere)
Vekt	ca. 3 kg
Mål	Høyde: ca. 12 cm (med horisontal skjøt) bredde: ca. 31 cm, lengde: ca. 36 cm (med horisontal fuge)
Lydutslipp	87 dB(A) re 1 pW lydeffektnivå med Kobold VK150 i henhold til EN 60704-3 på glatte fliser

KOBOLD PB430 POLSTERBOY

Kobold PB430 Polsterboy	
Sikkerhetsmerking	
Hus	Kvalitetsplast med avtakbart sugemunnstykke laget av uknuselig polyamid
Motor	Vedlikeholdsfri DC-motor med direkte overføring
Børstemekanikk	2 motroterende børstevalser med ca. 4000 o/ min., lagret vedlikeholdsfritt
Spenning	220-240 Volt vekselstrømspenning 50/60 Hertz
Strømeffekt:	50 watt
Vekt	600 g
Mål	Høyde: ca. 11 cm bredde: ca. 8 cm lengde: ca. 25 cm
Lydutslipp	87 dB(A) re 1 pW lydeffektnivå med Kobold VK150 i henhold til EN 60704-3 på stoff

10 EU-ENERGIMERKE*

KOBOLD VK150 STÅENDE RENGJØRINGSMASKIN MED KOBOLD EB370 TEPPEBØRSTE

Produsent/Leverandør	Vorwerk Elektrowerke GmbH & Co. KG, Wuppertal, Germany
Modell	Kobold VK150 med Kobold EB370
Energieffektivitetsklasse	B
Årlig energiforbruk	32,9 kWh/år, basert på 50 rengjøringsprosesser. Det faktiske årlige energiforbruket er avhengig av hvordan apparatet brukes.
Ytelse for rengjøring av tepper	B
Ytelse for rengjøring av harde gulv	A
Støvutslippsklasse	A
Lydeffektnivå	81 dB(A) re 1 pW
Nominelt effektforbruk	800 + 100 W
Kontroll	som unviersalstøvsuger

KOBOLD VK150 STÅENDE RENGJØRINGSMASKIN I KOMBINASJON MED KOBOLD HD50 BØRSTE FOR HARDE GULV

Produsent/Leverandør	Vorwerk Elektrowerke GmbH & Co. KG, Wuppertal, Germany
Modell	Kobold VK150 med Kobold HD50
Energieffektivitetsklasse	A
Årlig energiforbruk	26,7 kWh/år, basert på 50 rengjøringsprosesser. Det faktiske årlige energiforbruket er avhengig av hvordan apparatet brukes.
Ytelse for rengjøring av tepper	den medfølgende dysen er ikke egnet for bruk på tepper
Ytelse for rengjøring av harde gulv	C
Støvutslippsklasse	A
Lydeffektnivå	84 dB(A) re 1 pW
Nominelt effektforbruk	800 W
Kontroll	som støvsuger for harde gulv

* De brukte måle- og beregningsmetodene for å kontrollere produktdataene i tabellen ved siden av ble utført i samsvar med kravene i EU-direktiv 665/2013/EU. Gjeldende standarder: EN 60312-1; EN 60335-2-2; EN 60704-2-1; EN 60704-3

kobold VK150 Støvsuger



Ser du etter kvalitet?
Da ser du etter Vorwerk

Eneimportør av Vorwerk i Norge

Trimakk ANS
PB 2219
3255 LARVIK
331 35 777
www.vorwerk.no

VORWERK

GA 85006-02 VK150 el NO 0215