kobold

BRUKERHÅNDBOK
KOBOLD VK200 STØVSUGER OG TILBEHØR

VORWERK



INNHOLD

Produktoversikt

Innledende merknad

1 For din sikkerhet ⚠ 7
1.1 Riktig bruk 7
1.2 Advarsler om farer 10
1.3 Farenivåer 13

2 Komme i gang 14
2.1 Montere forlengbart håndtak . . . 14
2.2 Nettilkobling 15
2.3 Sette på et munnstykke 17
2.4 Ta av munnstykket og skift det ut 17
2.5 Hvilestilling og driftsstilling 18
2.6 Justere høyden. 20
2.7 Bære Kobold VK200 Støvsuger. . . 21
2.8 Slå støvsugeren på og av, stille inn effektnivået 23
2.9 Filterfyllingsindikator, filterposer, sikkerhetsfilter. 24
2.10 Dovina-duftbrikke 26

3 Betjening. 27
3.1 Kobold EB400 Elektronisk børste 28
3.2 Kobold VF200 Tepperensesett . . . 34
3.3 Kobold SP530 Multivasker 41
3.4 Kobold PB440 Elektronisk møbelbørste 52
3.5 Kobold HD60 Munnstykke til harde gulv 59
3.6 Kobold ESS200 Elektronisk sugeslange 60
3.7 Mer tilbehør 61

4 Vedlikehold 69
4.1 Reservedeler og forbruksmateriell 70
4.2 Vedlikehold av Kobold VK200 Støvsuger. 71
4.3 Kobold EB400 Elektronisk børste. 76
4.4 Kobold SP530 Multivasker 78
4.5 Kobold PB440 Elektronisk møbelbørste og madrassrengjøringssett. 81
4.6 Mer tilbehør 83

5 Feilretting 84

6 Kassering og miljø 96
6.1 Kassere enheten 96
6.2 Kassering av emballasje 96
6.3 Informasjon om miljø. 97

7 Garanti 99

8 Tjenester 99

9 Tekniske data 100

10 Klassifisering iht. EUs energimerke 105

PRODUKTOVERSIKT

KOBOLD VK200 STØVSUGER

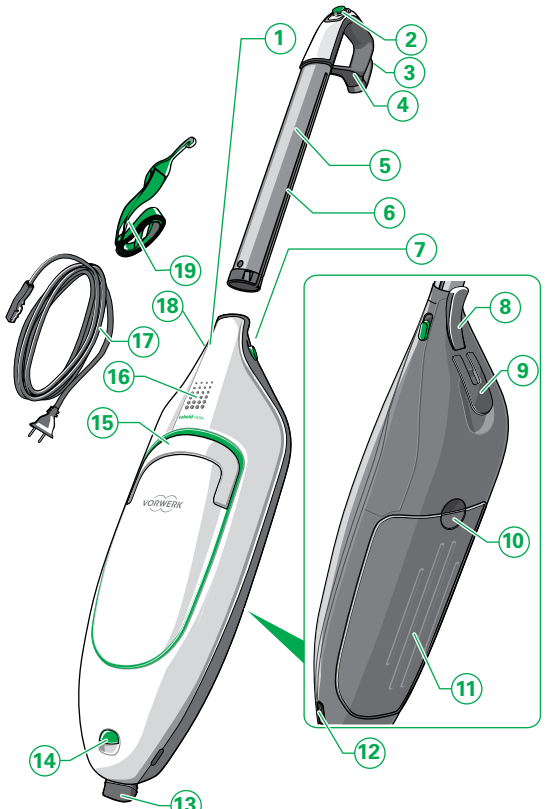

ELEKTRISKE TILBEHØRSDELER

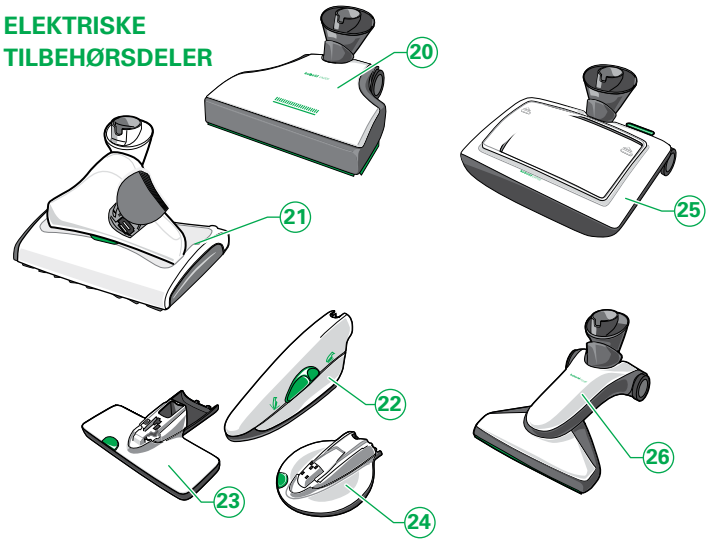

EKSTRA TILBEHØR

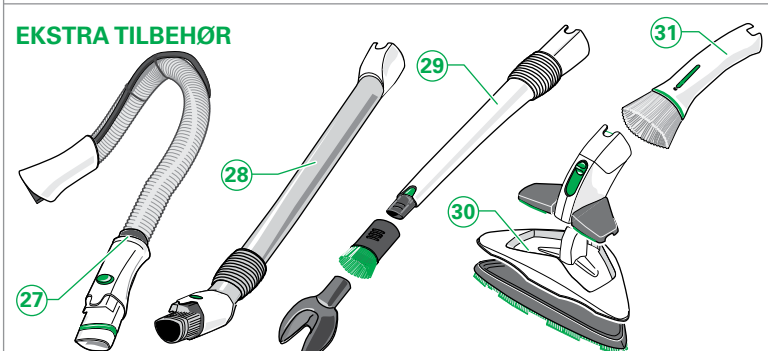

Type og omfang av medfølgende tilbehør kan variere. Tilbehør kan kjøpes separat. Illustrasjonene i denne brukerhåndboken er ment å illustrere funksjonene til Kobold VK200 Støvsuger og tilbehøret. Illustrasjonene kan avvike når det gjelder detaljer og proporsjoner på det virkelige produktet.

BILDEFORKLARING

Artikkel	Kobold VK200 Støvsuger
1	Kobold VK200 Støvsuger
2	Hovedbryter
3	Kabelkrok (tildekket), dreibar
4	Håndtak
5	Forlengbart håndtak
6	Kabelkanal
7	Utløserknapp til tilbehør
8	Festeklemme til justering av håndtak
9	Kabelkrok (foldbar)
10	Knapp til åpning av filterdeksel
11	Filterdeksel
12	Malje til feste av skulderreim (på begge sider)
13	Tilbehørsfeste
14	Utløserknapp til tilbehør
15	Bærehåndtak
16	Filterfyllingsindikator
17	Strømkabel
18	Dovina-spor med klaff (tildekket)
19	Skulderreim

Artikkel	Munnstykker
Elektrisk tilbehør:	
20	Kobold EB400 Elektronisk børste – til støvsuging og rengjøring av gulvtepper og harde gulv
21	Kobold SP530 Multivasker - til støvsuging og våtrengjøring av harde gulv
22	Kobold PB440 Elektronisk møbelbørste
23 og 24	Madrass-sett med Kobold MP440 Madrassrensemunnstykke og Kobold MR440 Madrass-sugemunnstykke for Kobold PB440 Elektronisk møbelbørste - til rengjøring og rens av madrasser
Ikke-elektrisk tilbehør:	
25	Kobold VF200 Tepperensesett - til rens av gulvtepper
26	Kobold HD60 Munnstykke til harde gulv - til støvsuging av harde gulv
Artikkel	**Mer tilbehør**
Elektrisk tilbehør:	
27	Kobold ESS200 Elektronisk sugeslange
Ikke-elektrisk tilbehør:	
28	TR15 Teleskoprør
29	VD15 Kilemunnstykke med borestøvmunnstykke og kost
30	FD15 Fleksimunnstykke med flatemunnstykke
31	SD15 Støvbørse

INNLEDENDE MERKNAD

Gratulerer med kjøpet av din nye Kobold VK200 Støvsuger. Den lette og manøvrerbare Kobold-støvsugeren vil tjene deg og familien din i mange år. Det unike og praktiske tilbehøret vil gjøre det til en glede å gjøre rent i hjemmet ditt.

FØR DU SETTER I GANG

- Les brukerhåndboken grundig før du bruker Kobold VK200 Støvsuger og tilbehøret første gang.
- Oppbevar brukerhåndboken til senere bruk. Den er en viktig del av Kobold-støvsugeren og må følge med hvis du gir støvsugeren videre til andre.

TEGN OG SYMBOLER

Symbolene som vises i denne brukerhåndboken har følgende betydning:


Advarselsymbol


Henvisning til Vorwerks kundeserviceavdeling/ kundestøtte


Symbol for et nyttig tips



Henvisning til Vorwerks nettsted

- Instruksjoner

EGNETHET AV MUNNSTYKKER TIL GULV

Teppetype	Kobold EB400 Elektronisk børste	Kobold VF200 Tepperensesett	Kobold SP530 Multivasker	Kobold HD60 Munnstykke til harde gulv
• Løkkevevde tepper • Velurtepper	++	++	–	–
• Berbertepper • Langflossede tepper (> 1,5 cm) • Lette, løse tepper • Silketepper • Sisaltepper	+	–	–	–
• Pels • Flokati • Løst vevde tepper • Tepper med lange, sammenflettede fibre (Saxony)	–	–	–	–
Type hardt gulv				
• Forseglet tregulv (f.eks. parkett, bøk eller eik gulvplanker)	++	–	++	+
• Laminat	++	–	++	+
• Oljet tregulv (f.eks. gulvplanker, parkett laget av bøk eller eik)	+	–	++	+
• PVC, CV, linoleum	+	–	++	+
• Natursteingulv (f.eks. marmor, granitt, skifer) • Teglgulv (f.eks. terrakotta)	+	–	++[2]	+
• Keramiske fliser og fine steingulv	++	–	++	+
• Forseglet korkgulv	++	–	++	+
• Ømfintlige natursteingulv (f.eks. Solnhofer-stein)	–	–	++[2]	+
• Robust betonggulv (f.eks. vasket betong)	–	–	–	+
• Uforseglede tregulv laget av bartre (f.eks. furu, gran) • Uforseglet korkgulv	–	–	++[1]	+

[1]) Kun egnet til tørr rengjøring med rengjøringklut Kobold MF520/530 Dry. Ikke egnet til fuktig rengjøring.
[2]) Skal kun rengjøres med rengjøringsklut Kobold MF520/530 Universal Soft.

Tabell 1.1 Egnethet av tilbehør til gulv

++ glimrende egnet
\+ meget godt egnet
– på ingen måte egnet

Merk!
Følg de detaljerte anvisningene for bruk i følgende kapitler.

1 FOR DIN SIKKERHET ⚠

Best mulig sikkerhet er et kjennetegn på Vorwerks produkter. Produktsikkerheten til Kobold VK 200 Støvsuger og dens tilbehør er imidlertid kun sikret hvis du overholder bestemmelsene i dette kapittelet.

1.1 Riktig bruk

Merk!
Barn over 8 år eller personer med reduserte fysiske, sensoriske eller mentale evner eller manglende erfaring og/eller kunnskaper må kun bruke denne enheten når de er under tilsyn eller får anvisninger om hvordan de kan bruke den sikkert og de forstår farene som er forbundet med bruken. Barn må ikke leke med enheten. Rengjøring og vedlikehold må ikke utføres av barn uten tilsyn.

KOBOLD VK200 STØVSUGER

Støvsugeren er kun beregnet på å fjerne støv i boliger. Dette omfatter også typisk husholdningsbruk i butikker, kontorer og lignende arbeidsmiljøer, jordbruksbedrifter, av kunder i hoteller, moteller og andre lignende boligmiljøer samt i bed & breakfast-bedrifter. Støvsugeren må kun brukes med det aktuelle Kobold-tilbehøret.

- Hvilke tepper og harde gulv de enkelte tilbehørene egner seg for og ikke egner seg for, fremgår av «Tabell 1.1 Egnethet av tilbehør til gulv» på side 6.

KOBOLD EB400 ELEKTRONISK BØRSTE

Den elektroniske børsten må kun benyttes sammen med en Kobold-støvsuger. Den er kun beregnet på renhold av gulv og tepper.
Den elektroniske børsten er kun beregnet på de teppetypene og på de typene hardt gulv som er fastlagt i «Tabell 1.1 Egnethet av tilbehør til gulv» på side 6.
Den elektroniske børsten må **ikke under noen omstendigheter** brukes til følgende teppetyper og belegg: Pelsverk, flokati, tepper med lange, sammenflettede fibre (Saxony), løst vevde tepper, ekstremt tykke gulvtepper, uforseglet korkbelegg, uforseglede tregulv laget av bartre, belgisk granitt, ømfintlige natursteingulv (f.eks. Solnhofer-stein), ru betonggulv (f.eks. vasket betong).

KOBOLD VF200 TEPPERENSESETT

Tepperensesettet må kun benyttes sammen med en Kobold-støvsuger. Den er kun beregnet på rengjøring av tepper.
Tepperensesettet må kun benyttes til teppetyper som er beskrevet i «Tabell 1.1 Egnethet av tilbehør til gulv» på side 6.
Tepperensesettet må **ikke under noen omstendigheter** brukes til rengjøring av følgende teppetyper: Langflossede tepper >1,5 cm, pels, flokati, tepper med lange, sammenflettede fibre (Saxony), løst knyttede og løst vevde tepper, silketepper.

KOBOLD SP530 MULTIVASKER

Multivaskeren må kun benyttes sammen med en Kobold-støvsuger. Den må kun brukes på de harde gulvtypene som er angitt i «Tabell 1.1 Egnethet av tilbehør til gulv» på side 6. Følgende gulvtyper må **aldri** våtrengjøres: ubehandlet korkbelegg, ubehandlede flisgulv, ubehandlede tregulv.

KOBOLD PB440 ELEKTRONISK MØBELBØRSTE

Den elektroniske møbelbørsten må kun brukes sammen med en Kobold-støvsuger og den tilhørende elektroniske sugeslangen. Den er kun beregnet på rengjøring av stoppede møbler.

KOBOLD MP/MR440 MADRASSRENGJØRINGSSETT

Madrassrengjøringssettet må kun brukes med en Kobold-støvsuger og den elektroniske møbelbørsten. Den er kun beregnet på rengjøring av madrasser.

KOBOLD HD60 MUNNSTYKKE TIL HARDE GULV

Munnstykket til harde gulv må kun brukes med en Kobold-støvsuger. Munnstykket til harde gulv er kun beregnet på rengjøring av jevne, harde gulv i boliger.

1.2 Advarsler om farer

Merknad!
- Les brukerhåndboken grundig før du bruker Kobold VK200 Støvsuger og tilbehøret første gang.
- Vær spesielt oppmerksom på følgende merknader.
- Oppbevar brukerhåndboken til senere bruk. Den er en viktig del av Kobold-støvsugeren og må følge med hvis du gir støvsugeren videre til andre.

Risiko for elektrisk støt!
- Slå alltid av støvsugeren før ettermontering, rengjørings- og vedlikeholdsarbeider og koble strømkabelen fra stikkontakten.
- Før du går fra støvsugeren, må du slå den av med bryteren og deretter trekke ut støpselet av stikkontakten.
- Trekk aldri støpselet ut av stikkontakten etter strømkabelen, men ved å trekke i selve støpselet.
- Ikke støvsug verken væsker eller fuktig skitt fra fuktige gulvmatter eller tepper.
- Ikke bruk enheten i fuktige omgivelser.
- Du må aldri bruke det elektroniske tilbehøret på våte overflater eller utendørs.
- Støvsugeren eller det elektroniske tilbehøret må aldri rengjøres med vann eller fuktige rengjøringsmidler, spesielt ikke de elektriske forbindelsene til den elektroniske sugeslangen Kobold ESS200.
- Når du bruker motorisert tilbehør, Kobold EB400 Elektronisk børste og Kobold SP530 Multivasker, må du sørge for ikke å kjøre over strømkabelen eller andre kabler som ligger på gulvet.

- Utfør aldri reparasjoner på enheten selv. Reparasjoner av elektriske enheter skal utføres av den ansvarlige Vorwerk-kundeserviceavdelingen.
- Stikk ikke spisse gjenstander inn i de elektriske kontaktene.
- Foreta ikke endringer på kontaktene.
- Bær aldri enheten etter strømkabelen.
- Bruk ikke det elektriske tilbehøret eller strømkabelen hvis de er skadet.
- Kontakt den nærmeste Vorwerk-kundestøtteavdelingen i tilfelle skade.

Advarsel! Den elektroniske sugeslangen Kobold ESS200 inneholder elektriske koblinger.
- Ikke bruk den til å støvsuge vann.
- Ikke senk den i vann for å rengjøre den.
- Slangen må kontrolleres regelmessig og må ikke brukes hvis den er skadet.

Brannfare!
- Støvsug ikke glødende aske eller brennende sigaretter.

Eksplosjonsfare!
- Støvsug ikke eksplosive eller lettantennelige stoffer.

Risiko for personskade som følge av undertrykk!
- Støvsug ikke kroppsdeler. Støvsug ikke i nærheten av barn eller kjæledyr.
- Støvsug ikke håret.

Klemfare!
- Hold avstand til roterende deler på tilbehøret.

Kvelningsfare!
- Oppbevar små deler, f.eks. Dovina-duftbrikker eller dekselet til serviceåpningen på munnstykket til harde gulv, utilgjengelig for barn.

Tap av egnethet for allergikere!
- Bruk kun originale Kobold-filtre og filterposer. Bruk ikke brukte filterposer.

Risiko for personskade pga. skarpe plastbiter!
- Ikke bruk enheten hvis plastdelene er blitt skadet fordi enheten har falt ned eller har støtt sammen med noe. Beskytt deg mot skarpe biter.

Merk! Risiko for skade ved feil bruk!
- Bruk kun originale Kobold-produkter.
- Enheten skal kun brukes med vekselspenning, og kun kobles til stikkontakter som er montert av en elektriker.
- Bruk enheten kun med den vekselspenningen som er angitt på typeskiltet.
- Bruk enheten kun med innlagt sikkerhetsfilter.
- Bruk enheten kun med en original 3-i-1 Premium filterpose FP200.
- Ikke bruk Kobold SP530 Multivasker uten rengjøringsklut.

Støvsugeren oppfyller sikkerhetsbestemmelsene i landet hvor den selges av en autorisert Vorwerk-organisasjon. Vi kan ikke garantere at enheten er i samsvar med lokale sikkerhetsstandarder hvis den brukes i andre land. Vorwerk påtar seg derfor ikke noe ansvar for mulig sikkerhetsrisiko for brukeren som følge av dette.

1.3 Farenivåer

- For din egen sikkerhets skyld må du ta hensyn til fareadvarslene i teksten i de følgende kapitlene.

Du kan identifisere fareadvarslene i de følgende kapitlene ved hjelp av advarselsymbolet og/eller et signalord som angir farenivået:

Farenivå	Advarselsymbol	Signalord	Mulige farer
3		**Advarsel!**	- Risiko for elektrisk støt - Brannfare - Eksplosjonsfare
2		**Forsiktig!**	- Risiko for personskade!
1		**Merk!**	- Risiko for skade ved feil bruk - Materiell skade ved feil bruk

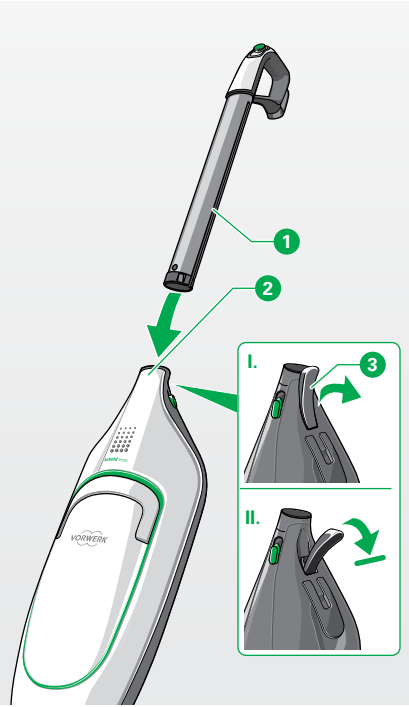

Bilde 2.1 Montere forlengbart håndtak

2 KOMME I GANG

I dette kapittelet vil du lære hvordan du klargjør Kobold VK200 Støvsuger til bruk. Du vil få kjennskap til de grunnleggende funksjonene til støvsugeren og hvordan du håndterer den riktig.

2.1 Montere forlengbart håndtak

Ved levering til kunde er det forlengbare håndtaket ennå ikke montert på Kobold VK200 Støvsuger. Gå frem på følgende måte for å montere det forlengbare håndtaket på støvsugeren:

Den enkleste måten å montere det forlengbare håndtaket på, er å først sette på et munnstykke. Hvordan du setter på et munnstykke, finner du i kapittel «2.3 Sette på et munnstykke» på side 17.

- Klapp festeklemmen 3 helt ut, og hold den.
- Før det forlengbare håndtaket 1 så langt det går inn i åpningen 2 i støvsugeren, til du kjenner at den går i inngrep.
- Lukk festeklemmen 3.
  Det forlengbare håndtaket er nå fast forbundet med støvsugeren, og kan ikke lenger løsnes fra den

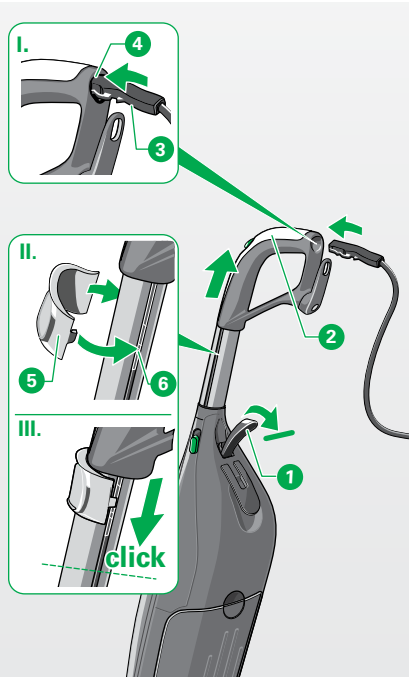

Bilde 2.2 Sette inn strømkabelen

2.2 Nettilkobling

SETT INN STRØMKABELEN

Før du bruker Kobold VK200 -støvsugeren for første gang, må du sette inn strømkabelen som følger:

- Klapp festeklemmen 1 helt ut, og hold den.
- Trekk ut det forlengbare håndtaket 2 et stykke.
- Før strømkabelen 3 gjennom åpningen i håndtaket 4 med inngrepstappen mot venstre, og træ den inn i det forlengbare håndtaket (I.).
- Sett det medfølgende verktøyet 5 med kroken på oversiden av strømkabelen inn i kabelkanalen 6, og sving det så rundt det forlengbare håndtaket, så det sitter fast (II).
- Hold i grepet på det forlengbare håndtaket, og bruk håndtaket til å skyve verktøyet helt ned langs håndtaket, til støpselet på strømkabelen går hørbart i lås i kontakten til støvsugeren (III.).

Etter at du har satt inn strømkabelen, må du la den fortsette å være koblet til støvsugeren. Fjern strømkabelen først når du skal skifte den ut (se kapittel «4.2.3 Fjern strømkabelen fra Kobold VK200 Støvsuger» på side 75).

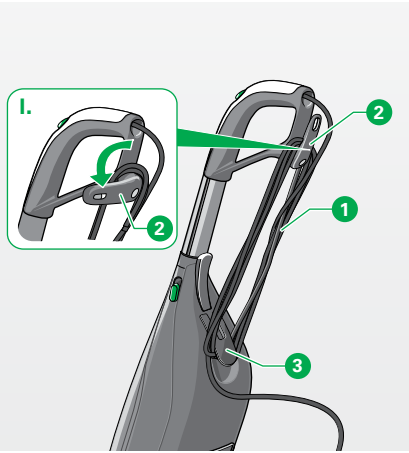

Bilde 2.3 Vikle opp strømkabelen

VIKLE OPP OG VIKLE UT STRØMKABELEN

Advarsel! Risiko for elektrisk støt!
- Trekk støpselet ut av stikkontakten før du vikler opp strømkabelen!

Forsiktig! Fare for skade på elektriske deler!
- Sørg for at du ikke skader støvsugeren og strømkabelen når du vikler opp kabelen.

Vikle opp strømkabelen når du ikke skal bruke støvsugeren på en stund.
- Vikle strømkabelen 1 rundt kabelkroken 3 på støvsugeren og rundt kabelkroken på grepet 2.

Vikle ut strømkabelen når du ønsker å bruke støvsugeren igjen.
- For å vikle ut strømkabelen må du dreie kabelkroken 2 til side (I.).
  Den oppviklede strømkabelen løsner.
- Drei deretter kabelkroken 3 tilbake igjen i loddrett stilling.

KOBLE TIL STRØMKABELEN
- Sett støpselet på strømkabelen inn i stikkontakten.

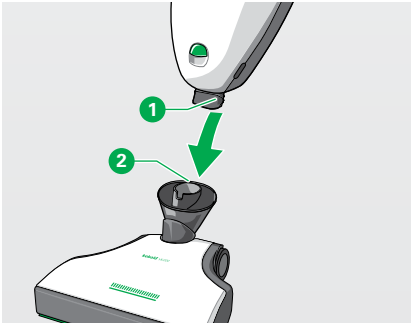

Bilde 2.4 Sette på munnstykke (her vises: elektronisk børste)

2.3 Sette på et munnstykke

Du kan gjøre rent gulvet ditt med et av følgende munnstykker:
- Kobold EB400 Elektronisk børste
- Kobold VF200 Tepperensesett
- Kobold SP530 Multivasker
- Kobold HD60 Munnstykke til harde gulv

Påsettingen fungerer på samme måte for alle de fire munnstykkene:
- Sett tilbehørsfestet 1 på støvsugeren inn i leddet på munnstykket 2.
- Sørg for at tilbehørsfestet går hørbart i lås i leddet.



Bilde 2.5 Ta av munnstykket igjen (her vises: elektronisk børste)

2.4 Ta av munnstykket og skift det ut

Når du vil ta munnstykket av igjen fra din Kobold VK200 Støvsuger, har du to muligheter:
- Lås opp munnstykket øverst på det forlengbare håndtaket, ved å skyve bryteren 1 oppover.

eller
- Trykk opp den bryteren som befinner seg nederst på sugestussen 2, for å låse opp munnstykket 3.

  Etter at munnstykket er låst opp, kan du ta den av støvsugeren.

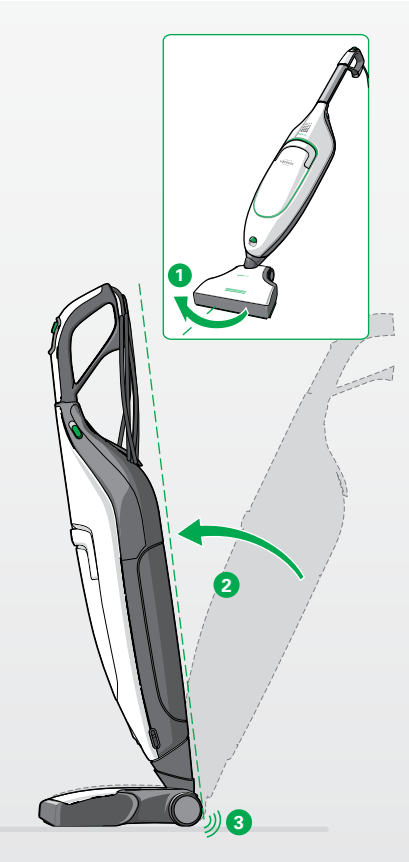

Bilde 2.6 Hvilestilling

2.5 Hvilestilling og driftsstilling

I forbindelse med et munnstykke kan du sette din Kobold VK200 Støvsuger enten i driftsstilling eller i hvilestilling.

SETTE ENHETEN I HVILESTILLING

Forsiktig! Fare for personskade hvis støvsugeren velter!
Hvilestillingen brukes til å sette fra seg enheten etter utført rengjøring eller under en pause i støvsugingen.

- I hvilestilling må Kobold VK200 Støvsuger med munnstykke kun plasseres på horisontale flater.

Merk! Fare for skader hvis støvsugeren begynner å gå av seg selv.

- Vær oppmerksom på at Kobold VK200 Støvsuger begynner å gå av seg selv når du tar den ut av hvilestilling og du ikke først har slått den av med hovedbryteren.

Hvilestillingen brukes til å oppbevare støvsugeren når du ikke bruker den. I tillegg kan du sette den i denne stillingen hvis du vil ta en kort pause i støvsugingen.
I hvilestilling står enheten oppreist og stabilt på bakken.
Hvilestillingen kan kun stilles inn når støvsugeren peker rett frem.

- Drei støvsugeren i leddet, slik at den og munnstykket, f.eks. den elektroniske børsten 1, peker rett forover.
  Nå kan du stille inn hvilestillingen.



Bilde 2.7 Rulle støvsugeren

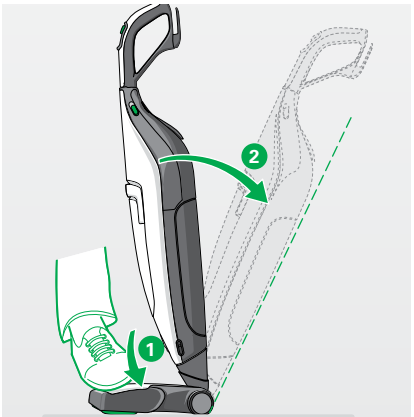

Bilde 2.8 Stille inn driftsstilling

- Flytt det forlengbare håndtaket fremover 2 til det står oppreist, og du kan høre det gå i lås i dreieleddet 3.
- Hvis du ikke har tenkt å bruke støvsugeren din på lengre tid, bør du trekke ut støpselet og rydde bort støvsugeren.

Hvis du har satt Kobold VK200 Støvsuger med Kobold EB400 Elektronisk børste eller Kobold VF200 Tepperensesett i hvilestilling og ikke har slått den av med hovedbryteren, slår støvsugeren automatisk av viften, og børsten til EB400/VF200 stoppes. Filterfyllingsindikatoren og kontrollampen for munnstykket lyser imidlertid fortsatt.

RULLE KOBOLD VK200 STØVSUGER

I hvilestilling 1 kan du enkelt og greit rulle enheten til forskjellige steder:

- Mens enheten er i hvilestilling, må du vippe den bakover 2, så den står på hjulene.
- Rull den så i ønsket retning 3.

SETTE ENHETEN I DRIFTSSTILLING

I driftsstilling kan støvsugeren beveges fritt og flyttes i alle retninger på gulvet.

- Hold munnstykket fast med foten 1 og vipp det forlengbare håndtaket bakover 2, så du hører det gå ut av hvilestillingen.
  Munnstykket kan nå igjen beveges i alle retninger.

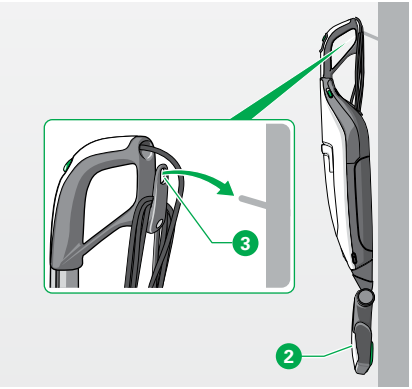

Bilde 2.9 Henge støvsugeren opp på veggen

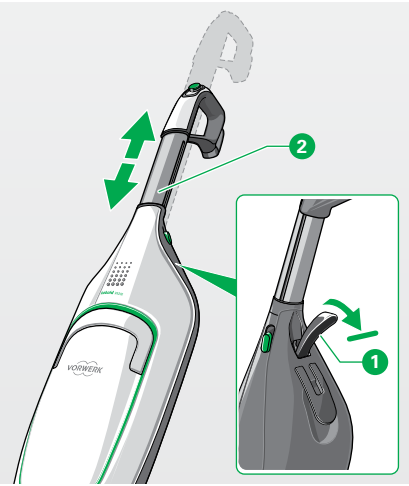

Bilde 2.10 Bruke det forlengbare håndtaket

HENGE OPP STØVSUGEREN PÅ VEGGEN

For å lagre støvsugeren er det mulig å henge den opp på veggen.

- La da støvsugeren stå i driftsstilling.
- Heng opp støvsugeren på veggen etter den øverste åpningen på kabelkroken 3. *Munnstykket henger da slik at den peker nedover* 2.

2.6 Justere høyden

Forsiktig! Fare for skade på elektriske deler!

- Sørg for at strømkabelen er fritt bevegelig i kabelkanalen når du forlenger håndtaket.
- Ikke hold fast strømkabelen når du forlenger håndtaket.
- Sørg for at strømkabelen ikke kiler seg fast i det forlengbare håndtaket.

Slik stiller du inn håndtaket på støvsugeren din på den ønskede høyden:

- Klapp festeklemmen 1 helt ut, og hold den.
- Still inn det forlengbare håndtaket 2 på den ønskede høyden.
- Lukk festeklemmen 1 for å låse det forlengbare håndtaket 2.
- Trykk eller trekk forsiktig i det forlengbare håndtaket 2 til du hører et klikk. *Det forlengbare håndtaket er nå gått i lås og klart til bruk.*
- Hvis du vil rydde bort støvsugeren (eller bruke den til rengjøringsarbeid over gulvnivå), kan du flytte det forlengbare håndtaket til laveste posisjon.

2.7 Bære Kobold VK200 Støvsuger

Advarsel! Risiko for elektrisk støt!
- Bær aldri Kobold VK200 Støvsuger etter strømkabelen.

- Før du løfter støvsugeren, må du trykke sammen det forlengbare håndtaket helt.

BÆRE STØVSUGEREN ETTER BÆREHÅNDTAKET

Forsiktig! Risiko for personskade hvis bærehåndtaket ikke er gått i lås!
Hvis bærehåndtaket ikke går ordentlig i lås i bærestilling, kan du får fingrene i klem.
- Pass på at bærehåndtaket går ordentlig i lås før du prøver å bære støvsugeren.



Bilde 2.11 Bære støvsugeren etter bærehåndtaket

For å bære støvsugeren etter bærehåndtaket må du gå frem på følgende måte:
- Sving det integrerte bærehåndtaket utover 1 til det ikke går lenger 2.
- Trekk opp bærehåndtaket 1 til det går i lås.
- Når du slipper håndtaket igjen, trekkes det tilbake i utgangsstillingen av en fjær.

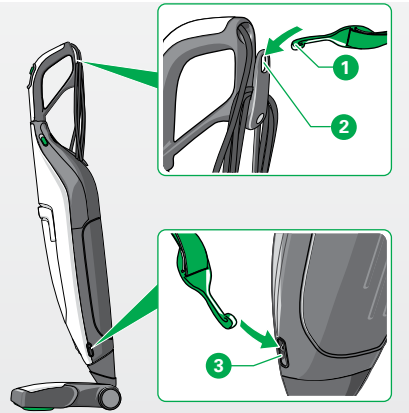

Bilde 2.12 Hekte inn skulderreimen

BRUK AV SKULDERSTROPP

Merk! Fare for skader hvis støvsugeren faller ned!
Bærehåndtaket kan løsne, og dermed kan Kobold VK200 Støvsuger falle ned.

- Sørg for at bærehåndtaket er festet godt til støvsugeren og maljen på håndtaket.

Hvis du vil bruke støvsugeren over gulvnivå, kan du bære den i skulderstroppen:

- Hekt en ende av skulderstroppen 1 inn i opphengsmaljen på håndtaket 2.
- Hekt den andre enden av skulderstroppen inn i en av de to maljene på siden av 3 støvsugeren.

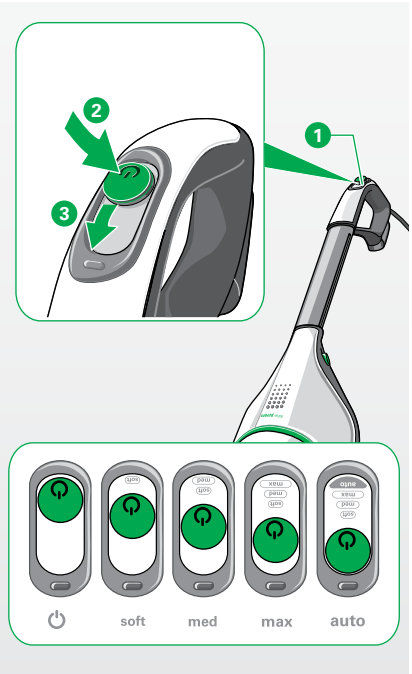

Bilde 2.13 Slå på støvsugeren og stille inn effektnivået

2.8 Slå støvsugeren på og av, stille inn effektnivået

SLÅ PÅ

- Slå på Kobold VK200 Støvsuger ved å skyve hovedbryteren 1 fra stilling 2 og forover 3.

INNSTILLING AV EFFEKTNIVÅ

Prinsipielt anbefaler vi effektnivå auto (automatisk effektnivå).

Ved bruk av Kobold EB400 Elektronisk børste reguleres effekten automatisk hvis du har stilt inn effektnivå auto med hovedbryteren 1.

- Bruk hovedbryteren til å stille inn de ulike effektnivåene 1 på følgende måte:
- auto – automatisk sugeeffekt (anbefalt)
- soft – minimal effekt
- med – middels effekt
- max – maksimal effekt

Vi anbefaler å bruke effektnivået auto med alle munnstykkene. De andre effektnivåene er beregnet på spesielle bruksområder. Du finner disse i kapitlene om munnstykker.

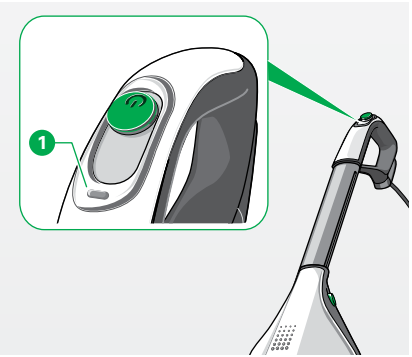

Bilde 2.14 Funksjonsknapp

FUNKSJONSKNAPP (BARE I FORBINDELSE MED KOBOLD EB400 ELEKTRONISK BØRSTE)

Funksjonsknappen 1 er aktiv kun ved bruk av Kobold EB400 Elektronisk børste.

Den elektroniske børsten din gjenkjenner gulvtypen og stiller seg inn på den av seg selv. Du kan dessuten bruke funksjonsknappen 1 til manuelt å skifte om mellom hardt gulv og teppe:

- Gjør dette ved å trykke på funksjonsknappen 1.

Den intelligente gulvgjenkjenningen vil da deaktiveres. Først når støvsugeren slås av og deretter på igjen, aktiveres gulvgjenkjenningen på nytt. Hvis du trykker på funksjonsknappen igjen, kan du endre gulvinnstillingen manuelt.

SLÅ AV

- For å slå av støvsugeren må du skyve hovedbryteren helt tilbake.

2.9 Filterfyllingsindikator, filterposer, sikkerhetsfilter

FILTERPOSE OG SIKKERHETSFILTER

Ved levering til kunde er det allerede satt inn en 3-i-1 Premium filterpose FP200 og et sikkerhetsfilter i støvsugeren din. I kapittelet «4 Vedlikehold» på side 69 kan du se hvordan filterposen skal skiftes og hvordan sikkerhetsfilteret skal skiftes ut eller rengjøres.

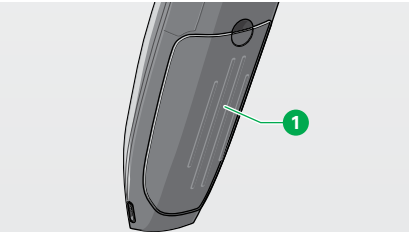

Bilde 2.15 Filterdeksel



Bilde 2.16 Filterfyllingsindikator

Filterdekselet 1 til støvsugeren er utstyrt med en dekselsperre. Uten at det er satt inn en filterpose kan det ikke lukkes.

Merk! Fare for skader hvis filterdekselet lukkes med makt.

- Ikke lukk filterdekselet med makt.
- Bruk enheten kun med en korrekt innsatt original 3-i-1 Premium filterpose FP200 fra Vorwerk.

FILTERFYLLINGSINDIKATOR

Filterfyllingsindikatoren 1 med 6 lamperader informerer deg om når filterposen må skiftes, eller om det har oppstått en feil:

Filterfyllingsindikator	Status/tilstand for 3-i-1 Premium filterpose FP200
Alle radene lyser grønt	Filterposen er tom
4 eller 2 rader lyser grønt	Filterposen fyller seg (ikke nødvendig å skifte den ennå)
Alle radene lyser gult	Filterposen må skiftes ut
Alle radene lyser rødt	Feil (se kapittel «5 Feilretting» på side 84)

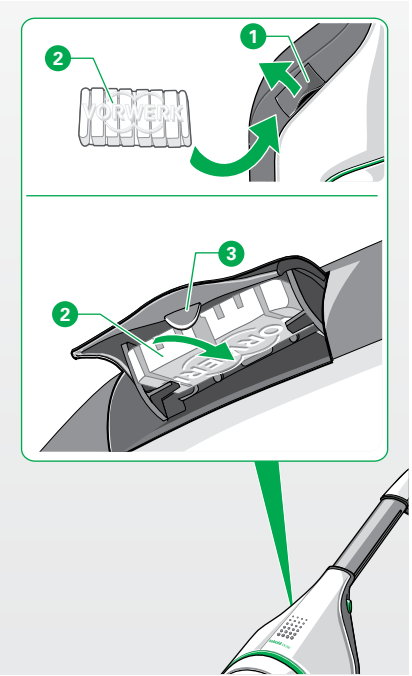

Bilde 2.17 Sette inn en Dovina-duftbrikke

2.10 Dovina-duftbrikke

Forsiktig! Kvelningsfare hvis smådeler svelges!

- Oppbevar smådeler, som Dovina-duftbrikker, utilgjengelig for barn.

SETTE INN EN DOVINA-DUFTBRIKKE

- Ta Dovina-duftbrikken ut av pakken.
- Åpne luken 1 til Dovina-rommet i støvsugeren.
- Sett inn Dovina-duftbrikken 2 med bredsiden først på innsiden av luken, til den ikke går lenger.
- Forviss deg om at Dovina-duftbrikken 2 sitter bak kanten 3.
- Lukk luken 1.

TA UT DOVINA-DUFTBRIKKEN

- Åpne luken 1 til Dovina-rommet i støvsugeren.
- Ta tak i Dovina-duftbrikken på høyre og venstre side, og trekk den ut.
- Brukte Dovina-duftbrikker kan kastes som restavfall.

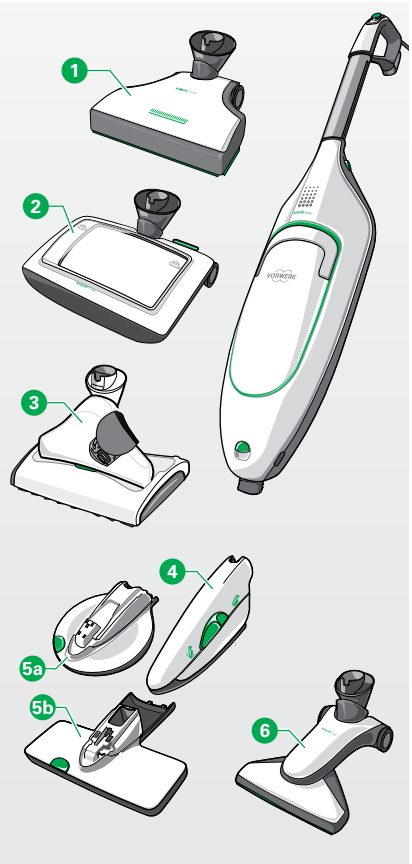

Bilde 3.1 Kobold VK200 Støvsuger og munnstykker

3 BETJENING

Avhengig av hvilket munnstykke du bruker, må du fortsette med ett av følgende kapitler:

	Munnstykke	Bruksområde	Kapittel/side
1	Kobold EB400 Elektronisk børste	Støvsuging og rengjøring av tepper og harde gulv	3.1 på side 28
2	Kobold VF200 Tepperensesett	Rengjøring av tepper med Kobosan	3.2 på side 34
3	Kobold SP530 Multivasker	Støvsuging og våt rengjøring av harde gulv	3.3 på side 41
4	Kobold PB440 Elektronisk møbelbørste	Støvsuging av stoppede flater og sømmer	3.4 på side 52
5a 5b	Kobold PB440 Elektronisk møbelbørste kombinert med Kobold MP/MR440 Madrassrengjøringssett	Rengjøring og støvsuging av madrasser med Lavenia	3.4 på side 52
6	Kobold HD60 Munnstykke til harde gulv	Støvsuging av glatte, harde gulv	3.5 på side 59
	Ekstra tilbehør	Støvsuging av møbelflater, hjørner, fuger m.m.	3.7 på side 61

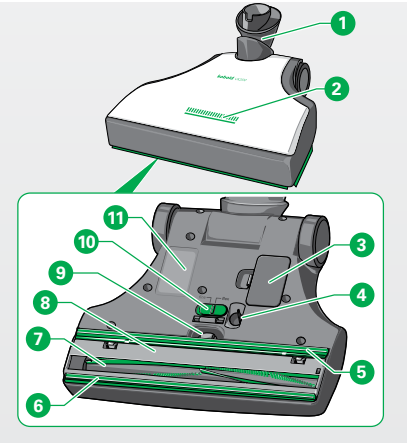

Bilde 3.2 Elektronisk børste

Bildeforklaring	
1	Ledd
2	Driftsindikator for teppe / hardt gulv
3	Serviceluke
4	Ultralydsensor
5	Bakre tetningsleppe
6	Fremre tetningsleppe
7	Rundbørste
8	Bunnplate
9	Støttehjul
10	Skifte innstilling (flex/fine)
11	Typeskilt

3.1 Kobold EB400 Elektronisk børste

Bruker du din Kobold VK200 Støvsuger med Kobold EB400 Elektronisk børste? Da bør du lese dette kapittelet. Her finner du alt om basisfunksjonen og støvsuging av tepper og harde gulv.

Den elektroniske børsten støvsuger både tepper og harde gulv med samme effekt. For å rengjøre tepper grundigere er den elektroniske børsten utstyrt med en motor som driver den integrerte børstevalsen. Bilde 3.2 viser den elektroniske børsten og funksjonselementene dens.

Den elektroniske børsten med universalfunksjonalitet kan brukes på de fleste gulv.

- Før du begynner å bruke den elektroniske børsten, anbefales det likevel at du sjekker om den også er egnet til ditt teppe (tabell 1.1 Side 6).

Advarsel! Risiko for elektrisk støt!

- Når du bruker din Kobold EB400 Elektronisk børste, må du sørge for ikke å kjøre over strømkabelen eller andre kabler som ligger på gulvet.

Forsiktig! Klemfare!

- Hold avstand til bevegelige deler på Kobold EB400 Elektronisk børste.

Merk! Risiko for skade ved feil bruk!

- Unngå å bruke enheten på ett bestemt sted i lengre tid.
- Unngå støvsuging av løse tepper og frynser.

3.1.1 Børstestøvsuging med Kobold EB400 Elektronisk børste

Kobold EB400 Elektronisk børste ikke bare støvsuger støv og smuss, men «kjemmer» samtidig også gjennom teppet ved å bruke den roterende børstevalsen. Dette gjør at enheten kan rengjøre de dypere lagene i teppet og løse opp smuss som sitter fast.
For støvsuging med den elektroniske børsten kan du bruke flere innstillinger. Den valgte innstillingen vises på displayet (hardt gulv 1 eller teppe 2).
I dette kapittelet kan du lese om hvordan du skal velge riktig innstilling for gulvet ditt.

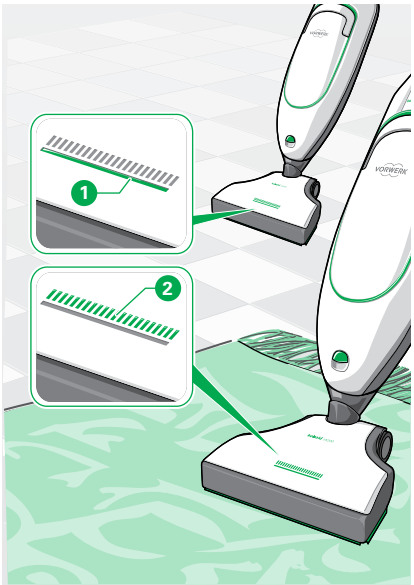

Bilde 3.3 Børstesuge med den intelligente gulvtypegjenkjenningen

Forsiktig! Risiko for personskade pga. støvsugde deler som kastes ut!
- Unngå brå plassering av enheten på løse, grove partikler (f.eks. glasskår), spesielt i øyehøyde.
- Slå av Kobold VK200 Støvsuger før du løfter opp Kobold EB400 Elektronisk børste.

Merk! Risiko for skade ved feil bruk!
- Unngå å bruke enheten på ett bestemt sted i lengre tid.
- Unngå støvsuging av løse tepper og frynser.

DEN INTELLIGENTE GULVTYPEGJENKJENNINGEN

Den elektroniske børsten er utstyrt med intelligent gulvtypegjenkjenning. Ved hjelp av en sensor gjenkjenner den elektroniske børsten den gulvtypen som skal rengjøres, og stiller seg automatisk inn på den passende sugeprosessen: hardt gulv eller teppegulv.
Den elektroniske børsten starter den intelligente gulvtypegjenkjenningen så snart du slår på støvsugeren n med hovedbryteren.

TEPPEMODUS

Når den elektroniske børsten gjenkjenner et teppe, beveger sugeåpningen seg nedover, til børsten berører teppet. Driftsindikatoren (Bilde 3.3) lyser kontinuerlig.

HARDTGULVMODUS

Hvis sensoren gjenkjenner hardt gulv, kjøres støttehjulet og den fremre børstestripen med tetningsleppe ut, og den bakre tetningsleppen dreies 90°. Driftsindikatoren (Bilde 3.3) lyser kontinuerlig.

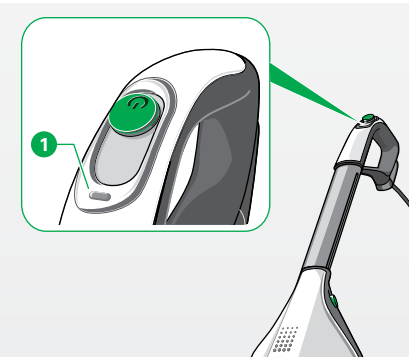

Bilde 3.4 Veksle manuelt mellom hardtgulv- og teppemodus

VEKSLE MANUELT MELLOM HARDTGULV- OG TEPPEMODUS

Du kan også stille inn gulvmodusen med funksjonsknappen 1 på håndtaket til støvsugeren.

- Velg riktig effektnivå for gulvet ditt, i henhold til «Tabell 3.1 Innstillinger for gulvtyper» på side 32.
- Trykk på funksjonsknappen 1 på hovedbryterentil støvsugeren, for å veksle mellom hardtgulv- og teppemodus.
  Driftsindikatoren (Bilde 3.3) blinker så lenge du har stilt inn modusen manuelt.

AKTIVERE INTELLIGENT GULVTYPEGJENKJENNING IGJEN

Hvis du en gang har skiftet innstilling manuelt, er den intelligente gulvtypegjenkjenningen deaktivert.

- Aktiver den automatiske funksjonen igjen, ved å slå støvsugeren av og på igjen.

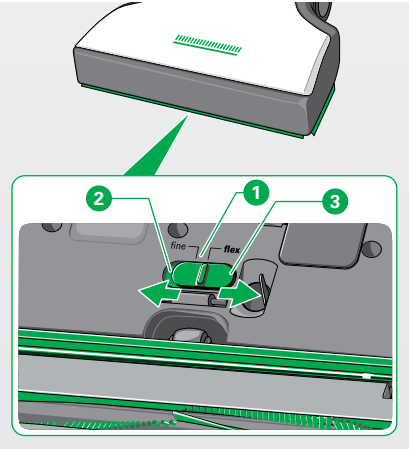

Bilde 3.5 Omstilling mellom flex/fine

SKIFTE INNSTILLING FLEX/FINE

- Innstillingen flex: For daglig støvsuging er den elektroniske børsten optimalt forhåndsinnstilt med innstillingen flex.
- Innstillingen fine: Du kan endre innstillingen for den elektroniske børsten for å støvsuge fint støv fra fuger og sprekker. Med innstillingen fine fjerner du maksimalt med støv, f.eks. fra et plankegulv med mange fuger.

Forsiktig! Risiko for personskade pga. roterende børste!

- Slå alltid av Kobold VK200 Støvsuger med hovedbryteren, før du endrer innstillingen på undersiden av Kobold EB400 Elektronisk børste.

- Slå av støvsugeren med hovedbryteren.
  Den elektroniske børsten går da automatisk over i teppemodus.
- Trykk glidebryteren 1 på undersiden av enheten til stillingen 2 (fine) for fint støv fra fuger eller til stillingen 3 (flex) for støvsuging av grove partikler på glatte gulv.

Som hovedregel anbefaler vi innstillingen flex. Innstillingen fine bør du bare bruke på gulv med store fuger eller sprekker (f.eks. plankegulv).

Når Kobold EB400 Elektronisk børste er i hardtgulvmodus, kan ikke glidebryteren betjenes. I dette tilfelle må du slå Kobold VK200 Støvsuger på og av igjen med hovedbryteren, for å sette den elektroniske børsten i teppemodus.

TIPS FOR BØRSTESUGING

Som hovedregel anbefaler vi å støvsuge med effektnivået auto. De andre effektnivåene er beregnet på spesielle teppetyper.

Effektnivå	Med normal funksjon for følgende gulvtyper:
soft (50 W)	- lette, løse tepper, gulvmatter - silketepper, - tepper med frynser, - ømfintlige tykke tepper - tykke tepper - svært tette velurtepper
auto eller med, max	- harde gulv - trapper - sisaltepper

Tabell 3.1 Innstillinger for gulvtyper

- Effektnivået max bør du bruke på teppegulv med store mengder fint støv.
- Den elektroniske børsten skal i utgangspunktet brukes med aktivert gulvtypegjenkjenning.
- Still inn effektnivået på riktig trinn, i henhold til «Tabell 3.1 Innstillinger for gulvtyper».
- Hvis du vil støvsuge en ømfintlig overflate enda mer skånsomt, kan du aktivere hardtgulvmodus med funksjonsknappen allerede før du begynner.
- Etter at du har slått på støvsugeren, må du sette den i hardtgulvmodus hvis du ønsker å bruke denne modusen, for hardtgulvmodusen deaktiveres automatisk hver gang du slår av støvsugeren.

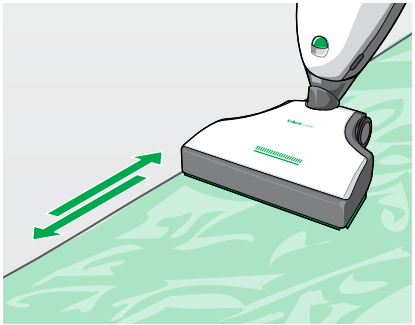

Bilde 3.6 Støvsuge teppekanten parallelt

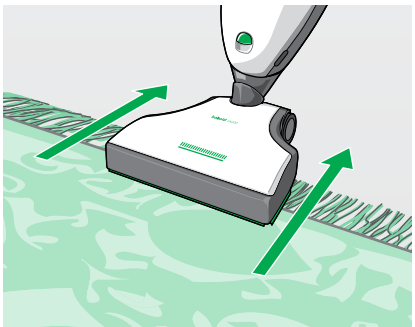

Bilde 3.7 Støvsuge frynser kun bakover

- Beveg støvsugeren frem og tilbake med jevne bevegelser.

For å støvsuge under møbler med liten klaring må du sette den elektroniske børsten i driftsstilling og legge støvsugeren flatt på gulvet.

Hvis du setter Kobold VK200 Støvsuger i hvilestilling, slås den roterende børsten automatisk av.

FOR TEPPER ELLER TEKSTILGULV

- La ikke støvsugeren støvsuge på ett bestemt sted i lengre tid, ellers kan du skade teppet.
- Beveg alltid støvsugeren i en kontinuerlig bevegelse frem og tilbake under bruk.
- Sørg for at den elektroniske børsten rengjør helt opp til kanten foran og på sidene.
- Derfor må du bare støvsuge teppekantene parallelt med kanten.

Med funksjonen for harde gulv kan den roterende børstevalsen også behandle og findele frynsene mekanisk. Når du støvsuger over frynsene, må den elektroniske børsten bare trekkes bort fra teppet.

3.1.2 I kombinasjon med eldre støvsugermodeller

Hvis du bruker Kobold EB400 Elektronisk børste i kombinasjon med Kobold VK150 Støvsuger eller eldre modeller, er ikke manuell omkobling av modus og tilpasning av effektnivået i trinn auto tilgjengelig.

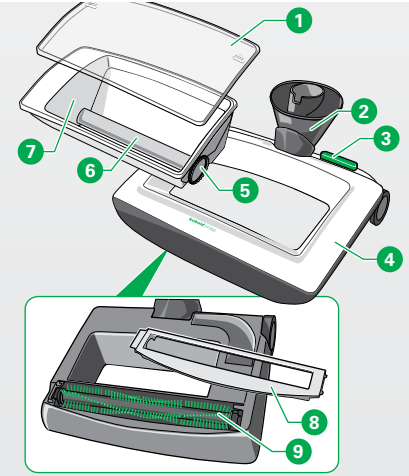

Bilde 3.8 Tepperensesett

Bildeforklaring	
1	Deksel
2	Ledd
3	Fotbryter (aktivere/deaktivere Kobosan-doseringen)
4	Kobold VF200 Tepperensesett
5	Sidemontert doseringshjul
6	Doseringsvalse
7	Doseringsbeholder
8	Børstedeksel
9	Rundbørste

3.2 Kobold VF200 Tepperensesett

Med Kobold VF200 Tepperensesett rengjør du teppet ditt som en ekspert. Hvordan du skal gå frem, ser du i dette kapittelet.

- Før du begynner med tepperensesettet, må du børstesuge teppet som vanlig med den elektroniske børsten (se kapittel «3.1.1 Børstestøvsuging med Kobold EB400 Elektronisk børste» på side 29).
- Ta deretter den elektroniske børsten av støvsugeren (se kapittel «2.4 Ta av munnstykket og skift det ut» på side 17).
- Sett så tepperensesettet på støvsugeren din (se kapittel «2.4 Ta av munnstykket og skift det ut» på side 17).

3.2.1 Tepperengjøring med Kobold VF200 Tepperensesett

Advarsel! Risiko for elektrisk støt!

- Når du bruker Kobold VF200 Tepperensesett, må du sørge for ikke å kjøre over strømkabelen eller andre kabler som ligger på gulvet.

Avhengig av belastningen på teppet, anbefaler vi å rense teppet med 1 til 4 måneders mellomrom.

Hvis mulig: Fjern alle løse møbler før du begynner med rengjøringen.



Bilde 3.9 Kobosan Active

Til å rengjøre og pleie tepper og heldekkende tepper anbefaler vi at du bruker Kobosan Active. Middelet inneholder en antismussblanding, kalt «Anti-Soil». Denne blandingen hindrer tepper i å absorbere smuss for raskt, noe som holder dem rene lenger. Kobosan Active er blitt tildelt TÜV NORD-sertifikatet «Egnet for allergikere».

Én pose Kobosan Active er nok til 3,5 – 7 m^2 teppe, avhengig av graden av tilsmussing.

Kobosan active kan kjøpes fra din kunderådgiver eller i servicesenteret (se kapittel «8 Tjenester» på side 99).

Kobosan Active kan også kjøpes i vår nettbutikk på www.vorwerk.no.

Advarsel! Risiko for elektrisk støt!

- Bruk aldri Kobold VF200 Tepperensesett sammen med flytende, skumaktige eller fuktige rengjøringsmidler.
- Bruk kun tørt rengjøringspulver, f.eks. Kobosan Active.
- Slå alltid av støvsugeren før ettermontering, rengjørings- og vedlikeholdsarbeider og koble strømkabelen fra stikkontakten.
- Trekk aldri støpselet ut av stikkontakten etter strømkabelen, men ved å trekke i selve støpselet.

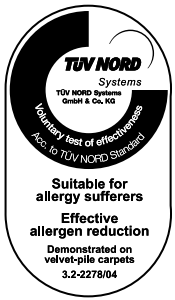

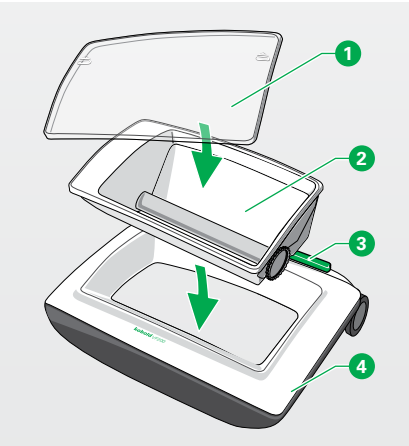

Bilde 3.10 Sette inn doseringsbeholderen

Merk! Risiko for skade ved feil bruk!

- Test fargeektheten på teppet overfor Kobosan Active på et minst mulig synlig sted før påføring.
- Frynser må ikke behandles med Kobold VF200 Tepperensesett, da de kan ta skade.
- Følgende gulvbelegg må ikke behandles med tepperensesettet:
  - Tepper med flosshøyde > 1,5 cm
  - Nålefilt og lignende gulvbelegg
  - Kokos- eller sisalgulvbelegg
- Vær oppmerksom på at det kan løsne en større mengde ull fra ulltepper eller heldekkende tepper av berbertypen.

FYLLE DOSERINGSBEHOLDEREN

Den uttagbare doseringsbeholderen befinner seg inne i tepperensesettet.

- Sett doseringsbeholderen 2 inn i tepperensesettet 4. Forviss deg om at doseringen først er blitt deaktivert (bryteren 3 er oppe).
- Åpne dekselet 1 til doseringsbeholderen 2, ved å skyve den litt forover og deretter ta den av oppover.
- Fyll ønsket mengde Kobosan Active (maksimalt 500 g) på doseringsbeholderen i en jevn prosess 2.
- Lukk doseringsbeholderen 2 (sett dekselet på og skyv det til lukket stilling).

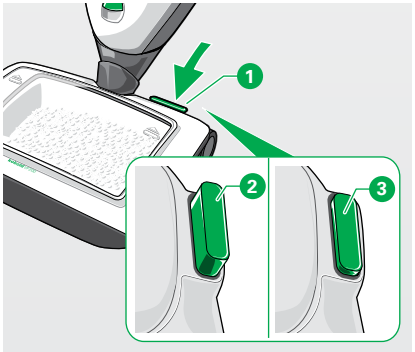

Bilde 3.11 Aktivere/deaktivere doseringen av Kobosan Active

DOSERE KOBOSAN ACTIVE

- Aktiver doseringen av Kobosan Active med fotbryteren 1.
  - Bryter oppe: Kobosan Active-dosering = deaktivert 2.
  - Bryter nede: Dosering = aktivert 3.
- Slå på støvsugeren på effektnivå auto.
  Sugemotoren starter og driver børsten til tepperensesettet, og Kobosan Active børstes rett inn i teppet.
- Før tepperensesettet frem og tilbake i parallelle baner.
- Ved normal tilsmussingsgrad er én påføring nok til å dekke teppet med den optimale mengden Kobosan.
- Etter én påføring må du deaktivere doseringsbeholderen ved å trykke på fotbryteren 1.

Hvis beholderen er tom, må doseringsbeholderen ikke deaktiveres.

ARBEIDE INN KOBOSAN ACTIVE

- Forviss deg om at doseringsbeholderen er deaktivert 2.
- Deretter må du føre tepperensesettet på tvers av den hittil brukte arbeidsretningen over den flaten som er dekket med Kobosan Active.
- Arbeid Kobosan Active inn i teppet i opptil tre minutter pr. kvadratmeter i alle fire retningene, avhengig av tilsmussingsgraden.
- La så middelet tørke med vinduene åpne. Tørketiden bør ikke overstige 30 minutter, avhengig av typen teppe og romtemperaturen.

Etter at Kobosan Active er innarbeidet i teppet, trenger du ikke tepperensesettet lenger. Tepperensesettet bør alltid rengjøres umiddelbart etter bruk (se kapittel «3.2.2 Rengjør Kobold VF200 Tepperensesett etter bruk» på side 39).

SKIFTE MUNNSTYKKE

- Forviss deg om at støvsugeren er slått av og at støpselet ikke står i stikkontakten.
- Fjern tepperensesettet fra støvsugeren din (se kapittel «2.4 Ta av munnstykket og skift det ut» på side 17) , og sett i stedet på den elektroniske børsten.

SUGE BORT KOBOSAN ACTIVE

- Bruk den elektroniske børsten til å støvsuge opp tørket Kobosan Active fra teppet.

Eventuelt gjenværende rester i teppet skader ikke. Disse restene støvsuges bort etter hvert, i forbindelse med den daglige rengjøringen.

3.2.2 Rengjør Kobold VF200 Tepperensesett etter bruk

Advarsel! Risiko for elektrisk støt!
- Før rengjøring er det viktig at du kobler Kobold VF200 Tepperensesett fra Kobold VK200 Støvsuger.

Merk! Fare for skader som følge av feil rengjøring!
- Bruk aldri rengjøringsmidler, løsemidler eller alkohol til å rengjøre Kobold VF200 Tepperensesett.
- Ta av tepperensesettet før du gjør ren Kobold VK200 Støvsuger.
- Rengjør aldri hele enheten under rennende vann, da vannet kan samle seg opp inne i enheten.
- Ikke tørk tepperensesettet i nærheten av varmeovner eller i direkte sollys, da plasten kan varmes opp og deformeres.

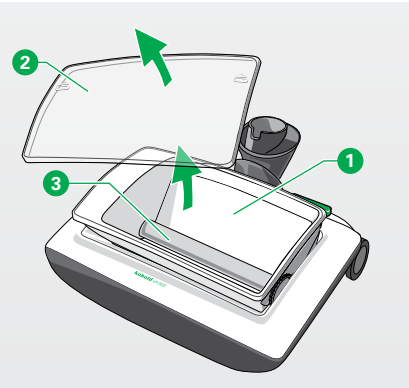

Bilde 3.12 Ta ut doseringsbeholderen for rengjøring

Tepperensesettet må rengjøres umiddelbart etter bruk.

RENGJØRE DOSERINGSBEHOLDEREN
- Fjern rester av Kobosan Active fra området rundt doseringsbeholderen, f.eks. med Flexo-dysen eller den elektroniske sugeslangen.
- Hvis doseringsbeholderen er veldig skitten, bør du gjøre den ren under rennende kaldt eller lunkent vann.
- For å gjøre dette, må du først ta doseringsbeholderen 3 ut av tepperensesettet 1.
- Ta av dekselet 2.

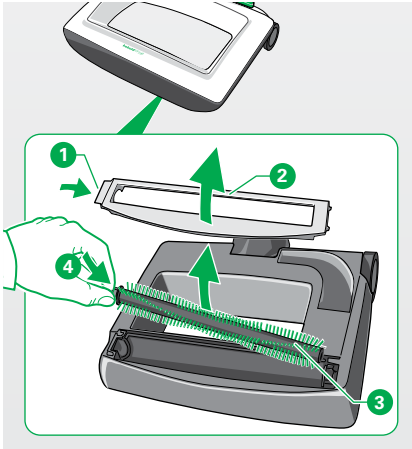

Bilde 3.13 Ta ut rundbørsten av tepperensesettet



Bilde 3.14 Bruke Kobotex

Doseringsbeholderen kan bare tas ut hvis doseringen er deaktivert (se «Bilde 3.10 Sette inn doseringsbeholderen» på side 36).

- Ta ut doseringsvalsen 3 av beholderen. Det er imidlertid bare nødvendig ved sterk tilsmussing (se kapittel «4 Vedlikehold» på side 69).
- Tørk av doseringsbeholderen og dekselet.

RENGJØRE BØRSTEN

- Åpne børstedekselet 2 på undersiden av enheten ved å trykke på siden 1.
- Ta ut børsten 3 og hold den fast på siden med tapp 4.
- Hver gang børsten har vært brukt, må du spyle den under rennende kaldt eller lunkent vann rett etter bruk. Pass på at tappen ikke kommer i kontakt med vann.
- For å fjerne vannet må du riste børsten.
- Etter at børsten har tørket, må du sette den inn i tepperensesettet igjen (sett den på tappen og sving den inn) og lukke enheten med børstedekselet.

FJERN GAMLE FLEKKER

Merk! Risiko for skade ved feil bruk!

- Før bruk må du kontrollere om teppet er fargeekte. Test dette på et sted som ikke er så godt synlig.

Det er mulig at gamle flekker blir synlige på det rengjorte teppet, eller at de synes tydeligere enn før. De kan nesten alltid fjernes med Kobotex.

- Fjern flekkene med Kobotex 1, som beskrevet i bruksanvisningen på flasken.

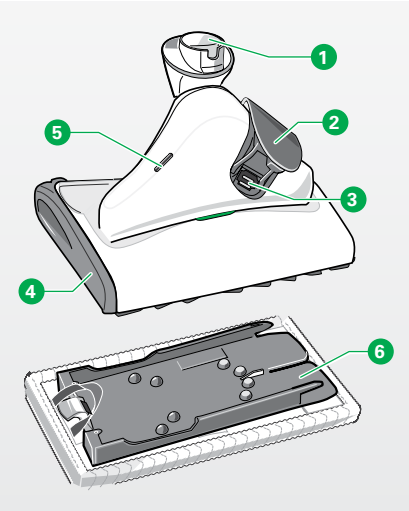

Bilde 3.15 Multivasker

Bildeforklaring	
1	Ledd
2	Sekundærluftklaff
3	Holdemagnet
4	Sidedeksel
5	LED-indikatorer
6	Klutholder med klut

3.3 Kobold SP530 Multivasker

Kobold SP530 Multivasker gjør det mulig å støvsuge og våtrengjøre harde gulv i bare én arbeidsoperasjon – med betydelig mindre tidsforbruk og arbeid. Multivaskeren gir deg også muligheten til å rengjøre tørt.

Multivaskeren rengjør harde gulv med spesielt høy effekt. For at rengjøringen skal bli spesielt grundig, er multivaskeren utstyrt med en egen motor som driver klutholderen med rengjøringsklut.
Bilde 3.15 viser multivaskeren og betjeningselementene dens.

Multivaskeren kan brukes på nesten alle harde gulv.

- Før du bruker multivaskeren, bør du allikevel forvisse deg om at enheten egner seg for gulvet ditt («Tabell 1.1 Egnethet av tilbehør til gulv» på side 6).

Advarsel! Risiko for elektrisk støt!

- Når du bruker Kobold SP530 Multivasker, må du sørge for ikke å kjøre over strømkabelen eller andre kabler som ligger på gulvet.
- Ikke støvsug væsker.

Forsiktig! Risiko for personskade pga. roterende deler!

- Hold avstand til de roterende delene til Kobold SP530 Multivasker.



Bilde 3.16 Koboclean

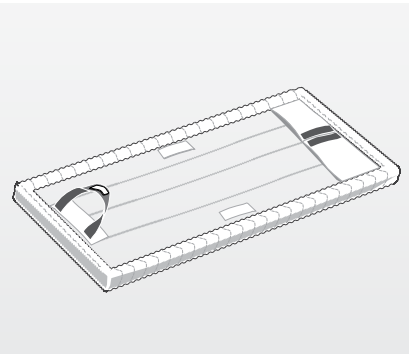

Bilde 3.17 Rengjøringsklut

3.3.1 Tilbehør for Kobold SP530 Multivasker

KOBOCLEAN

Rengjøringsmiddelet egner seg til rengjøring av ulike forseglede harde gulv. Takket være den store rengjøringskraften fjernes også fastsittende smuss. Koboclean oppfyller lovens krav til miljøegenskaper og biologisk nedbrytbarhet. Rengjøringsmiddelet finnes i typene Koboclean Parkett, spesialutviklet for rengjøring av treflater (kork, parkett, laminat), og Koboclean Universal for bruk på alle andre overflater som kan tørkes av med en fuktig klut (f.eks. fliser, PVC). Rengjøringsmiddelet må fortynnes før bruk. Det må ikke brukes som det er.

KOBOLD MF530 RENGJØRINGSKLUT

Rengjøringsklutene er spesialutviklet for multivaskeren.
Rengjøringskluten finnes det også fire typer av:

- Kobold MF530 Rengjøringsklut Universal for alle overflater som kan rengjøres fuktig (f.eks. fliser, PVC, også egnet for ru overflater),
- Kobold MF530 Rengjøringsklut Universal Soft egner seg spesielt godt til bruk på åpenporede gulv (terrakotta, granitt, skifer).
- Kobold MF530 Rengjøringsklut Parkett for fuktig rengjøring av tregulv (kork, parkett, laminat).
- Kobold MF530 Rengjøringsklut Dry for tørr rengjøring av harde gulv (se «Tabell 3.2 Rengjøringsklutenes egnethet» på side 43).

Rengjøringsklutene Universal Soft, Parkett og Dry inngår ikke i basissettet.

EGNETHET AV KOBOLD MF530 RENGJØRINGSKLUTER FOR ULIKE TYPER HARDT GULV

Type hardt gulv	Kobold MF Universal	Kobold MF Universal Soft	Kobold MF Dry	Kobold MF Parkett
Fukting (ml)	100	80	–	60-80*
• Forseglet tregulv/korkbelegg (f.eks. parkett, gulvplanker)	+[1]	+[1]	++[1]	++
• Oljet, vokset tregulv/korkbelegg (f.eks. parkett, gulvplanker)	+[1]	+[1]	++[1]	++
• Uforseglet tregulv/korkbelegg	–	–	+	-
• Laminat	+	++	++	++
• Steingulv (f.eks. marmor, granitt, jura, kunststein)	++	++[2]	++	–
• Åpenporet naturstein (f.eks. Solnhofer-stein, skifer, klinkerplater)	+	++[2]	++	–
• Teglgulv (f.eks. terrakotta, klinker, teglplater)	+	++[2]	++	–
• Glaserte keramiske fliser	++	+[2]	++	–
• Elastiske gulv	++	++	++	–
• Ru betongplater	–	–	–	–

* Ta hensyn til produsentens rengjørings- og pleieanvisninger.

[1]) Klutene inneholder mikrofibre; ta hensyn til produsentens rengjørings- og pleieanvisninger.

[2]) På ru gulv kan det forekomme økt slitasje.

++ glimrende egnet

\+ godt egnet

– ikke egnet

Tabell 3.2 Rengjøringsklutenes egnethet

3.3.2 Slå Kobold SP530 Multivasker på og av

Advarsel! Risiko for elektrisk støt!
- Ikke støvsug væsker.

Forsiktig! Risiko for personskade pga. roterende deler!
- Hold avstand til de roterende delene til Kobold SP530 Multivasker.

Merk! Risiko for skade ved feil bruk!
- Før du slår på enheten må du forvisse deg om at det ikke ligger noen småstein, granulater (f.eks. kattesand) eller andre skarpkantede gjenstander under rengjøringskluten.
- Ikke støvsug på ett sted mer enn 10 sekunder av gangen.
- La aldri enheten stå i lengre tid (mer enn 30 sekunder) med fuktig klut på gulvet, ellers kan det bli skader på ømfintlige gulv.
- Ikke bruk multivaskeren uten rengjøringsklut.
- Sett aldri fra deg multivaskeren med fuktig rengjøringsklut på særlig ømfintlige gulvtyper.

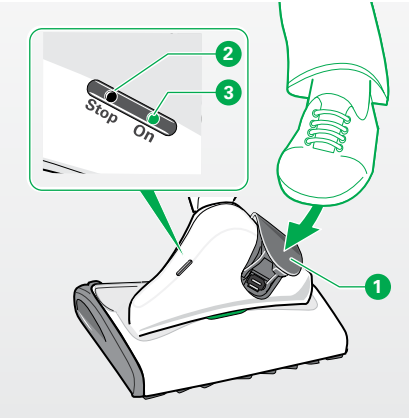

Bilde 3.18 Slå på multivaskeren

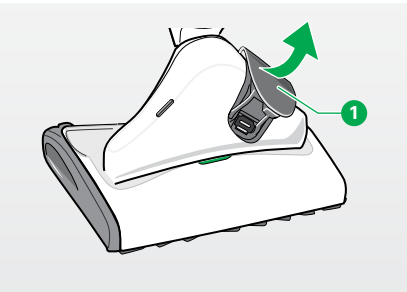

Bilde 3.19 Slå av multivaskeren

SLÅ PÅ

For å slå på multivaskeren må du først slå på støvsugeren:

- Slå på støvsugeren på effektnivået auto.
  LED-indikatoren merket «ON» 3 på multivaskeren lyser grønt, multivaskeren er klar til bruk.
- Sett støvsugeren i driftsstilling.
- Lukk så sekundærluftklaffen 1 på multivaskeren.
  Når klaffen lukkes, startes multivaskeren.

SLÅ AV

For å slå av Kobold SP530 Multivasker må du slå av støvsugeren:

- Slå av støvsugeren.
  Sekundærluftklaffen 1 åpnes automatisk.
  Sekundærluftklaffen holder seg alltid åpen når støvsugeren er slått av.

Hvis du vil sette fra deg multivaskeren bare for å ta en kort pause (mindre enn 30 sekunder), holder det å sette støvsugeren i hvilestilling.

- Sett støvsugeren i hvilestilling (se kapittel «2.5 Hvilestilling og driftsstilling» på side 18) og la støvsugeren være på.
  Multivaskeren slår seg automatisk av.
- Sett støvsugeren i driftsstilling igjen.
  Multivaskeren slår seg automatisk på igjen.

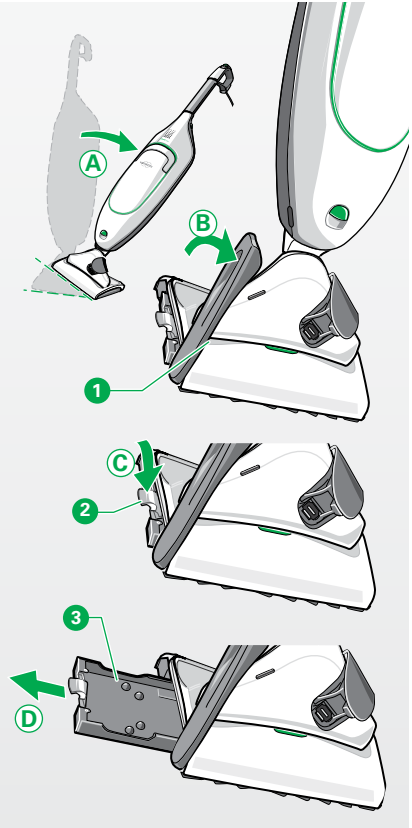

Bilde 3.20 Ta klutholderen ut av enheten

Merk! Risiko for skade ved feil bruk!

- Ikke bruk Kobold SP530 Multivasker uten rengjøringsklut.
- Ved bruk av Kobold SP530 Multivasker må du under ingen omstendighet bruke sure rengjøringsmidler (som f.eks. inneholder eddik) eller sterkt alkaliske rengjøringsmidler (f.eks. klorbasert blekelut).

Merk!

- Følg gulvprodusentens pleieanvisninger.

TA KLUTHOLDER SP530 AV ENHETEN

Advarsel! Risiko for elektrisk støt!

- For din egen sikkerhets skyld bør du slå av Kobold VK200 Støvsuger med hovedbryteren hver gang du skifter rengjøringskluten, og trekk dessuten ut støpselet av stikkontakten.

For å kunne feste rengjøringskluten på klutholderen må du ta ut klutholderen av enheten.

- Sett støvsugeren i hvilestilling.
- Hold fast støvsugeren i håndtaket, og vipp den sideveis mot venstre (A).
- Vipp opp sidedekselet 1 for å åpne det (B).
- Trekk klutholderen 3 etter det grønne håndtaket 2 på skrått nedover og bort fra enheten, for å låse den opp (C).
  Klutholder kan nå trekkes ut av enheten uten større anstrengelser (D).

FUKTE KOBOLD MF530 RENGJØRINGSKLUT

Merk! Materielle skader på gulv som ikke egner seg!

- På ømfintlige gulv, bl.a. ikke permanent forseglede gulvtyper (oljet korkbelegg, oljet parkett, oljet stentøy med belegg), anbefales det først å prøve ut enheten på et sted som ikke synes, for å forebygge skader på gulvet.
- Ta hensyn til rengjørings- og pleieanvisningene til gulvprodusenten.

Merk! Materielle skader pga. stående fuktighet!

- For spesielt ømfintlige gulv må du ettertørke med en tørr Kobold MF530 Rengjøringsklut Parkett og Kobold VK200 Støvsuger på full effekt.
- Ettertørk også med en tørr Kobold MF530 Rengjøringsklut Parkett og Kobold VK200 Støvsuger på full effekt hvis gulvet er for fuktig, f.eks. fordi du har brukt feil vannmengde.

For at rengjøringen skal bli optimal anbefaler vi å vaske rengjøringsklutene før første gangs bruk.

På grunn av den spesielle rengjøringsvirkningen av multivaskeren kan det forekomme at gulvet, første gang multivaskeren brukes, må gjøres rent flere ganger for at dyptsittende smuss skal forsvinne. Deretter rengjør multivaskeren grundig og overbevisende hver eneste gang.

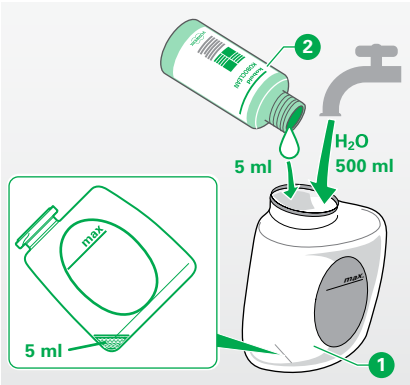

Bilde 3.21 Fylle doseringsflasken

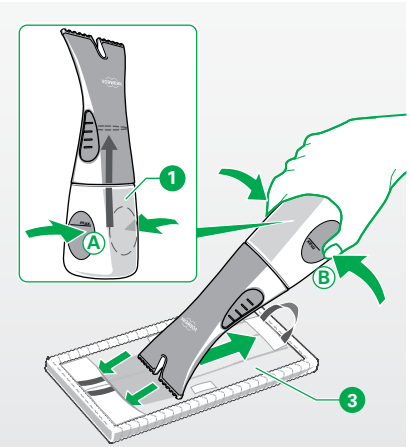

Bilde 3.22 Fukte rengjøringskluten

For fuktig rengjøring må du først fukte rengjøringskluten.
Den spesialutviklede doseringsflasken SP530 for enkel, rask og hygienisk fukting av rengjøringsklutene setter deg i stand til å dosere vann og rengjøringsmiddelet Koboclean nøyaktig.

FUKTE RENGJØRINGSKLUTEN

For behandlede treoverflater (f.eks. oljet/vokset korkbelegg, parkett, laminat) må du bruke Rengjøringsklut Parkett og Koboclean Parkett.
For alle andre typer gulv som egner seg for fuktig rengjøring (f.eks. fliser, PVC), må du bruke Rengjøringsklut Universal eller Universal Soft og Koboclean Universal.

- Skru på doseringsflaske SP530 (1).
- Grip den nedre delen av doseringsflasken og hold den diagonalt slik at 5 ml-merket er det laveste punktet.
- Tilsett 5 ml Koboclean (2) (opp til 5 ml-merket).
- Fyll doseringsflasken med vann opp til «maks.»-merket og lukk den.
- Trykk doseringsflasken sammen (A) for å pumpe den ønskede væskemengden (60–80 ml Koboclean Parkett eller 100 ml Koboclean Universal) inn i den øvre delen av doseringsflasken.
- Fordel rengjøringsvæsken jevnt over baksiden av rengjøringskluten (3) ved å trykke en gang til (B).
  Under rengjøringsprosessen avgir rengjøringskluten jevnt den fuktigheten som trengs, til gulvet.

Fukt aldri forsiden/rengjøringssiden av rengjøringskluten!

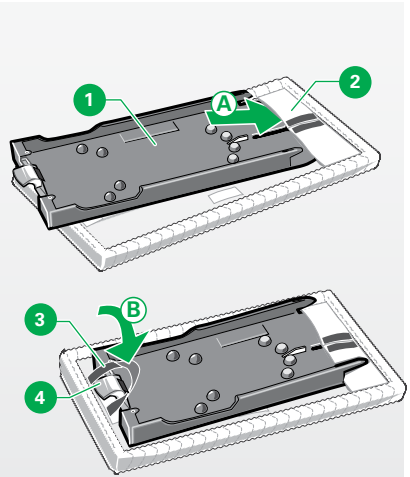

Bilde 3.23 Feste en rengjøringsklut på klutholderen

FESTE KOBOLD MF530 RENGJØRINGSKLUT PÅ KLUTHOLDEREN

Merk! Risiko for skade ved feil bruk!

- Når du skal feste rengjøringskluten på klutholderen, må du alltid passe på å feste kluten rett. Unngå å feste kluten veldig skjevt i forhold til klutholderen.

- For å feste rengjøringskluten på klutholderen må du først skyve klutholderen 1 inn i posen 2 til rengjøringskluten (A).
- Legg deretter håndtaket 3 på rengjøringskluten over det grønne håndtaket 4 til klutholderen, og fest det på borrelåsen på håndtaket (B).

SETTE INN KLUTHOLDEREN I ENHETEN

Advarsel! Risiko for elektrisk støt!

- For din egen sikkerhets skyld bør du slå av Kobold VK200 Støvsuger hver gang du skifter rengjøringskluten, og trekk dessuten ut støpselet av stikkontakten.

Merk! Risiko for skade ved feil bruk!

- Unngå å bruke makt ved innsetting og fjerning av klutholderen.

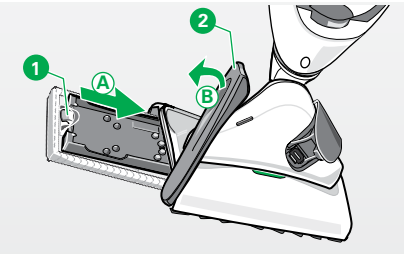

Bilde 3.24 Sette inn klutholderen i enheten

- Hold fast støvsugeren i håndtaket, og vipp den sideveis mot venstre.
- Hold klutholderen fast i det grønne håndtaket 1 og skyv det med åpent sidedeksel 2 inn i enheten til det ikke går lenger (A).
- Få klutholderen til å låses på plass ved å trekke håndtaket oppover.
- Lukk deretter sidedekselet ved å folde det nedover og få dekselet til å låses på plass med et klikk (B).

RENGJØRING MED KOBOLD SP530 MULTIVASKER

Forsiktig! Risiko for personskade pga. støvsugde deler som kastes ut!

- Unngå å bevege Kobold SP530 Støvsuger sideveis for å løsne grove partikler (f.eks. glasskår).
- Rengjør ikke i øyenhøyde når du bruker Kobold SP530 Multivasker (f.eks. på trapper eller avsatser).
- Slå av Kobold SP530 Multivasker før du løfter den.

Merk! Risiko for skade ved feil bruk!

- Hvis enheten hekter seg fast i gjenstander eller kommer i klem, må Kobold VK200 Støvsuger slås av umiddelbart for å unngå skader.

Vi anbefaler alltid å bruke støvsugeren i kombinasjon med multivaskeren på effektnivå auto.

- Beveg multivaskeren i jevne baner.
- Sørg for at multivaskeren er i stadig bevegelse.

SKIFTE KOBOLD MF530 RENGJØRINGSKLUT

Merk! Risiko for skade ved feil bruk!

- Etterlat aldri en våt klut i Kobold SP530 Multivasker under oppbevaring.

- Hvis rengjøringskluten er for tørr eller for skitten, må du fjerne den fra multivaskeren og sette inn en ny klut.

Levetiden for en rengjøringsklut avhenger av hvor skittent gulvet er og av gulvtypen.

- Rengjør brukte rengjøringskluter i vaskemaskin på 60 °C uten skyllemiddel.

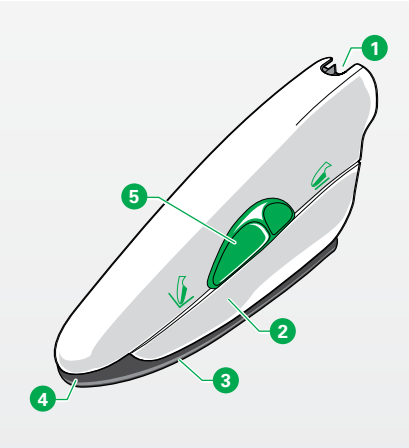

Bilde 3.25 Elektronisk møbelbørste

Bildeforklaring	
1	Koblingsstuss
2	Innfelte håndtak
3	Sugesko
4	Sugeskoåpning til fuger
5	Glidebryter (sleide)

3.4 Kobold PB440 Elektronisk møbelbørste

Kobold PB440 Elektronisk møbelbørste fjerner støv fra stoppede møbler. Den rengjør møbeltrekk raskere enn alle andre enheter, fordi den suger og børster samtidig. Med tilbehøret til den elektroniske møbelbørsten, Kobold MP/MR440 Madrassrengjøringssett, kan du også rengjøre madrassene dine profesjonelt. Dette kapittelet forklarer hvordan du bruker den elektroniske møbelbørsten.

3.4.1 Møbelrengjøring med Kobold PB440 Elektronisk møbelbørste

KOBLE TIL KOBOLD PB440 ELEKTRONISK MØBELBØRSTE

- Sett den elektroniske sugeslangen på støvsugeren (se kapittel «3.6 Kobold ESS200 Elektronisk sugeslange» på side 60).
- Sett den elektroniske møbelbørsten på den elektroniske sugeslangen.
- For å gjøre dette må du skyve håndtaket på den elektroniske sugeslangen inn i koblingsstussen 1 på den elektroniske møbelbørsten.

Forsiktig! Klemfare!

- Støvsug ikke kroppsdeler. Støvsug ikke i nærheten av barn eller kjæledyr.
- Støvsug ikke håret med Kobold PB440 Elektronisk møbelbørste.
- Bruk ikke Kobold PB440 Elektronisk møbelbørste uten sugesko eller madrassrengjøringssett.

Forsiktig! Risiko for personskade pga. støvsugde deler som kastes ut!

- Unngå brå plassering av enheten på løse, grove partikler (f.eks. glass-kår), spesielt i øyehøyde.

- Slå på støvsugeren.
  Den elektroniske møbelbørsten slås automatisk på samtidig.

REGULERING AV SUGEEFFEKT

- Reguler sugeeffekten som vanlig på støvsugeren.
- Velg normalt effektnivå med på støvsugeren.
- Velg effektnivå soft på støvsugeren når du arbeider med løse og/eller ømfintlige materialer.

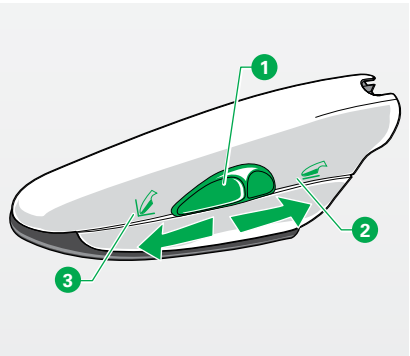

Bilde 3.26 Stille om sugefunksjonen

STØVSUGING AV OVERFLATER

- Skyv den grønne skyvebryteren 1 i stilling «Støvsug overflate» 2.
- Under rengjøringsprosessen må du plassere sugeåpningene på den elektroniske møbelbørsten flatt mot møbeltrekket.
- Før enheten lett over møbeltrekket og uten for mye trykk.

STØVSUGING AV SØMMER

- Skyv den grønne skyvebryteren «Støvsug søm» 3.
- For å støvsuge rester i områder som er vanskelige å nå, f.eks. sømmer, fordypninger eller lignende områder, kan du bruke maksimal sugeeffekt (auto).

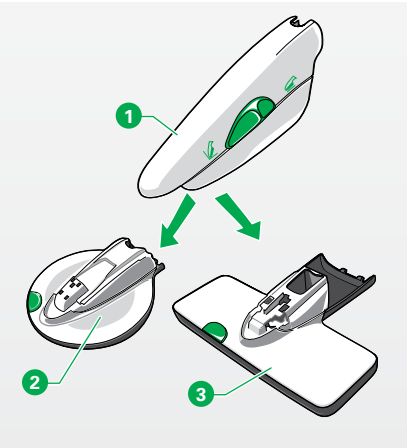

Bilde 3.27 Elektronisk møbelbørste, madrassrensemunnstykke og madrass-sugemunnstykke



Bilde 3.28 Lavenia med kontrollmerke

3.4.2 Madrassrengjøring med Kobold PB440 Elektronisk møbelbørste og Kobold MP/MR440 Madrassrengjøringssett

Til rengjøring av madrasser bruker du Kobold PB440 Elektronisk møbelbørste 1 med Kobold MP440 Madrassrensemunnstykke 2 og Kobold MR440 Madrass-sugemunnstykke 3 i stedet for sugeskoen. For hyppig og regelmessig rengjøring anbefales det å støvsuge madrassene med madrass-sugemunnstykket.

Vi anbefaler Lavenia for rengjøring og pleie av madrasser. Lavenia fjerner ikke bare støv fra madrassen din, den fjerner også i stor grad bakterier, middrester og muggsoppsporer. Lavenia er blitt tildelt TÜV NORD-sertifikatet «Egnet for allergikere».

Lavenia egner seg ikke til fjerning av flekker. Til dette formålet bør du bruke Kobotex. Les pakningsvedlegget til Lavenia og Kobotex, og følg anvisningene der.

Lavenia kan brukes på alle madrasser med godt strammet tekstiloverflate.

En pose Lavenia holder til grundig rengjøring av en madrassoverflate på 1 x 2 m.

Lavenia kan kjøpes fra din kunderådgiver eller i servicesenteret (se kapittel «8 Tjenester» på side 99).

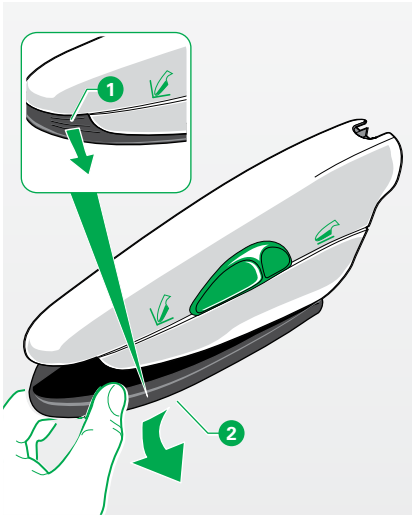

Bilde 3.29 Ta av sugeskoen

Lavenia kan også kjøpes i vår nettbutikk på www.vorwerk.no

Merk! Fare for skader pga. ikke-kompatibelt rengjøringsmiddel!

- Før bruk må du kontrollere om madrassen er fargeekte overfor Lavenia. Test dette på et sted som ikke er så godt synlig.

Merk! Risiko for skade ved feil bruk!

- Unngå å arbeide lenge (maks. 5 sekunder) på ett sted.
- Ikke støvsug madrasser med sugeskoen til den elektroniske møbelbørsten, men bruk kun MR440 Madrass-sugemunnstykke til dette, for å unngå skader på madrassene.
- Lavenia, MP440 Madrassrensemunnstykke og MR440 Madrass-sugemunnstykke skal kun brukes på madrasser. Madrassrengjøringssettet egner seg ikke til bruk på andre stoppede stoffer eller møbler, og kan ev. skade ømfintlige materialer.
- MP440 Madrassrensemunnstykke skal utelukkende brukes med den tilhørende nuppeskiven for madrassrengjøring.

TA AV SUGESKOEN FRA KOBOLD PB440 ELEKTRONISK MØBELBØRSTE

- Trekk sugeskoen 2 av etter griperillene 1 og nedover, bort fra den elektroniske møbelbørsten.

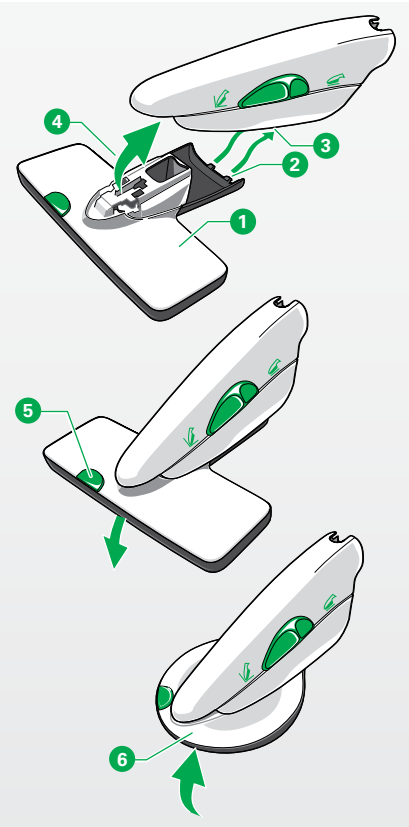

Bilde 3.30 Madrass-sugemunnstykke og madrassrensemunnstykke

RENGJØRING AV MADRASSER

- Sett madrass-sugemunnstykket 1 på den elektroniske møbelbørsten.
- Sett den med tappene 2 mot den elektroniske møbelbørsten 3, og sving madrass-sugemunnstykket 4 opp mot den elektroniske møbelbørsten og i lås.
- Slå på støvsugeren på effektnivå auto.
  Skyvebryteren på den elektroniske møbelbørsten må da stå i flat stilling.
- Legg den elektroniske møbelbørsten med madrass-sugemunnstykket flatt ned på madrassen, med undersiden mot madrassen.
  Gummi-bankelistene begynner å vibrere hørbart.
- Støvsug madrassen med madrass-sugemunnstykket.
- Slå av støvsugeren igjen.
- Strø innholdet av en pose Lavenia (120 g) jevnt over madrassen.
- Skift ut madrass-sugemunnstykket mot madrassrensemunnstykket. Gjør dette ved å skyve den grønne knappen 5 utover for å løsne låsemekanismen, sett madrassrensemunnstykket med tappene mot den elektroniske møbelbørsten, og sving madrassrensemunnstykket 6 opp mot den elektroniske møbelbørsten og i lås.
- Slå på den elektroniske møbelbørsten på effektnivå auto.
  Nuppeskiven begynner å rotere.

Ved bruk av den elektroniske møbelbørsten med madrass-rensemunnstykke slås sugefunksjonen til Kobold VK200 Støvsuger automatisk av. Mens du arbeider inn Lavenia, går motoren til den elektroniske møbelbørsten for å drive nuppeskiven til madrassrensemunnstykket. Ved bruk av eldre modeller av den elektroniske møbelbørsten (tidligere: Polsterboy) går Kobold VK200 Støvsuger uforandret videre. I dette tilfelle anbefaler vi effektnivået soft.

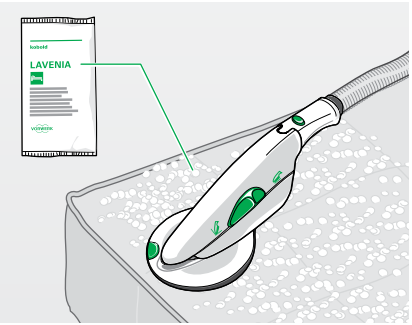

Bilde 3.31 Fordel Lavenia jevnt og arbeid det inn

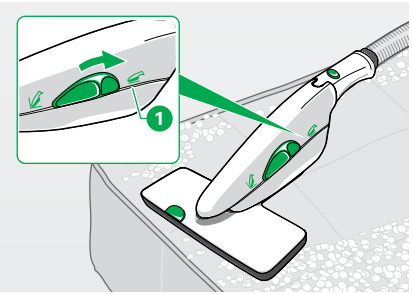

Bilde 3.32 Støvsuge Lavenia

- Legg madrassrensemunnstykket med nuppeskiven flatt og uten mye kraft på madrassen, for å fordele Lavenia jevnt over hele overflaten.

Merk! Risiko for skade ved feil bruk!

- Ikke trykk Kobold PB440 Elektronisk møbelbørste med MP440 Madrassrensemunnstykke hardt ned på madrassen med begge hender. Det kan skade både madrassrengjøringssettet ditt og madrassen.

- Arbeid Lavenia inn med madrassrensemunnstykket i løpet av 2–3 minutter på en flate på ca. 1 x 2 meter.
- La pulveret tørke i ca. 30 minutter. Sørg for god lufting.
- Bytt så ut madrassrensemunnstykket mot madrass-sugemunnstykket. Gå da frem på samme måte som ved forrige bytte av enheter.
- Slå på støvsugeren på effektnivå auto.
  Skyvebryteren på den elektroniske møbelbørsten må da stå i flat stilling 1.
- Legg den elektroniske møbelbørsten med madrass-sugemunnstykket flatt ned på madrassen, med undersiden mot madrassen.
  Gummi-bankelistene begynner å vibrere hørbart.
- Støvsug opp alle rester av Lavenia med den elektroniske møbelbørsten og madrass-sugemunnstykket.

RENGJØR KOBOLD MP440 MADRASSRENSEMUNNSTYKKE OG KOBOLD MR440 MADRASS-SUGEMUNNSTYKKE ETTER BRUK

- Kontroller alltid madrassrengjøringssettet etter bruk, med tanke på smussrester.
- Støvsug vedheftende rester av Lavenia, eller foreta en våtrengjøring av madrassrengjøringssettet hvis det er veldig skittent. Hvordan du skal gå frem, ser du i kapittelet «4.5 Kobold PB440 Elektronisk møbelbørste og madrassrengjøringssett» på side 81.

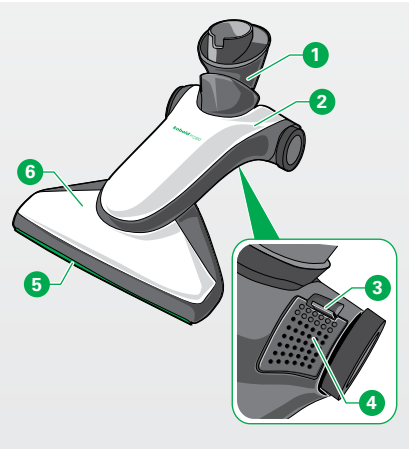

Bilde 3.33 Munnstykke til harde gulv (utsnitt med lupe: undersiden av munnstykket til harde gulv)

Bildeforklaring	
1	Ledd
2	Kobold HD60 Munnstykke til harde gulv
3	Opplåsing av serviceåpning
4	Deksel til serviceåpning – Åpne for å fjerne blokkeringer
5	Børsteplate (avtagbar)
6	Sugesko

3.5 Kobold HD60 Munnstykke til harde gulv

Kobold HD60 Munnstykke til harde gulv er et spesialmunnstykke for komfortabel rengjøring av alle glatte og harde gulv. I motsetning til andre vanlige munnstykker til harde gulv egner det seg også særlig godt for grov smuss. Det er lett å manøvrere rundt møbler og møbelføtter, og støvsuger helt inntil alle skurelister.

Munnstykket til harde gulv kan brukes som spesialmunnstykke på de fleste gulv.

- Hvilke gulvtyper munnstykket til harde gulv egner seg for, finner du ut i «Tabell 1.1 Egnethet av tilbehør til gulv» på side 6.

Forsiktig! Kvelningsfare hvis smådeler svelges!

- Oppbevar smådeler, som dekselet til serviceåpningen, utilgjengelig for barn.

Forsiktig! Fare for personskader pga. innvendige deler!

- Ikke skru sugeskoen til Kobold HD60 Munnstykke til harde gulv så hardt til at den går lenger enn til anslaget.

Forsiktig! Fare for personskader pga. bevegelige deler!

- Hold avstand til de bevegelige delene til Kobold HD60 Munnstykke til harde gulv.

BRUK

- Still inn det ønskede effektnivået (effektnivået auto anbefales).
- For å støvsuge mest mulig effektivt, bør du bevege støvsugeren frem og tilbake med jevne bevegelser.

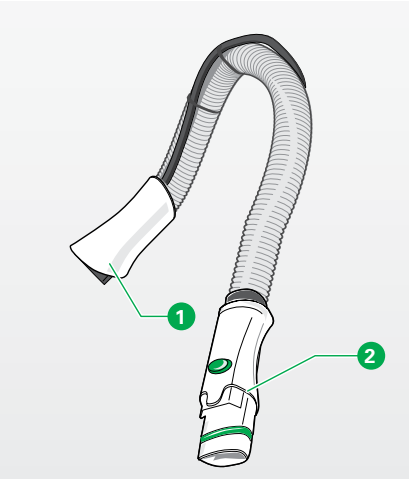

Bilde 3.34 Elektronisk sugeslange

3.6 Kobold ESS200 Elektronisk sugeslange

Kobold ESS200 Elektronisk sugeslange kan brukes fleksibelt i kombinasjon med Kobold VK200 Støvsuger.

SETTE PÅ KOBOLD ESS200 ELEKTRONISK SUGESLANGE

- Stikk stussen 1 på den elektroniske sugeslangen inn i tilbehørsfestet til støvsugeren.

Du kan 2 koble til fleksimunnstykket, kilemunnstykket, støvbørsten eller de andre munnstykkene (f.eks. den elektroniske møbelbørsten) på håndtaket til den elektroniske sugeslangen.

Bruken av den elektroniske møbelbørsten blir spesielt komfortabel i kombinasjon med den elektroniske sugeslangen, da den elektroniske møbelbørsten er så lett å styre og kan brukes så presist.

3.7 Mer tilbehør

Hvis du bruker utvalget av munnstykker og dyser, har du en passende løsning for ethvert behov. Dette kapittelet gir en oversikt over de ulike munnstykkene og dysene og deres bruksmuligheter.
Du kan sette tilbehøret rett på Kobold ESS200 Elektronisk sugeslange eller på Kobold TR15 Teleskoprør.

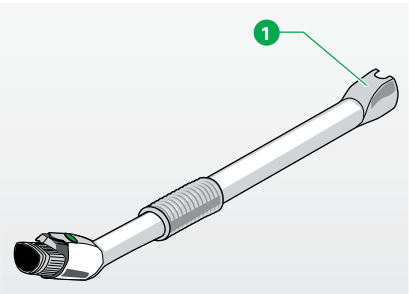

Bilde 3.35 Teleskoprør

3.7.1 Kobold TR15 Teleskoprør

Med Kobold TR15 Teleskoprør kan du arbeide høyt oppe under taket. Spindelvev, støvtråder i hjørnene eller støv på gardinstengene støvsuges fort, uten behov for gardintrapper, skamler e.l..

Forsiktig! Risiko for personskade hvis røret ikke er låst!
- Pass på å låse håndtaket før du bruker Kobold TR15 Teleskoprør.

I kombinasjon med fleksimunnstykket kan forheng eller veggtepper rengjøres skånsomt og trygt helt oppunder taket.

Ved hjelp av støvbørsten går det lett å fjerne støv fra lysekroner og taklamper.

KOBLE TIL KOBOLD TR15 TELESKOPRØR

Hvis du vil bruke teleskoprøret, må den elektroniske sugeslangen være koblet til Kobold VK200 Støvsuger.
- Stikk stussen 1 på røret inn i håndtaket til den elektroniske sugeslangen.

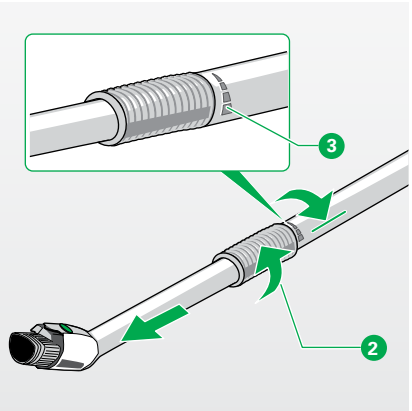

Bilde 3.36 Stille inn lengden

STILLE INN LENGDEN OG LÅSE

- Drei håndtaket 2 i retning av «åpen» (vises med symbolet 3) og still inn lengden av teleskoprøret etter ønske.
- Drei håndtaket 2 i retning av «lukket», for å låse teleskoprøret i denne lengden.

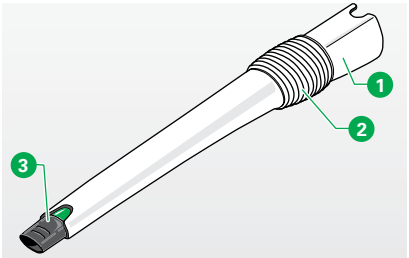

Bilde 3.37 Kilemunnstykke

Bildeforklaring	
1	Stuss
2	Ledd
3	Spiss (uttrekkbar)
4	Fjærbelastet knapp

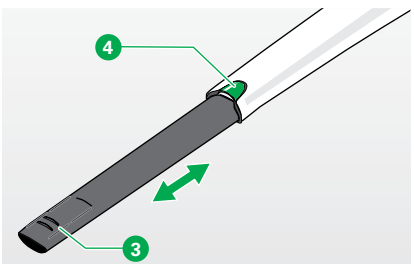

Bilde 3.38 Stille inn lengden

3.7.2 Kobold VD15 Kilemunnstykke

Kobold VD15 Kilemunnstykke kan brukes på mange måter. Den har to munnstykker som kan brukes til ulike oppgaver.

- Sett stussen 1 på kilemunnstykket inn på den elektroniske sugeslangen.

Kilemunnstykket har et ledd 2, så du kan støvsuge i 90 graders vinkel. Med den forlengbare, fleksible spissen 3 kommer du til selv i hjørner det er vanskelig å nå, og på trange steder. I tillegg kan du sette et av munnstykkene på spissen 3, borestøvmunnstykket eller kosten.

STILLE INN LENGDEN

- Trekk ut spissen 3.
- For å skyve forlengelsen inn igjen, må du trykke på den fjærbelastede knappen 4 og skyve spissen tilbake.

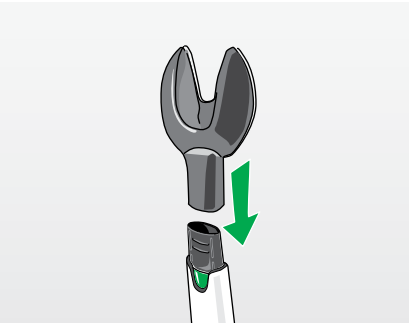

Bilde 3.39 Boremunnstykke

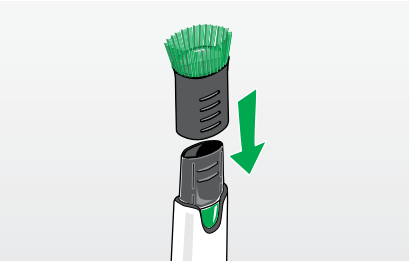

Bilde 3.40 Kost-munnstykke

BORESTØVMUNNSTYKKE

Ved hjelp av borestøvmunnstykket kan du samle opp borestøv. Du kan bore et hull i veggen uten at leiligheten skitnes til av borestøv.

- Sett borestøvmunnstykket på spissen av Kobold VD15 Kilemunnstykke.
- Slå på Kobold VK200 Støvsuger.
- Sett borestøvmunnstykket med den svarte pakningen mot veggen.

Sugekraften til støvsugeren holder borestøvmunnstykket på veggen, forutsatt at denne er helt jevn. Dermed har du hendene frie til å bore hullet.

Ta ned borestøvmunnstykket fra veggen før du slår av støvsugeren.

KOST-MUNNSTYKKE

Med kost-munnstykket kommer kilemunnstykket til i de minste mellomrom og på de trangeste steder. Det egner seg glimrende til støvsuging av skurelister og til støvsuging mellom møbler og hyller.

- For å bruke kost-munnstykket må du stikke det inn på spissen av kilemunnstykket.



Bilde 3.41 Støvbørste

3.7.3 Kobold SD15 Støvbørste

Kobold SD15 Støvbørste kan på den ene side brukes til rask og skånsom oppsuging av løst støv, og på den annen side til å fjerne støv fra fastsittende smuss. Du kan variere lengden på børstekransen og dermed tilpasse den til underlaget.

Støvbørsten egner seg spesielt godt til å støvsuge ujevne flater som tastaturer, bokhyller, lampeskjermer og alle møbelflater.

- Sett det myke munnstykket inn på Kobold ESS200 Elektronisk sugeslange.
- Still inn børstene på ønsket lengde ved hjelp av glidebryteren 1.
- Still inn større børstelengde ved lite støv og ømfintlige gjenstander. Gjør det ved å skyve glidebryteren 1 forover.
- Ved fastsittende smuss og lite ømfintlig underlag må du stille inn en kortere børstelengde, ved å trekke glidebryteren 1 tilbake.

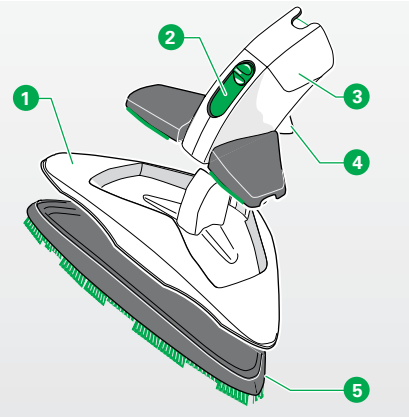

Bilde 3.42 Fleksimunnstykke

Bildeforklaring	
1	Flatemunnstykke
2	Glidebryter (sleide)
3	Overdel av fleksimunnstykke
4	Utløserspak
5	Børstemunnstykke

3.7.4 Kobold FD15 Fleksimunnstykke

Kobold FD15 Fleksimunnstykke er en multifunksjonell tilbehørsdel som kan brukes på de forskjelligste overflater. I tillegg kan du tilpasse dysen til de forskjelligste områder:

Innstilling av dysen	for støvsuging av
Komplett Fleksimunnstykke	- Møbelflater - Trapper - Vegger, dører
Overdel av Fleksimunnstykke	- Polstring, stoffer, bilseter
Innfelt Fleksimunnstykke	- Fuger, hjørner - Mellomrom i stoppede møbler
Flatemunnstykke uten børstemunnstykke	- Veggtepper, stofftapeter

KOMPLETT KOBOLD FD15 FLEKSIMUNNSTYKKE

Med den komplett monterte Fleksimunnstykket kan du støvsuge møbelflater, trapper, vegger eller dører.

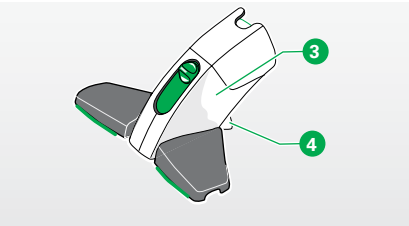

Bilde 3.43 Fleksimunnstykke – øverste del

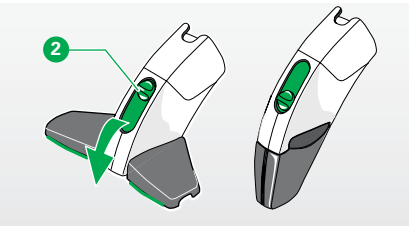

Bilde 3.44 Folde inn Fleksimunnstykket

For flere funksjoner må du bruke bare visse deler av Fleksimunnstykket:

OVERDEL AV KOBOLD FD15 FLEKSIMUNNSTYKKE

Du vil støvsuge støv, tråder og hår fra polstring/stoffer eller fra kupeen i biler? Da må du fjerne flatemunnstykket fra Fleksimunstykket.

- For å gjøre det må du trykke utløserspaken 4 på baksiden av munnstykket nedover.
- Skyv overdelen 3 av Fleksimunnstykket ut oppover.
- Sett Flexo-dysen inn på Kobold ESS200 Elektronisk sugeslange.

INNFELT KOBOLD FD15 FLEKSIMUNNSTYKKET

Vil du støvsuge støv fra fuger og hjørner, eller mellom polstrede møbeldeler? Da må du fjerne flatemunnstykket fra Fleksimunnstykket.

- For å gjøre det må du trykke utløserspaken 4 på baksiden av munnstykket nedover.
- Skyv overdelen 3 av Fleksimunnstykket ut oppover.
- Skyv glidebryteren 2 ned, så finnene på Fleksimunnstykket foldes inn.
- Sett Fleksimunnstykket inn på den elektroniske sugeslangen.

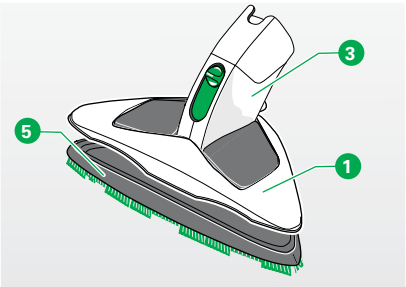

Bilde 3.45 Flatemunnstykke

FLATEMUNNSTYKKE

Ønsker du å rengjøre større flater, som f.eks. møbelflater, trapper, vegger eller dører? Da må du bruke flatemunnstykket til Fleksimunnstykket.

- Monter flatemunnstykket 1 på overdelen 3 til Fleksimunnstykket.
- Sørg for at alle delene sitter riktig.
- Sett Fleksimunnstykket inn på den elektroniske sugeslangen.
- Ta av børstemunnstykket for å rengjøre veggtepper eller veggtrekk 5.
- Fjern børstemunnstykket 5 ved å trykke opp lasken på baksiden av munnstykket og ta av det hvite børstemunnstykket med et rykk.

4 VEDLIKEHOLD

For at din Kobold VK200 Støvsuger skal fungere optimalt, må du vedlikeholde den regelmessig. I neste kapittel finner du ut hvordan du skal pleie de ulike enhetene og tilbehørsdelene, og hvordan du kan skifte deler.

Enhet/tilbehør	Trinn	Tidspunkt/hyppighet
Kobold VK200 Støvsuger	Skifte 3-i-1 Premium filterpose FP200	når effektnivåindikatoren er helt gul
	Rengjøre sikkerhetsfilteret	når det er skittent
	Skifte sikkerhetsfilteret	når det er veldig skittent
	Rengjøre filterenheten	ved kraftig tilsmussing
Kobold EB400 Elektronisk børste	Kontroll og rengjøring	1 x i måneden
	Skifte børste	når den er slitt
Kobold VF200 Tepperensesett	Kontroll og rengjøring	etter hver gangs bruk
	Skifte børste	når den er slitt
Kobold SP530 Multivasker	Kontrollere og rengjøre tetningslepperammen	ved behov
	Kontrollere sugekanalen	ved behov
Kobold PB440 Elektronisk møbelbørste	Støvsuge	når det er skittent
Kobold MP/MR440 Madrassrengjørings-sett	Støvsuging, våtrengjøring med klut ved kraftig tilsmussing	etter hver gangs bruk, bare ved kraftig tilsmussing
mer tilbehør	Rengjør	når det er skittent

Bilde 4.1 Kontrollert kvalitet gjenkjenner du på Original Quality-logoen!

4.1 Reservedeler og forbruksmateriell

Du har kjøpt et kvalitetsprodukt fra Vorwerk. For at du også i fremtiden skal være like fornøyd med Vorwerk-enheten din som på den første dagen, anbefaler vi deg å benytte deg av muligheten til å etterbestille originale pleiemidler og originalt forbruksmateriell i tide.
Slik kan du raskt og enkelt etterbestille:

Personlig hos din kunderådgiver eller i servicesenteret (se kapittel «8 Tjenester» på side 99).

I vår nettbutikk på www.vorwerk.no

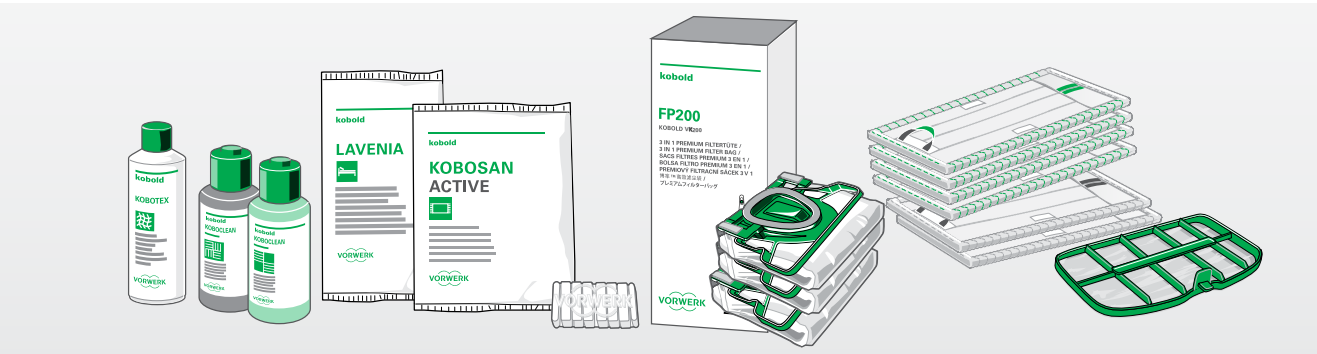

Bilde 4.2 Forbruksmaterialer til etterbestilling fra venstre mot høyre: Kobotex, Koboclean, Lavenia, Kobosan Active, Dovina-duftbrikke, 3-i-1 Premium filterposer, rengjøringskluter og sikkerhetsfilter

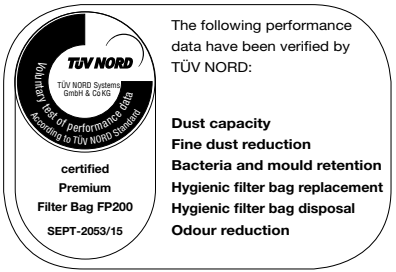

4.2 Vedlikehold av Kobold VK200 Støvsuger

Advarsel! Risiko for elektrisk støt!
- Slå alltid av støvsugeren før ettermontering, rengjørings- og vedlikeholdsarbeider, og koble strømkabelen fra stikkontakten.

4.2.1 Skifte 3-i-1 Premium filterpose Kobold FP200

Forsiktig! Tap av egnethet for allergikere!
- Bruk kun originale Kobold-filtre og filterposer.
- Bruk ikke brukte filterposer.

Merk! Risiko for skade ved feil bruk!
Hvis det er fuktighet i filterrommet, kan enheten bli skadet.
- Hvis filterrommet er fuktig, må du tørke det før du fortsetter å bruke enheten.
- Skift ut 3-i-1 Premium filterpose FP200 og Kobold VK200 Motorbeskyttelsesfilter.

3-i-1 Premium filterposer kjøpes fra din kunderådgiver eller i servicesenteret (se kapitel «8 Tjenester» på side 99).

3-i-1 Premium filterposer kan også kjøpes i vår nettbutikk på www.vorwerk.no

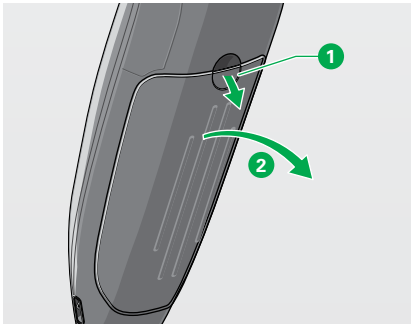

Bilde 4.3 Åpne filterdekselet

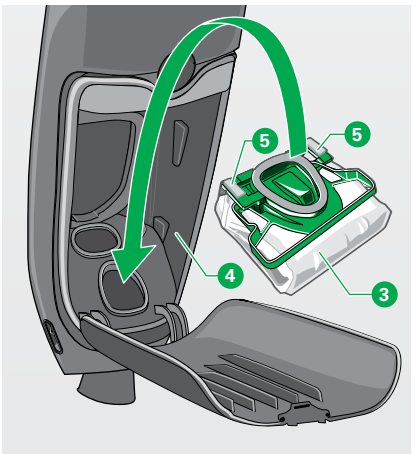

Bilde 4.4 Sette inn 3-i-1 Premium filterposen

ÅPNE FILTERENHETEN

- Trekk bryteren 1 ned, for å åpne filterdekselet 2.

TA UT DEN FULLE 3-I-1 PREMIUM FILTERPOSEN FP200

- Ta ut 3-i-1 Premium filterposen og kast den i husholdningsavfallet.

SETT INN EN NY 3-I-1 PREMIUM FILTERPOSE FP200

Merk! Risiko for skade ved feil bruk!

- Ikke sett inn 3-i-1 Premium filterpose med makt.

- Sett inn en ny 3-i-1 Premium filterpose 3 i filterposerommet 4 i din Kobold VK200 Støvsuger.
- **Ikke** kapp snorene 5 til filterposen, det gjør støvsugeren for deg når du lukker den.
- Forviss deg om at 3-i-1 Premium filterposen er lagt helt inn under filterdekselet.

LUKKE FILTERENHETEN IGJEN

- Lukk filterdekselet igjen ved å trykke på det til dekselet går i lås.

Hvis dekselsperrene treffer snorene og kapper dem, kjenner du en tydelig motstand. Når du lukker dekselet etterpå, vil du ikke kjenne noen motstand, da båndene allerede er kappet.

Dekselet til filterenheten til støvsugeren kan ikke lukkes hvis filterposen ikke er lagt inn, eller ikke er lagt inn riktig.

- Ikke bruk makt hvis det er vanskelig å lukke filterdekselet, men forviss deg om at filterposen er lagt inn på riktig måte.



Bilde 4.5 Åpne filterdekselet og ta ut filterposen

4.2.2 Rengjør sikkerhetsfilteret til Kobold VK200 Støvsuger, og/eller skift det ut

Sikkerhetsfilteret beskytter støvsugeren din mot forurensninger. Regelmessig inspeksjon og vedlikehold av sikkerhetsfilteret er spesielt viktig for at støvsugeren din skal vare lenge.
Sikkerhetsfilter kan rengjøres om igjen og om igjen. Det må ikke skiftes ut før 3-i-1 Premium filterposen er skadet, eller sikkerhetsfilteret er ekstremt skittent eller sammenklistret.

Merk! Risiko for skade ved feil bruk!

- Bruk støvsugeren kun med innlagt sikkerhetsfilter.

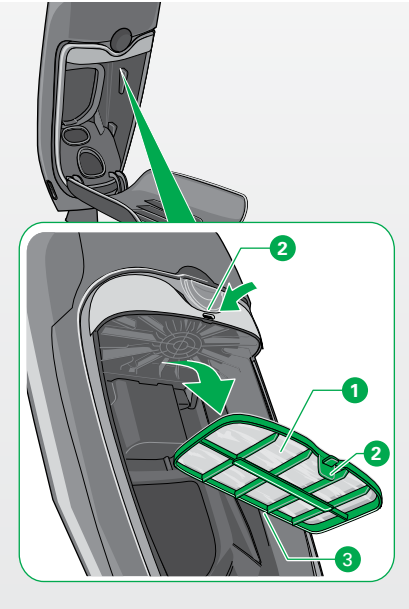

Bilde 4.6 Ta ut sikkerhetsfilteret

TA UT SIKKERHETSFILTERET

Sikkerhetsfilteret 1 holdes fast på to steder i filterrommet i støvsugeren, 2 og 3.

- Ta tak i lasken 2, trykk den så ned og trekk den til deg på én gang. *Holderen løsner, og filteret kan tas ut.*

RENGJØRE KOBOLD SIKKERHETSFILTER

Merk! Risiko for skade ved feil bruk!

- Ikke rengjør sikkerhetsfilteret med vann eller andre flytende rengjøringsmidler.

- Støvsug sikkerhetsfilteret fra begge sider.

SKIFTE UT SIKKERHETSFILTERET

- Hvis sikkerhetsfilteret er skadet eller ekstremt skittent, må du sette inn et nytt.

Sikkerhetsfilteret kan kjøpes fra din kunderådgiver eller i servicesenteret (se kapittel «8 Tjenester» på side 99).

Sikkerhetsfilteret kan også kjøpes i vår nettbutikk på www.vorwerk.no

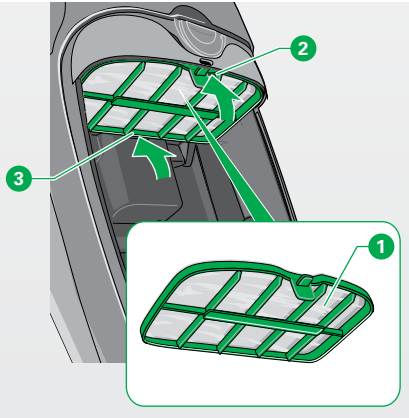

Bilde 4.7 Sette inn sikkerhetsfilteret

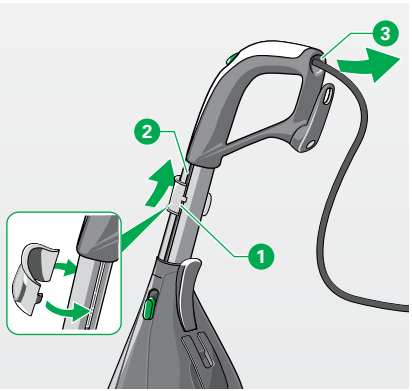

Bilde 4.8 Fjerne strømkabelen

SETTE INN SIKKERHETSFILTERET

- Plasser sikkerhetsfilteret 1 bak kanten 3.
- Sving filteret oppover, til det går i lås i holderen 2.
- Lukk filterenheten igjen.

Merk! Risiko for skade ved feil bruk!

- Bruk Kobold VK200 Støvsuger kun med innlagt sikkerhetsfilter.

4.2.3 Fjern strømkabelen fra Kobold VK200 Støvsuger

Strømkabelen er utformet slik at den skal være koblet til enheten permanent, når den først er montert. Du kan allikevel fjerne strømkabelen hvis den er blitt skadet og må skiftes ut.

Advarsel! Risiko for elektrisk støt!

- Trekk støpselet ut av stikkontakten før du fjerner strømkabelen.

- Løsne støpselet fra støvsugeren.
  Du kan løsne støpselet ved å trykke den oppover i kabelkanalen ved hjelp av det medfølgende verktøyet 1. Verktøyet følger med reservestrømkabelen.
- Før støpselet gjennom kabelkanalen 2 og opp og ut av håndtaket 3.
- Kasser den skadde strømkabelen og sett inn en ny original Vorwerk strømkabel, som beskrevet i kapittel «2.2 Nettilkobling» på side 15.

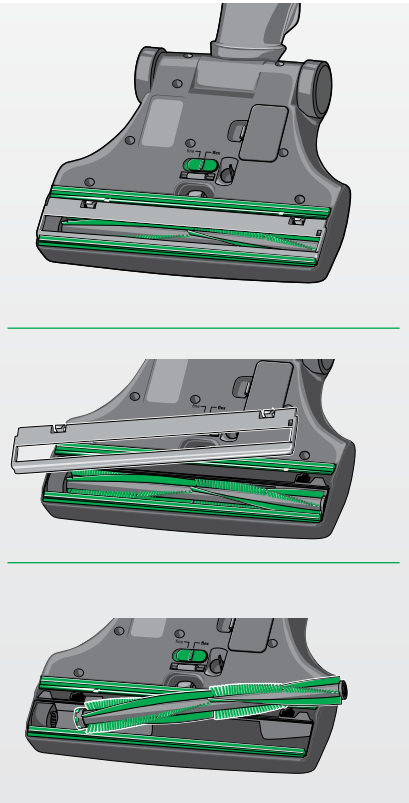

Bilde 4.9 Fjerne rundbørsten

4.3 Kobold EB400 Elektronisk børste

Advarsel! Risiko for elektrisk støt!
- Slå alltid av støvsugeren før ettermontering, rengjørings- og vedlikeholdsarbeider, og koble deretter strømkabelen fra stikkontakten.

Forsiktig! Klemfare!
- Hold avstand til bevegelige deler på Kobold EB400 Elektronisk børste.

4.3.1 Kontroll og rengjøring

- Kontroller undersiden nå og da, så enheten og gulvet ikke tar skade.
- Gjennomfør fra tid til annen inspeksjoner for å oppdage skadde steder eller svært skitne områder.
- En skitten sensor (2) kan du bare støvsuge. Stikk ikke spisse gjenstander inn i sensorsporet.

4.3.2 Ta ut børsten og rengjør den eller skift den ut

FJERNE RUNDBØRSTEN
- Legg ned den elektroniske børsten bak frem.
- Lås opp bunnplaten (3) ved å trykke samtidig med begge hendene på låseslåen (1).
- Ta av bunnplaten (3).
- Løft først den grønne siden av rundbørsten (4) ut av den elektroniske børsten, og trekk deretter den svarte siden (5) av akselen.



Bilde 4.10 Rengjøre rundbørsten

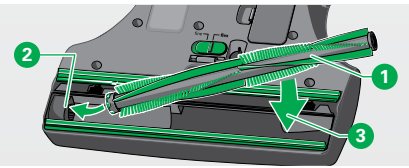

Bilde 4.11 Sette inn rundbørsten

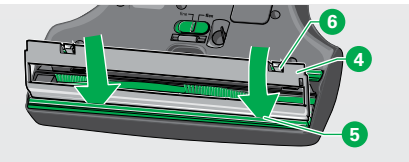

Bilde 4.12 Svinge inn bunnplaten

RENGJØRE RUNDBØRSTEN

Merk! Risiko for skade ved feil rengjøring!

- Rundbørsten må aldri våtrengjøres. Rundbørsten er verken vaskemaskin- eller vannbestandig.

- Fjern lo, hår og annen smuss fra rundbørsten.
- Hår kan du kappe med en saks ved fordypningene 1.
- Pass på at den grønne kappen og metall-kalottlageret til rundbørsten, som befinner seg under kappen 2, ikke løsner.

SETTE INN RUNDBØRSTEN IGJEN

- Sett børsten 1 med den svarte siden på TORX®-medbringeren 2. Den grønne siden legges inn på den andre siden 3.
- Sett på bunnplaten 4 under den grønne tetningsleppen 5, og sving den inn til midten av enheten, til de to låseslåene 6 går hørbart i lås.

Merk! Risiko for skade ved feil bruk!

- Hvis den grønne kappen er blitt tatt av, må du forvisse deg om at den lille metallkulen (kalotten) sitter som den skal. Ellers kan lageret bli skadet.

Rundbørsten kan kjøpes fra din kunderådgiver eller i servicesenteret (se kapittelet «8 Tjenester» på side 99).

Rundbørsten kan også kjøpes i vår nettbutikk på www.vorwerk.no

4.4 Kobold SP530 Multivasker

Advarsel! Risiko for elektrisk støt!

- Slå alltid av støvsugeren før ettermontering, rengjørings- og vedlikeholdsarbeider. Før rengjørings- og vedlikeholdsarbeider må du dessuten trekke ut støpselet.
- Ikke rengjør elektriske kontakter med vann, fuktige rengjøringsmidler eller med en fuktig rengjøringsklut.
- Du må aldri helle vann over enheten, og hold den aldri under rennende vann.

Forsiktig! Klemfare!

- Hold avstand til de bevegelige delene til Kobold SP530 Multivasker.

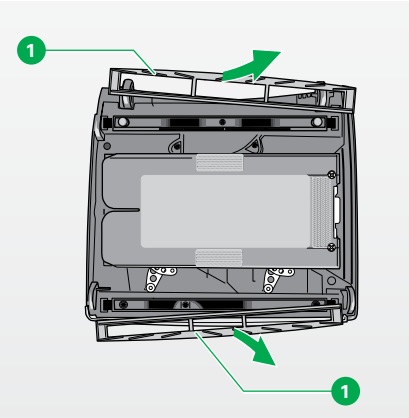

Bilde 4.13 Demontere tetningslepperammen

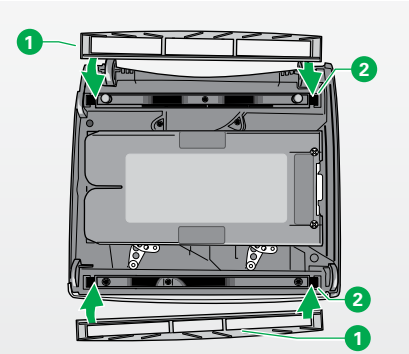

Bilde 4.14 Montere tetningslepperammen

4.4.1 Kontrollere og rengjøre tetningslepperammen

Kontroller tetningsleppenes tilstand med jevne mellomrom, og fjern lo, hår og annen smuss ved behov.

DEMONTERE TETNINGSLEPPERAMMEN

For at tetningsleppene skal kunne rengjøres grundig, kan rammene tas ut av Kobold SP530 Multivasker.

- Legg ned multivaskeren bak frem.
- Ta tak i midten av tetningslepperammen (1) og trekk den av enheten.
- Rengjør tetningslepperammen under rennende vann, om nødvendig.

MONTERE TETNINGSLEPPERAMMEN

Før du setter tetningslepperammen inn i enheten igjen, må den være helt tørr. De to tetningslepperammene er utstyrt med tapper med ulik utforming, og rammene passer derfor bare på hver sin side av enheten. Den gjennomgående tetningsleppen til rammen må i begge tilfeller vende inn.

- Begynn med den ene siden, og sett først inn tetningslepperammen (1) med tappen i hakket (2) på enheten.
- Skyv tetningslepperammen litt sammen, så du kan sette inn den andre siden også.

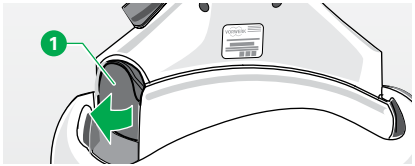

Bilde 4.15 Trekke ut sugekanalen

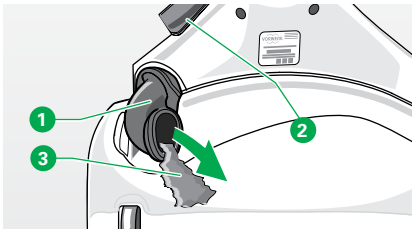

Bilde 4.16 Fjerne gjenstander

4.4.2 Kontrollere sugekanalen

Kontroller med jevne mellomrom om sugekanalen er blokkert.

- For å fjerne det som blokkerer sugekanalen, må du trekke ut sugekanalen 1 i den nedre enden.
- Fjern de gjenstandene 3 som blokkerer enheten.
- Sett sugekanalen inn igjen, til den går merkbart i lås.
  Sugekanalen sitter riktig hvis bøylen 2 kan beveges fritt etter at kanalen er satt inn.

4.5 Kobold PB440 Elektronisk møbelbørste og madrassrengjøringssett

Advarsel! Risiko for elektrisk støt!

- Slå alltid av støvsugeren før ettermontering, rengjørings- og vedlikeholdsarbeider, og koble strømkabelen fra stikkontakten.
- Rengjør aldri Kobold PB440 Elektronisk møbelbørste og sugeskoen med vann og fuktige rengjøringsmidler.

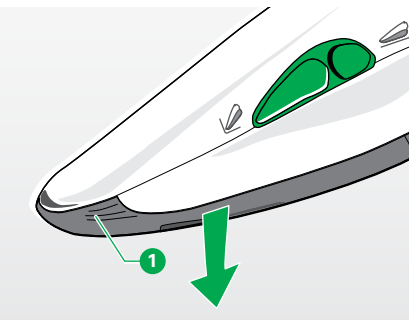

Bilde 4.17 Ta av sugeskoen

KOBOLD PB440 ELEKTRONISK MØBELBØRSTE

- Trykk på opplåsingsknappen og trekk den elektroniske møbelbørsten av den elektroniske sugeslangen 1 etter rillene på håndtaket.
- Trekk sugeskoen ned og av.
- Børst eller tørk av enheten uten fuktighet.
- Kontroller sugeskoen av og til,med tanke på om tråder eller hår kan ha viklet seg rundt rundbørstene.
- Hvis ja, må du ta av sugeskoen.
- Kutt trådene eller hårene med en liten saks.
- Når du setter inn sugeskoen, må du først sette tappene på sugeskoen inn i de aktuelle åpningene.
- Trykk sugeskoen 1 fast mot enheten ved å trykke på håndtaksrillene. Sørg for at sugeskoen går hørbart i lås igjen.

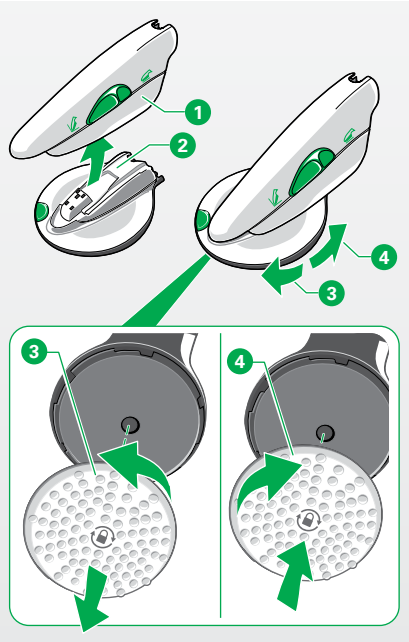

Bilde 4.18 Nuppeskive

RENGJØRE KOBOLD MP440 MADRASSRENSEMUNNSTYKKE

Etter rengjøringsprosessen kan det henge igjen noe Lavenia på nuppeskiven så den vil virke dårligere ved senere bruk.

- Kontroller alltid nuppeskiven etter madrassrengjøring, med tanke på smussrester.
- Støvsug fastsittende Lavenia med den elektroniske sugeslangen, fleksimunnstykket eller støvbørsten.

Nuppeskiven kan dessuten tas av for rengjøring, så den kan rengjøres under rennende vann. Gå da frem på følgende måte:

Det er kun mulig å ta av nuppeskiven når madrassrensemunnstykket er satt innpå den elektroniske møbelbørsten.

- Sett madrassrensemunnstykket 2 innpå den elektroniske møbelbørsten 1.
- Drei nuppeskiven for å løsne den (bajonettlås) 3.
  Ta hensyn til markeringen (lås) på nuppeskiven.
- Sett nuppeskiven på igjen etter rengjøring og tørking med en dreiebevegelse i motsatt retning 4.

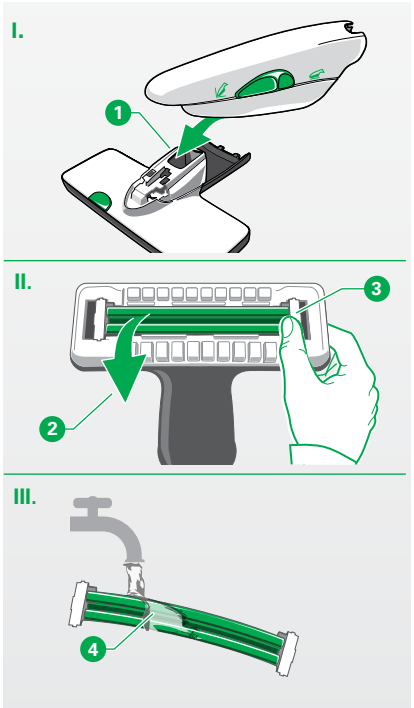

Bilde 4.19 Ta ut bankeenheten

RENGJØRE KOBOLD MR440 MADRASS-SUGEMUNNSTYKKE

Lavenia kan sitte igjen på gummi-bankelistene til madrass-sugemunnstykket.

- Støvsug fastsittende Lavenia med den elektroniske sugeslangen, fleksimunnstykket eller støvbørsten. Du må aldri våtrengjøre hele enheten.

Ved kraftig tilsmussing kan du ta av bankeenheten til madrass-sugemunnstykket for en våtrengjøring:

- Sett madrass-sugemunnstykket på den elektroniske møbelbørsten 1 (I.).
- Ta av bankeenheten 2 ved at du trekker holderne utover, først på den ene siden og så på den andre 3 (II.).
- Rengjør bankeenheten under rennende vann 4 (III.).

4.6 Mer tilbehør

Dette kapittelet gjelder for følgende tilbehør:

- Kobold HD60 Munnstykke til harde gulv
- Kobold VD15 Kilemunnstykke
- Kobold FD15 Fleksimunnstykke
- Kobold SD15 Støvbørste

- Du kan vaske av tilbehørsdelene under rennende vann.
- La tilbehørsdelene tørke godt før du setter dem inn igjen.
- Rengjør børstene til det myke munnstykket med såpe og lunkent vann.

5 FEILRETTING

Advarsel! Risiko for elektrisk støt og personskade!

- Utfør aldri reparasjoner på enheten på egen hånd.
  Reparasjoner av elektriske enheter skal utføres av den ansvarlige Vorwerk-kundeserviceavdelingen.

Hvis enheten din en gang ikke fungerer som den skal, kan det skyldes følgende:

KOBOLD VK200 STØVSUGER

Feil	Mulig årsak og avhjelpende tiltak
Enheten går ikke.	Muligens er strømkabelen ikke satt ordentlig i i støvsugeren. • Sørg for at strømkabelen sitter som den skal (se kapittelet «2.2 Nettilkobling» på side 15).
Enheten starter ikke, og lysdiodene blinker rødt.	Ved første gangs bruk: Muligens er det forlengbare håndtaket ikke korrekt montert, og dermed kunne ikke den elektriske forbindelsen mellom betjeningselementet og enheten opprettes. • Trekk ut støpselet av stikkontakten. • Trykk håndtaket helt sammen og la det gå i lås. Enheten er allerede i bruk: Muligens er enheten overoppvarmet. • Trekk ut støpselet av stikkontakten. • La enheten avkjøles og forsøk en gang til. Hvis feilen fortsatt oppstår: • Henvend deg til Vorwerk kundeservice (se kapittelet «8 Tjenester» på side 99).

KOBOLD VK200 STØVSUGER

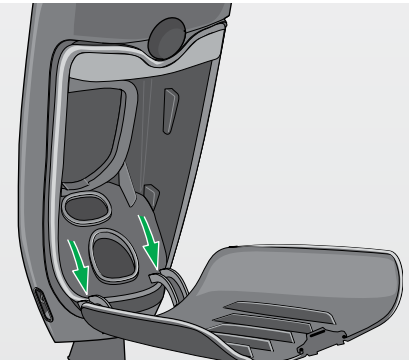

Bilde 5.1 Sette inn filterdekselet

Feil	Mulig årsak og avhjelpende tiltak
Etter innsetting av en ny 3-i-1 Premium filterposen med snorer og innkobling av enheten lyser ikke alle LED-radene grønt.	Muligens er snorene på filterposen ikke kuttet. • Åpne filterdekselet og kontroller om snorene ble kuttet da filterdekselet ble lukket. Hvis ikke må du kutte snorene for hånd og lukke dekselet på nytt.
Filterdekselet har løsnet fra enheten.	Muligens har du slått borti den åpne klaffen. Sett dekselet inn igjen: • Sett filterdekselet på hengslene på enheten. • Lukk filterdekselet igjen ved å trykke på det til dekselet går i lås. Hvis det ikke går, eller bare går hvis du bruker makt, må du kontrollere om filterposen er lagt inn på riktig måte.
Det kommer en ubehagelig lukt fra støvsugeren.	3-i-1 Premium filterposen FP200 har mistet evnen til å holde tilbake lukt, selv om filterposen ikke er full. • Skift 3-i-1 Premium filterposen og sett inn en ny Dovina-duftbrikke. • Rengjør sugekanalen til støvsugeren og/eller den tilkoblede enheten og sikkerhetsfilteret grundig.

KOBOLD VK200 STØVSUGER

Feil	Mulig årsak og avhjelpende tiltak
Sugestyrken til støvsugeren blir dårligere.	Filterposen er antagelig full. • Skift ut 3-i-1 Premium filterposen. Sugekanalen til støvsugeren eller en tilkoblet enhet er blokkert. • Rengjør sugekanalen til støvsugeren og/eller den tilkoblede enheten. • Kontroller om filterfyllingsindikatoren på støvsugeren lyser gult. Hvis ja, må du skifte 3-i-1 Premium filterposen. Sikkerhetsfilteret er kraftig tilsmusset. • Rengjør sikkerhetsfilteret, eller skift det ut (se kapittelet «4.2.2 Rengjør sikkerhetsfilteret til Kobold VK200 Støvsuger, og/eller skift det ut» på side 73).
Støvsugeren stiller seg inn på et annet effektnivå av seg selv, og bråker mer.	Etter lengre tids bruk, ved høy omgivelsestemperatur eller hvis 3-i-1 Premium filterposen er full eller blokkert, slik at sugeeffekten ikke lenger kan reguleres. I dette tilfelle åpnes automatisk en ventil som luft strømmer gjennom og inn i motorens indre. • Kontroller innsugningskanalen og de tilkoblede enhetene. • Fjern blokkerende gjenstander og skift 3-i-1 Premium filterposen. • La motoren avkjøles. Effekten kan også oppstå som følge av at man går fra hardt gulv til teppe, eller generelt ved bruk av effektnivå auto (automatisk effektnivå).

KOBOLD EB400
ELEKTRONISK BØRSTE

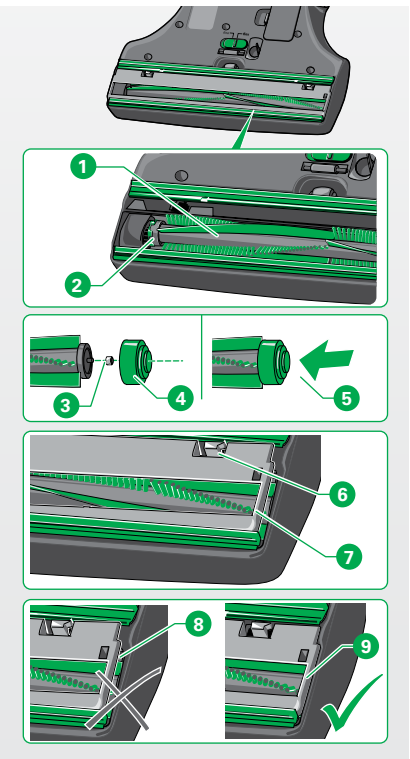

Bilde 5.2 Rundbørste, TORX®-medbringer, grønn kappe og kalott

Feil	Mulig årsak og avhjelpende tiltak
Den elektroniske børsten er for bråkete.	Rundbørsten 1 sitter ikke på TORX®-medbringeren 2 til drevet. • Kontroller om rundbørsten 1 er satt riktig inn, og sett den eventuelt på TORX®-medbringeren 2 til drevet. Den lille kulen (kalotten) 3 til kalottlageret mangler. • Forviss deg om at kalotten 3 er satt inn på riktig måte. Den grønne kappen til kalottlageret 4 er ikke satt på på riktig måte. • Kontroller om den grønne kappen 4 er satt på på riktig måte. Hvis ikke må du plassere den grønne kappen på riktig måte 5. Bunnplaten har ikke gått riktig i lås 8. • Sørg for at begge låseslåene (venstre og høyre) 6 går hørbart i lås 7 under innsettingen. Muligens er det brukt ikke-originalt tilbehør til Kobold. Det kan føre til lager- og motorskader. • Bruk kun originale Kobold-rundbørster. I området ved rundbørsten har det satt seg fast en gjenstand. • Fjern gjenstanden.
Tråder har viklet seg rundt rundbørsten.	• Kutt trådene, som beskrevet i kapittelet «4.3.1 Kontroll og rengjøring» på side 76.
Glidebryteren for omstilling fra grove partikler til fint støv på undersiden av den elektroniske børsten sitter fast.	Den elektroniske børsten befinner seg i hardgulvmodus. • Forviss deg om at den elektroniske børsten er slått av på riktig måte. Koble den elektroniske børsten til støvsugeren, sett støvsugeren i hvilestilling og slå den på og av igjen (med leddet i lås). Den elektroniske børsten befinner seg i teppemodus.

KOBOLD EB400 ELEKTRONISK BØRSTE

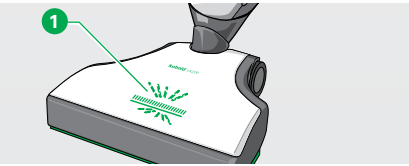

Bilde 5.3 Driftsindikatoren blinker

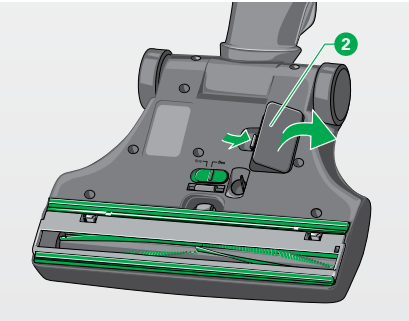

Bilde 5.4 Serviceluke på undersiden av den elektroniske børsten.

Feil	Mulig årsak og avhjelpende tiltak
Den elektroniske børsten slår seg av av seg selv, driftsindikatoren blinker rødt 1.	En innsugd gjenstand blokkerer børsten på den elektroniske børsten. • Slå av enheten og trekk ut støpselet av stikkontakten. • Fjern gjenstanden. Tråder blokkerer børsten på den elektroniske børsten. • Kutt trådene, som beskrevet i kapittelet «4.3.1 Kontroll og rengjøring» på side 76.
Sugekanalen til den elektroniske børsten er blokkert.	Slå av enheten og trekk ut støpselet av stikkontakten. • Åpne serviceluken 2 på undersiden av den elektroniske børsten. • Fjern blokkeringen. • Gjør dette ved hjelp av en passende gjenstand (f.eks. en skrutrekker eller heklenål).
Det er tungt å skyve den elektroniske børsten.	Muligens har du stilt inn et for høyt effektnivå. • Bruk hovedbryteren på håndtaket til støvsugeren og still inn et lavere effektnivå, eller støvsug alltid med effektnivå auto. Den elektroniske børsten befinner seg kanskje i manuell driftsmodus. • Slå støvsugeren av og på igjen.
Etter at rundbørsten er skiftet ut, fungerer ikke enheten lenger.	Den elektroniske børsten er ikke koblet ordentlig til støvsugeren. • Kontroller om pluggforbindelsen mellom den elektroniske børsten og støvsugeren er gått ordentlig i lås. Rundbørsten er ikke satt inn på riktig måte. • Sett inn rundbørsten helt nøyaktig på TORX®-medbringeren til drevet.

KOBOLD VF200 TEPPERENSESETT



Bilde 5.5 Sett tepperensesettet riktig på støvsugeren, og trykk tilstrekkelig hardt på fotbryteren

Feil	Mulig årsak og avhjelpende tiltak
Rengjøringseffekten til tepperensesettet blir stadig dårligere.	Kanskje er det fortsatt rester etter en tidligere tepperens i enheten, som hindrer tepperensesettet i å fungere som det skal. • Rengjør doseringsbeholderen og børsten, som beskrevet i kapittelet «3.2.2 Rengjør Kobold VF200 Tepperensesett etter bruk» på side 39. Kanskje doseres ikke tilstrekkelig med Kobosan Active, eller kanskje har ikke teppet en beskaffenhet som egner seg for rengjøring med tepperensesettet. • Kontroller om teppet ditt kan behandles med tepperensesettet. • Kontroller om du har dosert tilstrekkelig med Kobosan Active, som beskrevet i kapittelet «3.2.1 Tepperengjøring med Kobold VF200 Tepperensesett» på side 34.
Etter at børsten er rengjort, fungerer ikke enheten lenger.	Tepperensesettet er ikke koblet ordentlig til støvsugeren. • Kontroller om pluggforbindelsen mellom tepperensesettet og støvsugeren er gått ordentlig i lås 3. Fotbryteren er ikke trykket tilstrekkelig hardt 1 til å starte doseringen av Kobosan Active. • Aktiver doseringen av Kobosan Active med fotbryteren 2.

KOBOLD SP530 MULTIVASKER

Feil	Mulig årsak og avhjelpende tiltak
Multivaskeren slår seg av på egen hånd, driftsindikatoren «ON» blinker grønt.	Motoren er kanskje overbelastet. • Slå av støvsugeren. • La motoren avkjøles. • Slå på støvsugeren og lukk sekundærluftklaffen til multivaskeren.
Multivaskeren vibrerer for kraftig.	Rengjøringskluten er ikke lenger festet på riktig måte. • Kontroller om rengjøringskluten sitter rett og fast på klutholderen. Klutholderen er ikke satt inn på riktig måte • Kontroller om klutholderen er skjøvet ordentlig inn i multivaskeren og at den er gått i lås. Muligens er det brukt ikke-originale Kobold-rengjøringskluter. • Bruk kun originale Kobold-rengjøringskluter.
Leddstussen til multivaskeren er blokkert.	• Fjern blokkeringen ved hjelp av en passende gjenstand (f.eks. en skrutrekker eller heklenål).
Sugekanalen til multivaskeren er blokkert.	• Fjern blokkeringen som beskrevet i kapittelet «4.4.2 Kontrollere sugekanalen» på side 80. • Gjør dette eventuelt ved hjelp av en passende gjenstand (f.eks. en skrutrekker eller heklenål).
Multivaskeren slår seg av på egen hånd, driftsindikatoren «STOP» blinker rødt, og samtidig slår støvsugeren seg av.	Det er sugd opp fuktighet. • Slå av støvsugeren. • Etter at enheten har tørket helt, må du slå på støvsugeren og lukke sekundærluftklaffen til multivaskeren. • Dette må kanskje gjentas flere ganger.
Når du slår på støvsugeren, blinker driftsindikatoren «STOP» rødt.	Sekundærluftklaff ble betjent før støvsugeren ble slått på. • Slå av støvsugeren, og slå den så på enda en gang.

KOBOLD SP530 MULTIVASKER

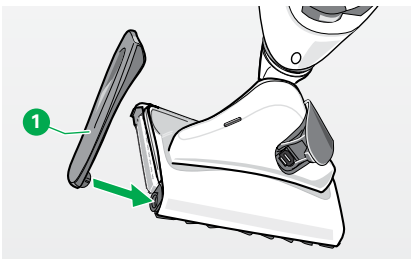

Bilde 5.6 Sett inn sidedekselet igjen

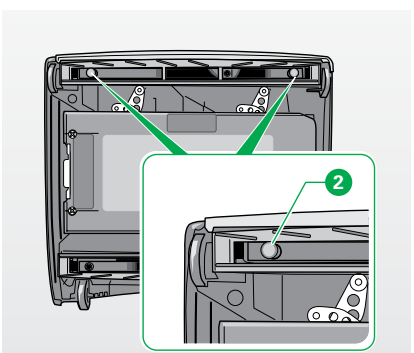

Bilde 5.7 Ta av føttene

Feil	Mulig årsak og avhjelpende tiltak
Multivaskeren lager lyder.	Eventuelt er ikke enheten ordentlig lukket, eller klutholderen ikke korrekt montert. • Kontroller om sidedekselet 1 er på og ordentlig lukket; hvis ikke må du sette inn sidedekselet igjen, og lukke det. • Kontroller at klutholderen sitter riktig og er i lås.
Resultatet av støvsugingen med multivaskeren er ikke tilfredsstillende.	Eventuelt er tetningslepperammene skitne og i klem. • Ta ut tetningslepperammene, og rengjør dem som beskrevet i kapittelet «4.4.1 Kontrollere og rengjøre tetningslepperammen» på side 79. Eventuelt er rengjøringskluten festet skjevt på klutholderen, så den kolliderer med tetningslepperammene. • Kontroller om kluten er festet rett på klutholderen.
Sekundærluftklaffen lukker seg ikke / holder seg ikke lukket.	Holdemagneten er eventuelt blitt skitten. • Rengjør overflaten på magneten.
Multivaskeren lager striper/merker på gulvet.	Føttene berører kanskje gulvet. • Ta i så fall føttene av 2.
Rengjøringseffekten av multivaskeren blir dårligere.	Rengjøringskluten er kanskje for skitten. • Skift ut rengjøringskluten. Rengjøringskluten er kanskje for tørr. • Skift ut rengjøringskluten. Rengjøringskluten er ujevnt fuktet. • Når du fukter den, må du passe på at væsken fordeles jevnt.

KOBOLD SP530 MULTIVASKER

Feil	Mulig årsak og avhjelpende tiltak
Kantrengjøring med multivaskeren fungerer dårlig.	Eventuelt er rengjøringskluten ujevnt fuktet. • Gjenta rengjøringsprosessen med ny rengjøringsklut. • Når du fukter den, må du passe på at væsken fordeles jevnt. Eventuelt er ikke rengjøringskluten ordentlig festet. • Kontroller om rengjøringskluten sitter rett og fast på klutholderen.
Det dannes striper.	Rengjøringsmiddelet er eventuelt dosert i for store mengder. • Gjenta rengjøringsprosessen med ny rengjøringsklut og rent vann. Kanskje er det rester av gamle pleie- og rengjøringsmidler på gulvet. • Gjenta rengjøringsprosessen til det ser bedre ut; eventuelt må du foreta en basisrengjøring. Rengjøringskluten er kanskje for skitten. • Skift ut rengjøringskluten. Væskefilmen tørker ikke jevnt. • Tørk opp den gjenværende væskemengden med en tørr rengjøringsklut i et 2. rengjøringstrinn.
Det dannes spor.	Håndtaket på rengjøringskluten er ikke ordentlig festet. • Kontroller om håndtaket på rengjøringskluten er ordentlig festet.
En smussfilm blir værende på gulvet.	Rengjøringskluten er kanskje for skitten. • Skift ut rengjøringskluten.
Flekkfjerningen er ikke tilfredsstillende.	Rengjøringskluten er kanskje for skitten. • Skift ut rengjøringskluten.

KOBOLD SP530 MULTIVASKER

Feil	Mulig årsak og avhjelpende tiltak
Fuktighetsfilmen er ikke jevn.	Eventuelt er rengjøringskluten ujevnt fuktet. • Gjenta rengjøringsprosessen med ny rengjøringsklut. • Når du fukter den, må du passe på at væsken fordeles jevnt.
Gulvet blir for fuktig.	Eventuelt er rengjøringskluten fuktet for mye. • Ta hensyn til doseringsanvisningene. • Tørk eventuelt opp den gjenværende væskemengden med en tørr rengjøringsklut i et 2. rengjøringstrinn.
Etter rengjørings-prosessen virker gulvet matt.	Kanskje er det rester av gamle polerte, blanke pleie- og rengjø-ringsmidler på gulvet. • Gjenta rengjøringsprosessen og skift eventuelt rengjøringsklu-ten, inntil det ser bedre ut.

KOBOLD PB440 ELEKTRONISK MØBELBØRSTE

Feil	Mulig årsak og avhjelpende tiltak
Den elektroniske møbelbørsten kan ikke startes.	Den elektroniske møbelbørsten er koblet til TR15 Teleskoprør eller til en elektronisk sugeslange uten strømkabel. • Koble den elektroniske møbelbørsten til en elektronisk sugeslange. Støvsugeren er ikke slått på. • Slå på enheten.
Busten på den elektroniske møbelbørsten er deformert eller sammenfiltret.	Frynser eller tråder er blitt sugd inn og trukket ut igjen. • Skift ut sugeskoen.
Børstene til den elektroniske møbelbørsten roterer ikke lenger.	Støvsugeren er ikke slått på. • Slå på enheten. Sugeskoen er ikke satt ordentlig på. • Sett sugeskoen skikkelig i lås. Det er sugd inn noe som blokkerer børstene. • Slå av enheten og trekk ut støpselet av stikkontakten. • Fjern den innsugde gjenstanden. • Slå på enheten igjen.

KOBOLD FD15 FLEKSIMUNNSTYKKE

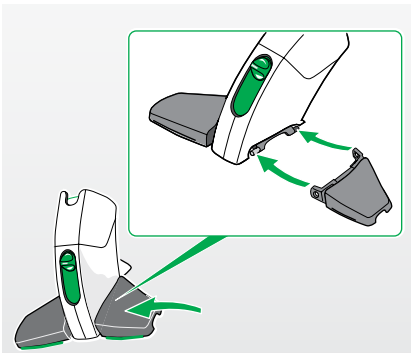

Bilde 5.8 Sett på finnene igjen

Feil	Mulig årsak og avhjelpende tiltak
Finnene på fleksi-munnstykket er ute av stilling.	• Sett finnene på igjen.

Hvis det ikke lar seg gjøre å rette feilene, må du henvende deg til Vorwerk kundeservice (se kapittelet «8 Tjenester» på side 99).

6 KASSERING OG MILJØ

6.1 Kassere enheten



Som innehaver av et elektrisk eller elektronisk apparat som skal kasseres, har du (i henhold til PARLAMENTS- OG RÅDSDIREKTIV 2012/19/EU av 4. juli 2012 om kasserte elektriske og elektroniske apparater samt loven om elektriske og elektroniske apparater av 16.03.2005) lovforbud mot å kassere dette apparatet eller dets elektriske/elektroniske tilbehør i usortert husholdningsavfall.

- Bruk i stedet tilgjengelige kommunale miljøstasjoner.
- Innhent gjerne informasjon fra kommunen din.

6.2 Kassering av emballasje

Emballasjen er en viktig bestanddel av produktet vårt: Den beskytter våre apparater under transport mot skader, og reduserer risikoen for at et apparat ikke fungerer som det skal. Derfor kan vi ikke gi avkall på emballasjen. I tilfelle du i løpet av garantitiden eller senere må levere eller sende inn enheten din til service eller kundeservice, er originalemballasjen den sikreste måten å beskytte enheten mot transportskader på.
Hvis du allikevel ønsker å kassere emballasjen, kan du når som helst og uten innskrenkninger gjøre dette lokalt (returpapircontainer, miljøstasjon e.l.). Vorwerk engasjerer i denne sammenheng autoriserte lisensgivere. Hvis du lurer på noe, kan du henvende deg til servicesenteret ditt (se kapittelet «8 Tjenester» på side 99).

6.3 Informasjon om miljø

Bevare naturen og beskyttes miljøet: Hos Vorwerk er miljøvern en viktig målsetning for selskapet.

MINDRE EMBALLASJE

Vi bruker utelukkende miljøvennlige materialer som, hvis de kasseres korrekt, kan gjenbrukes. Vi engasjerer oss allerede i utviklingsarbeidet for å redusere emballasjeavfallet, og vi jobber for at emballasjen skal kasseres og resirkuleres.

SPARE ENERGI

Vorwerks produkter er skånsomme mot miljøet: De bruker lite energi, på tross av et høyt effektnivå.

MILJØKOMPATIBEL PRODUKSJON

Ved fremstilling av våre produkter legger vi vekt på miljøvern. Vi bruker resirkulerbare plastmaterialer og malingtyper. Vi har helt bevisst sluttet å bruke miljøfarlige flammehemmere.
Til filterposene våre bruker vi løsemiddelfrie limtyper, ubleket papir eller ufarlig plast. Brukerhåndbøkene våre fremstilles av bærekraftig forvaltede skogområder, og papiret i dem er bleket uten klor.

GJENBRUKBARE MATERIALER

Materialet i produktene våre kan resirkuleres nesten fullstendig. Vi unngår så langt det er mulig å bruke PVC. Ved konstruksjon av våre produkter passer vi på å bruke «rene» materialkategorier:
De stoffene som brukes, kan senere uten større energiforbruk skilles fra hverandre i moderne anlegg. For at det skal være enda lettere å resirkulere dem, har vi merket de fleste av plastdelene våre.

7 GARANTI

Eventuelle garantiytelser fremgår av bestillingsbekreftelsen eller kjøpekontrakten din.

8 TJENESTER



Medarbeiderne i vår telefonservice står gladelig til din disposisjon:
Telefon: 331 35 777
E-post: service@vorwerk.no



eller www.vorwerk.no

9 TEKNISKE DATA

KOBOLD VK200 STØVSUGER

Kobold VK200-1 Støvsuger				
Sikkerhetsmerke	⧈ CE			
Hus	Høykvalitativ, resirkulerbare, termoformet plast			
Motor	Vedlikeholdsfri reluktansmotor med kulelagre med elektronisk kontroll av effekten ved et merketurtall på 60.000 o/min			
Vifte	Ett-trinns radialvifte			
Spenning	220–240 volt vekselspenning 50/60 hertz			
Merkeeffekt	700 watt (maks. 1100 watt merkeeffekt med tilleggsenheter)			
elektrisk effekt uten munnstykke eller dyse	Nivå auto	Nivå soft	Nivå med	Nivå max
	100–450 watt	50 watt	300 watt	450–700 watt
Aksjonsradius	min. 7 m iht. IEC 60312-1			
maks. undertrykk	160 hPa (iht. NEK EN 60312-1 / ved 700 watt)			
maks. luftmengde	44,5 l/s (iht. NEK EN 60312-1 / ved 700 watt)			
maks. effektnivå	280 watt med rent filter (iht. NEK EN 60312-1 / ved 700 watt)			
maks. virkningsgrad	40 % (iht. NEK EN 60312-1 / ved 700 watt)			
Volum filterpose	2,2 l iht. IEC 60312-1			
Støvemisjon	ca. 0,001 mg/m³ iht. NEK EN 60312			
Vekt	ca. 3 kg (uten tilbehør)			
Mål	Høyde ca. 15 cm; bredde ca. 21 cm; lengde ca. 85/109 cm			
Støynivå	78 dB(A) re 1 pW lydeffektnivå med Kobold EB400 iht. NEK EN 60704-2-1			

KOBOLD EB400
ELEKTRONISK BØRSTE

Kobold EB400-1 Elektronisk børste	
Sikkerhetsmerke	
Hus	Høykvalitativ, resirkulerbare, termoformet plast
Motor	Vedlikeholdsfri likestrømsmotor og vedlikeholdsfritt tannreimdrift
Spenning	220–240 volt vekselspenning 50/60 hertz
Merkeeffekt	50 watt (kan bare brukes i kombinasjon med en Kobold-støvsuger)
Børste	Utskiftbar rotasjonsbørste
Arbeidsbredde	300 mm
Teppemodus	1860-2500 o/min
Hardtgulvmodus	800 o/min
Vekt	1,8 kg
Mål	Høyde: ca. 7 cm (med liggende ledd) Bredde: ca. 30 cm Lengde: ca. 35 cm (med liggende ledd)
Støynivå	78 dB(A) re 1 pW lydeffektnivå med Kobold VK200 iht. NEK EN 60704-2-1

KOBOLD VF200 TEPPERENSESETT

Kobold VF200 Tepperensesett	
Sikkerhetsmerke	
Hus	Høykvalitativ, resirkulerbar, termoformet plast
Arbeidsbredde	Enhetsbredde i området ved børsten ca. 310 mm
Børsteturtall	ca. 2500 o/min
Vekt	1,8 kg
Mål	Høyde: ca. 11 cm (med liggende ledd) Bredde: ca. 35 cm Lengde: ca. 35 cm (med liggende ledd)
Støynivå	87 dB(A) re 1 pW lydeffektnivå med Kobold VK200 iht. NEK EN 60704-2-1

KOBOLD SP530 MULTIVASKER

Kobold SP530-1 Multivasker	
Sikkerhetsmerke	
Hus	Høykvalitativ, resirkulerbar plast
Drev	1. nivå – tannhjuls-snekkedrev 2. nivå – vedlikeholdsfri tannreimdrift 1350 o/min
Motor	Vedlikeholdsfri likestrømsbørstemotor
Spenning	220–240 volt vekselspenning 50/60 hertz
Merkeeffekt	100 watt (kan bare brukes i kombinasjon med en Kobold-støvsuger)
Vekt	ca. 3 kg
Mål	Høyde: ca. 12 cm (med liggende ledd) Bredde: ca. 31 cm Lengde: ca. 36 cm (med liggende ledd)
Støynivå	87 dB(A) re 1 pW lydeffektnivå med Kobold VK200 Støvsuger analogt med NEK EN 60704-2-1 på glatte fliser

KOBOLD PB440 ELEKTRONISK MØBELBØRSTE MED KOBOLD MP440 MADRASSRENSEMUNNSTYKKE OG KOBOLD MR440 MADRASS-SUGEMUNNSTYKKE

Kobold PB440-1 Elektronisk møbelbørste	
Sikkerhetsmerke	
Hus	Høykvalitativ plast, med avtagbar sugesko i bruddsikker polyamid
Motor	Vedlikeholdsfri vekselstrømsmotor med direkteoverføring
Børstemekanikk	2 motsatt roterende rundbørster med ca. 4000 o/min, vedlikeholdsfritt opplagret
Spenning	220–240 volt vekselspenning 50/60 hertz
Merkeeffekt	50 watt
Vekt	600 g (Kobold PB440 elektronisk møbelbørste)
	440 g (Kobold MP440 Madrassrensemunnstykke)
	300 g (Kobold MR440 Madrass-sugemunnstykke)
Mål	Kobold PB440 Elektronisk møbelbørste: Høyde: ca. 11 cm Bredde: ca. 8 cm Lengde: ca. 25 cm
	Kobold MP440 Madrassrensemunnstykke: Høyde: ca. 6 cm Bredde: ca. 18 cm Lengde: ca. 20 cm
	Kobold MR440 Madrass-sugemunnstykke: Høyde: ca. 5,5 cm Bredde: ca. 25 cm Lengde: ca. 20 cm
Støynivå	82 dB(A) re 1 pW lydeffektnivå med Kobold VK200 analogt med NEK EN 60704-2-1 på polstrede stoffer
	85 dB(A) re 1 pW lydeffektnivå med Kobold VK200 og MP440 Madrassrensemunnstykke analogt med NEK EN 60704-2-1 på madrasser
	84 dB(A) re 1 pW lydeffektnivå med Kobold VK200 og MR440 Madrass-sugemunnstykke analogt med NEK EN 60704-2-1 på madrasser

10 KLASSIFISERING IHT. EUS ENERGIMERKE

De brukte måle- og beregningsmetodene for kontroll av produktdataene i følgende tabell er anvendt iht. kravene i parlaments- og rådsdirektiv 665/2013/EU.
Gjeldende standarder: NEK EN 60312-1; NEK EN 60335-2-2; NEK EN 60704-2-1; NEK IEC 60704-3.
For målinger i henhold til EUs energimerke må du velge innstillingene fine og max.

KOBOLD VK200 STØVSUGER I KOMBINASJON MED KOBOLD EB400 ELEKTRONISK BØRSTE

Produsent/leverandør	Vorwerk Elektrowerke GmbH & Co. KG, Wuppertal, Germany
Modell	Kobold VK200 Støvsuger med Kobold EB400 Elektronisk børste
Energieffektivitetsklasse	A
Indikativt årlig energiforbruk	21,4 kWh/år, basert på 50 rengjøringsprosesser. Det faktiske energiforbruket avhenger av hvordan enheten brukes.
Rengjøringseffekt (teppe)	A
Rengjøringseffekt (hardt gulv)	A
Støv-gjenutslippsklasse	A
Lydeffektnivå	78 dB(A) re 1 pW
Merkeeffekt	700 + 50 watt
Kontroll	som universalstøvsuger

KOBOLD VK200 STØVSUGER I KOMBINASJON MED KOBOLD HD60 MUNNSTYKKE TIL HARDE GULV

Produsent/leverandør	Vorwerk Elektrowerke GmbH & Co. KG, Wuppertal, Germany
Modell	Kobold VK200 Støvsuger med Kobold HD60 Munnstykke til hardt gulv
Energieffektivitetsklasse	A
Indikativt årlig energiforbruk	15,8 kWh/år, basert på 50 rengjøringsprosesser. Det faktiske energiforbruket avhenger av hvordan enheten brukes.
Rengjøringseffekt (teppe)	Medfølgende dyse/munnstykke egner seg ikke for bruk på tepper
Rengjøringseffekt (hardt gulv)	A
Støv-gjenutslippsklasse	A
Lydeffektnivå	80 dB(A) re 1 pW
Merkeeffekt	485 watt
Kontroll	som støvsuger for harde gulv

kobold VK200 STØVSUGER

Ser du etter kvalitet?
Da ser du etter Vorwerk

Eneimportør av Vorwerk i Norge

Trimakk ANS
Skreppestadveien 46
NO-3261 Larvik

VORWERK

85006-00 VK200 NO 0316