kobold

BRUKSANVISNING
KOBOLD VT270 – GULVSTØVSUGER OG TILLEGGSUTSTYR

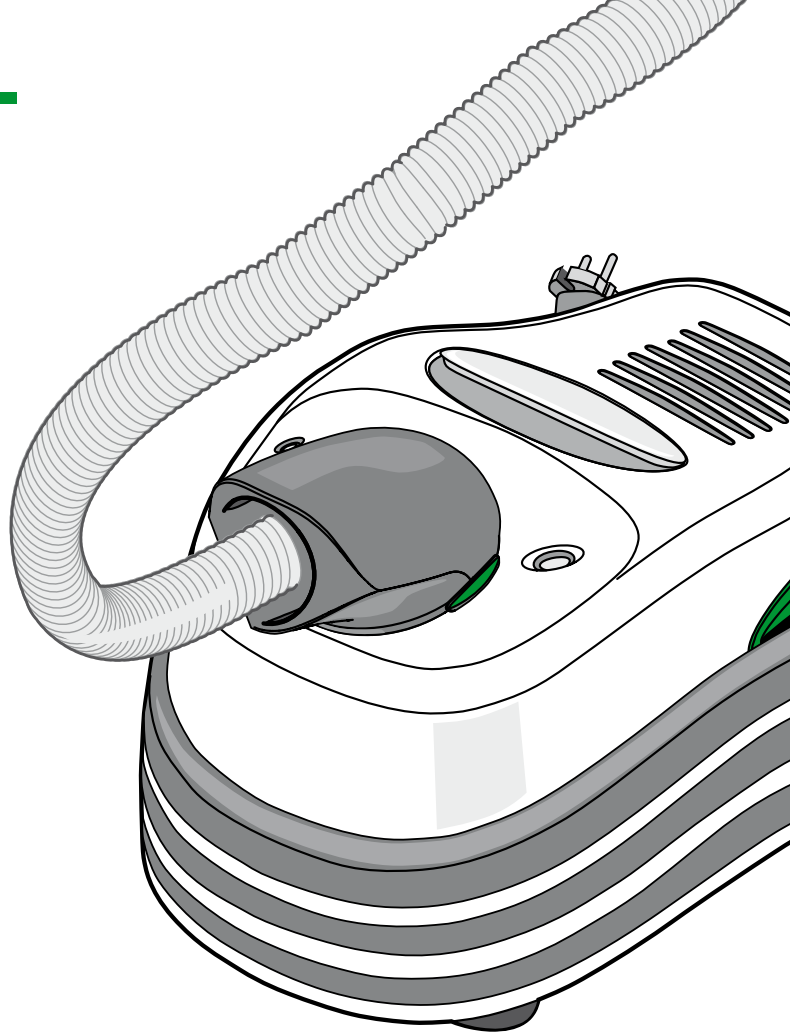

VORWERK

INNHOLD

Innledning 5

1 For din sikkerhet ⚠ 7
1.1 Beregnet bruk 7
1.2 Informasjon om farer. 10
1.3 Farenivåer 14

2 Første trinn 15
2.1 Montere frontmontert utstyr. . . .15
2.2 Parkeringsposisjon og sugeposisjon 16
2.3 Strømtilkobling. 18
2.4 Slå på og av, stille inn sugetrinn 19

3 Betjening 20
3.1 Kobold HD50 munnstykke til harde gulv 21
3.2 Kobold EB370 elektrisk børste . 22
3.2.1 Børstesuging 23
3.2.2 Tepperengjøring med Kobold FK370 rensesett 26
3.2.3 Rengjøring av madrasser. 32
3.3 Kobold SP530 Multivasker 35
3.3.1 Tilbehør til Kobold SP530 multivasker 36
3.4 Kobold PB430 Polsterboy 45
3.5 Kobold GD15 vindusrengjøringssett 47
3.5.1 Bruk av Kobold GD15 vindusvaskersett. 50
3.5.2 Rengjøre vinduer 50
3.6 Annet tilbehør. 52
3.6.1 Kobold VD15 variabelt munnstykke 52
3.6.2 Kobold SD15 mykt munnstykke 54
3.6.3 Kobold FD15 fleksibelt munnstykke 55

4 Vedlikehold 57
4.1 Reservedeler og forbruksartikler 58
4.2 Vedlikehold av Kobold VT270 gulvstøvsuger 59
4.2.1 Forbruks- og utskiftingsindikatorer 59
4.2.2 Åpne filterrommet 60
4.2.3 Skifte premium-filterpose 60
4.2.4 Sette inn Kobold VT265/VT270 motorvernfilter. 61
4.3 Kobold EB370 elektrisk børste . 62
4.4 Kobold SP530 multivasker 64
4.4.1 Kontrollere og rengjøre tetningslepperamme 65
4.4.2 Kontrollere sugekanal 66
4.5 Kobold PB430 Polsterboy 67
4.6 Kobold vindusrengjøring. 68
4.7 Annet tilbehør. 69

5 Utbedring av feil 70

6 Avfallsbehandling og miljøvern 80
6.1 Avfallsbehandling av enheten . . 80
6.2 Avfallsbehandling av emballasjen 80
6.3 Miljøinformasjon 81

7 Garanti. 83

8 Serviceytelser 83

9 Tekniske data 84

10 EU-energimerke* 88

PRODUKTOVERSIKT

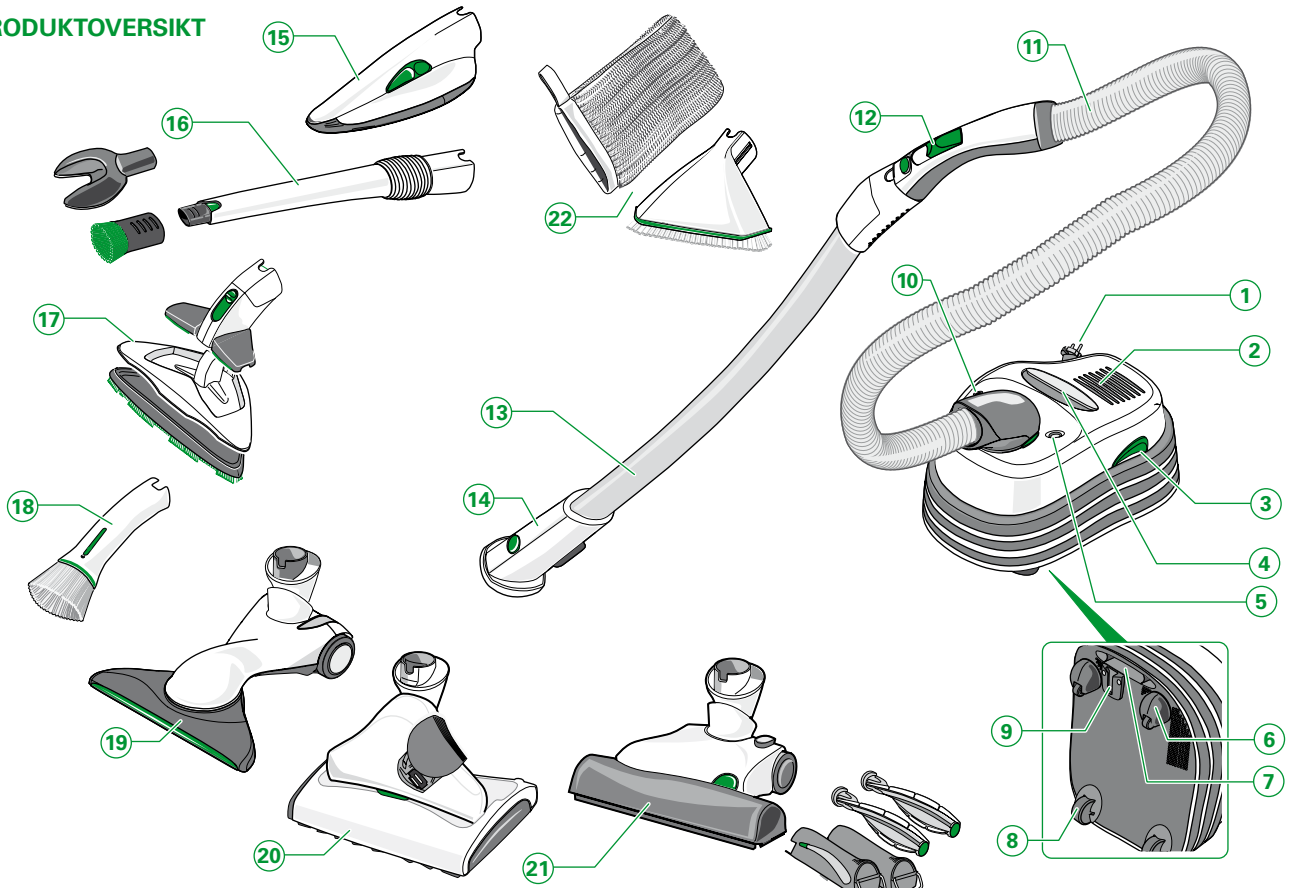

Type og omfang av tilbehør varierer med leveringsomfanget. Tilbehør kan også kjøpes separat. Illustrasjonene i denne brukerhåndboken er beregnet på å illustrere funksjonene til Kobold VT 270 gulvstøvsuger og tilbehøret. Illustrasjonene kan avvike med hensyn til detaljering og proporsjoner til det faktiske produktet.

TEGNFORKLARING

Pos.	Kobold VT270 gulvstøvsuger
1	Tilkoblingskabel med kabelspole (skjult/innvendig)
2	Luftutløp
3	Opplåsing av lokk
4	Bærehåndtak
5	Sugeeffektvisning
6	Styreruller
7	Innfelt håndtak (skjult på undersiden)
8	Kjørehjul (skjult på undersiden)
9	Rørholder (skjult)
10	Driftsindikator

Pos.	Tilbehør
Elektrisk tilbehør:	
11	Kobold ESS270 elektrisk sugeslange
12	Hovedbryter(på elektrisk sugeslange)
13	Kobold ESR270 elektrisk rør
14	Tilkoblingsstuss (på elektrisk rør)
15	Kobold PB430 Polsterboy

Pos.	Tilbehør
Ikke-elektrisk tilbehør:	
16	Kobold VD15 variabelt munnstykke med bore- og penseutstyr
17	Kobold FD15 fleksibelt munnstykke med flateutstyr
18	Kobold SD15 mykt munnstykke

Pos.	Frontmontert utstyr til gulvpleie
Ikke-elektrisk tilbehør:	
19	Kobold HD50 munnstykke til hardt gulv - til støvsuging av harde gulv
Elektrisk tilbehør:	
20	Kobold SP530 Multivasker – til støvsuging og våt rengjøring av harde gulv
21	Kobold EB370 elektrisk børste med Kobold FK370 rensesett og Kobold MB370 madrassbørster – til støvsuging og rengjøring av heldekkende tepper, harde gulv og madrasser
22	Kobold vindusrengjøring med Kobold glassmunnstykke GD15 og Kobold glassklut GT15

INNLEDNING

Vi gratulerer med kjøpet av en ny Kobold VT270-gulvstøvsuger. Den lette og allsidige støvsugeren vil følge deg i mange år og gi hjemmet ditt glans og renslighet. Med det individuelle og praktiske tilbehøret vil du ha det gøy mens du gjør rent i hjemmet ditt.

FØR DU STARTER

- Les brukerhåndboken nøye før du bruker støvsugeren og tilbehøret første gang.
- Oppbevar brukerhåndboken til fremtidig bruk. Den er en viktig bestanddel av gulvstøvsugeren og må følge med produktet hvis du overlater det til andre personer.

TEGN OG SYMBOLER

I teksten finner du de angitte symbolene som har følgende betydning:


Advarselsymbol


Henvisning til Vorwerk-kundeservice/-støtte


Symbol for et tips



Henvisning til Vorwerks nettsted

- Handlingsanvisning

STØVSUGERENS EGNETHET TIL GULV

Teppetype	EB370	SP530	HD50
Velurtepper	++	-	-
løkkevevde heldekkende tepper	++	-	-
Berbertepper	+*	-	-
sisalgulv	+*	-	-
lette, løse tepper	+*	-	-
Gulvtepper med høye løkker (>1,5 cm)	+*	-	-
Silketepper	+*	-	-
Tepper med lange innviklede fibre (Sachsen)	-	-	-
løst knyttede tepper	-	-	-
Flokati, pels	-	-	-

*) Med myk funksjon

Tab. 1.1 Egnethet av frontmontert utstyr til teppetyper

Symbolene betyr:

++	ideelt egnet
+	svært godt egnet
-	ikke egnet

Merknad!

- Vær oppmerksom på de detaljerte brukeranvisningene i de følgende kapitlene.

Harde gulvtyper	EB370	SP530	HD50
forseglede tregulv (f.eks. parkett, gulvbord av bøk eller eik)	++*	++[1]	+
laminat	++*	++	+
oljede tregulv (f.eks. gulvbord, parkett, bøk, eik)	+*	++[1]	+
PVC, CV, linoleum	+*	++	+
Natursteingulv (f.eks. marmor, granitt, skifer)	+*	++[2]	+
Teglgulv (f.eks. terrakotta)	+*	++[2]	+
keramiske fliser og porselensfliser	++*	++	+
forseglede korkgulv	++*	++[1]	+
ømfintlige natursteingulv (f.eks. Solnhofer-plater)	-	++[2]	+
grove betonggulv (f.eks. vasket betong)	-	-	+
uforseglede tregulv av bartre (f.eks. furu, gran)	-	++[1]	+
uforseglede korkgulv	-	++[1]	+

*) Med myk funksjon

1) egnet til tørr rengjøring med Kobold MF520/530 rengjøringsklut

2) Kobold MF520/530 universalrengjøringsklut Universal Soft

Tab. 1.2 Egnethet av frontmontert utstyr til harde gulvtyper

1 FOR DIN SIKKERHET ⚠

Maksimal sikkerhet er et av kjennetegnene ved Vorwerk-produktene. Produktsikkerheten på Kobold VT270 gulvstøvsugeren og tilbehøret kan bare garanteres hvis du overholder anvisningene til dette kapittelet.

1.1 Beregnet bruk

Merknad!
Dette apparatet skal ikke brukes av barn og av personer med reduserte fysiske, sensoriske eller mentale evner eller manglende erfaring og/eller kunnskap, med mindre de er under tilsyn, eller har fått opplæring i sikker bruk av apparatet og er gjort kjent med farene som kan oppstå. Barn skal være under tilsyn for å sikre at de ikke leker med apparatet. Rengjøring og brukervedlikehold må ikke utføres av barn uten tilsyn. Barn må ikke bruke enheten på åpne vinduer, eller i andre situasjoner hvor det består fare for fall eller annen skade. Ved fare for skade/fall: Ved bruk (spesielt på åpent vindu) må man sørge for passende forholdsregler.

KOBOLD VT270 GULVSTØVSUGER

Gulvstøvsugeren er beregnet til fjerning av støv i hjemmet. Gulvstøvsugeren må kun brukes med tilhørende Kobold-tilbehør.

- Se i tabellene på side 6 (Tab. 1.1 og Tab. 1.2) hvilket frontmontert utstyr som egner seg til de aktuelle teppene og harde gulvtypene.

KOBOLD EB370 ELEKTRISK BØRSTE

Den elektriske børsten må kun brukes i forbindelse med en Kobold-støvsuger. Den er kun beregnet til pleie av gulv, tepper og madrasser.
Den elektriske børsten er beregnet til bruk på tepper eller harde gulvtyper angitt i Tab. 1.1 og Tab. 1.2.
Følgende teppetyper og belegg må **aldri** rengjøres med den elektriske børsten: Pels, Flokati, tepper med lange innviklede fibre (Sachsen), løst knyttede og løst vevde tepper, tepper med ekstremt høye løkker, uforseglede korkgulv, uforseglede myke tregulv, belgisk granitt.

KOBOLD FK370 RENSESETT OG KOBOLD MB370 MADRASSBØRSTER

Rensesettet og madrassbørstene må kun brukes i forbindelse med den elektriske børsten og en Kobold-støvsuger.
Rensesettet og madrassbørstene er kun beregnet til bruk med tørre rengjøringspulvere, f.eks. Kobosan active og Lavenia. De må ikke brukes i forbindelse med flytende , skumforemde eller våte rengjøringsmidler.

KOBOLD HD50 MUNNSTYKKE TIL HARDE GULV

Munnstykket til harde gulv er kun beregnet til vedlikehold av glatte harde gulv i hjemmet.

KOBOLD SP530 MULTIVASKER

Multivaskeren er kun beregnet til bruk på harde gulvtyper angitt i Tab. 1.2. Følgende belegg må **aldri** våtrengjøres: ubehandlede korkgulv, ubehandlede flisr gulv, ubehandlede bartregulv.

KOBOLD GD15 VINDUSRENGJØRINGSSETT

Vindusrengjøringssettet er kun beregnet til rengjøring og pleie av glatte, ubehandlede glassflater. Egnet er vindusglass uten noe spesielt utstyr med belegg (f.eks. lotuseffekt), speil eller vinterhager i glass.
Ikke egnet er frostede eller strukturerte glassflater (f.eks. frostet glass på badet, glass med ornamenter) eller plastflater (for eksempel pleksiglass, dataskjermer, TVer) og vinduer med rammer med åpne porer og bilruter.

1.2 Informasjon om farer

Merknad!

- Les brukerhåndboken nøye før du bruker Kobold VT270 gulvstøvsuger og tilbehør første gang.
- Vær spesielt oppmerksom på følgende merknader.
- Oppbevar brukerhåndboken til fremtidig bruk. Den er en viktig bestanddel av gulvstøvsugeren og må følge med produktet hvis du overlater det til andre personer.

Fare for elektrisk støt!

- Slå av enheten før alle utstyrsskift, rengjøring og vedlikehold og trekk ut støpselet.

- Trekk aldri ut støpselet fra stikkontakten etter kabelen, men i støpselet.
- Trekk ut støpselet fra stikkontakten slik at kabelen trekkes inn av kabelspolen.
- Sug ikke væsker eller vått smuss fra våte gulvmatter eller tepper.
- Ikke bruk enheten i fuktige miljøer.
- Bruk aldri det elektriske utstyret på våte flater eller utendørs.
- Rengjør aldri enheten eller det elektriske tilbehøret med vann eller våte rengjøringsmidler, spesielt ikke de elektriske forbindelsene til den elektriske sugeslangen og sugerøret.
- Kjør aldri over tilkoblingskabelen eller andre kabler som ligger på gulvet, med motorisert utstyr og den elektriske børsten.

Advarsel! Den elektriske sugeslangen inneholder elektriske forbindelser.

- Må ikke brukes til suging av vann
- Må ikke dyppes i vann for rengjøringsformål.
- Slangen må kontrolleres jevnlig og må ikke brukes hvis den er skadet.

Fare for elektrisk støt!

- Utfør aldri reparasjoner på enheten alene. Reparasjoner av elektriske apparater må kun utføres av den ansvarlige Vorwerk-kundeserviceavdelingen.
- Stikk ikke skarpe gjenstander inn i elektriske kontakter.
- Kontakten må ikke forandres.
- Bær aldri enheten etter strømkabelen.
- Bruk ikke elektriske enheter eller koble til kabelen hvis de er skadet.
- Dersom det oppstår skader, kan du kontakte din nærmeste Vorwerk-kundeservice.

Brannfare!
- Støvsug aldri glør eller ulmende sigarettstumper.

Eksplosjonsfare!
- Støvsug ikke brennbare eller eksplosive stoffer.

Fare for personskader fra undertrykk!
- Støvsug aldri kroppsdeler. Støvsug ikke i nærheten av barn eller kjæledyr.
- Støvsug ikke hår på hodet med Polsterboy.

Fare for personskader fra fastklemming!
- Hold avstand til bevegelige deler på frontmontert elektrisk utstyr.
- Trekk alltid ut støpselet fra stikkontakten før du slår av eller etterlater enheten uten tilsyn.

Kvelningsfare!
- Hold smådeler som Dovina-duftbrikker eller dekselet på inspeksjonsåpningen på munnstykket til harde gulv borte fra barn.

Tap av allergiegnethet!
- Bruk bare originale Kobold-filtre og -filterposer. Brukte filterposer må ikke gjenbrukes.

Merknad! Fare for skader på grunn av feil bruk!

- Bruk bare originale Kobold-produkter.
- Bruk enheten kun med vekselstrøm og en kontakt montert forskriftsmessig av en elektriker.
- Bruk enheten kun med vekselspenningen angitt på typeskiltet.
- Bruk bare enheten med montert motorvernfilter.
- Bruk bare enheten med en original premium-filterpose FP265/270.
- Arbeid aldri uten klut på multivaskeren.

Enheten oppfyller sikkerhetsbestemmelsene i landet der den ble solgt av en autorisert Vorwerk organisasjon. Når du bruker enheten i et annet land, kan det ikke garanteres at den oppfyller lokale sikkerhetskrav.
Vorwerk påtar seg derfor ikke ansvar for eventuelle sikkerhetsrisikoer for brukeren som følge av dette.

1.3 Farenivåer

- Vær også oppmerksom på farene som er nevnt i teksten i følgende kapitler.

Fareinformasjonen i følgende kapitler kjenner du igjen på varselsymbolet og/eller et signalord som angir et farenivå:

Farenivåer	Advarselsymbol	Signalord	Mulige farer
3		**Advarsel!**	- Fare for elektrisk støt - Brannfare - Eksplosjonsfare
2		**Forsiktig!**	- Fare for personskader
1		**Merknad!**	- Fare for skader på grunn av feil bruk - Materielle skader forårsaket av feil bruk

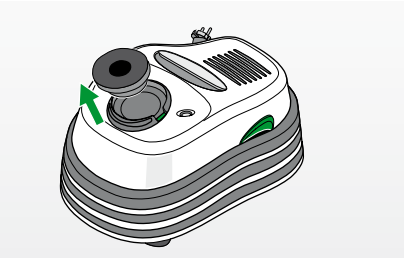

Fig. 2.1 Fjerne propper

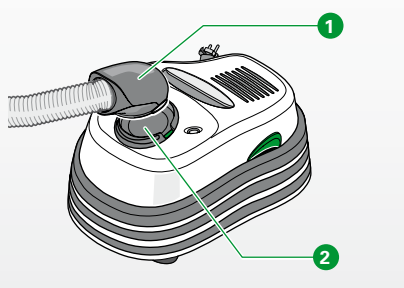

Fig. 2.2 Sette på den elektriske sugeslangen

2 FØRSTE TRINN

I dette kapittelet vil du lære hvordan du stiller inn din Kobold VT270 gulvstøvsuger før bruk. Du vil lære de grunnleggende funksjonene til gulvstøvsugeren og bruken av enheten.
For å beskytte enheten bedre under transport, leveres støvsugeren med en transportplugg. Før du kan bruke støvsugeren, må du først fjerne transportpluggen.

- Trekk transportpluggen ut av tilkoplingsåpningen på gulvstøvsugeren.

Ønsker du å bruke gulvstøvsugeren til gulvpleie?	• Begynn med kapittel «2.1 Montere frontmontert utstyr» på side 15.
Ønsker du å bruke gulvstøvsugerdn i høyden, for eksempel til møbeltrekk, gardiner eller møbler?	• Begynn med kapittel «2.3 Strømtilkobling» på side 18.

2.1 Montere frontmontert utstyr

KOBOLD ESS270 ELEKTRISK SUGESLANGE

- Sett den elektriske sugeslangen inn i tilkoblingsstussen 1 i tilkoblingsåpningen 2 på gulvstøvsugeren og trykk tilkoblingsstussen ned.
- Sørg for at tilkoblingsstussen 1 på den elektriske sugeslangen klikker på plass.

Straks tilkoblingsstussen er låst, kan den elektriske sugeslangen på støvsugeren roteres fritt.

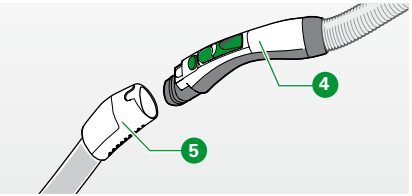

Fig. 2.3 Sette på det elektriske røret

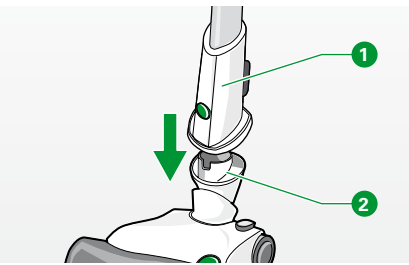

Fig. 2.4 Sette på frontmontert utstyr (vist her: Elektrisk børste)

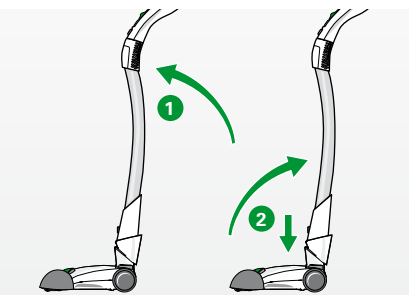

Fig. 2.5 Parkeringsposisjon, støvsugeposisjon

MONTERE KOBOLD ESR270 ELEKTRISK SUGESLANGE

- Plasser håndtaket på ❹ den elektriske sugeslangen på tilkoblingsstykket ❺ på det elektriske røret.
- Sørg for at håndtaket ❹ klikker på plass i tilkoblingsstussen ❶ på det elektriske sugerøret.

Hvis du ikke ønsker å bruke enheten til gulvpleie, men over gulvnivå, kan du fortsette med kapittel «Bære enheten» på side 17.

MONTERE FRONTMONTERT UTSTYR

Til gulvpleie kan du bruke et av følgende frontmonterttilbehør:

- Kobold EB370 elektrisk børste
- Kobold HD50 munnstykke til hardt gulv
- Kobold SP530 multivasker

Monteringen fungerer på samme måte for de tre tilbehørene:

- Stikk tilkoblingsstussen ❶ på det elektriske røret inn i leddet ❷ på det frontmonterte utstyret, forklart her med eksempelet elektrisk børste.
- Sørg for at tilkoblingsstussen låses på plass i leddet.

2.2 Parkeringsposisjon og sugeposisjon

Hvis du har koblet Kobold VT270 gulvstøvsuger til et frontmontert utstyr, kan du sette enheten i parkeringsposisjon eller holde den i sugeposisjon.

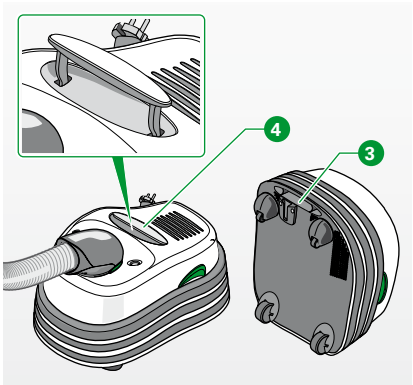

Fig. 2.6 Bære gulvstøvsugeren

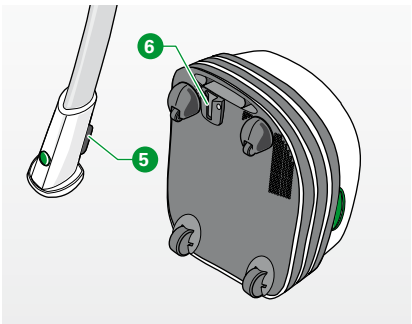

Fig. 2.7 Sette bort og lagre enheten

PLASSERE I PARKERINGSPOSISJON

Hvis du må avbryte arbeidet kort, kan du parkere Kobold VT270 gulvstøvsuger.

- Plasser Kobold ESR270 elektrisk rør vertikalt ❶ og vipp den litt forover, slik at den griper inn i leddet på det frontmonterte utstyret.

Deretter står det elektriske røret med frontmontert utstyr oppreist på gulvet.

PLASSERE I SUGEPOSISJON

I sugeposisjon kan det elektriske røret med det frontmonterte utstyret bevege seg fritt, og støvsugeren kan styres i alle retninger. Plasser enheten på følgende måte fra parkeringsposisjon til sugeposisjon:

- Hold fast det frontmonterte utstyret med foten ❷ (Fig. 2.5 på side 16) og vipp det elektriske røret tilbake, slik at det løsner fra parkeringsposisjonen med et klikk.

BÆRE ENHETEN

- For å transportere støvsugeren i hjemmet eller til bruk i trapper har du to forskjellige muligheter:
  - i gripesporet ❸ på bunnen foran
  - i bærehåndtaket på toppen ❹
- For å bruke bærehåndtaket, ❹ trekker du det ut.

SETTE BORT OG LAGRE ENHETEN

Hvis du ikke lenger trenger enheten etter utført støvsuging, kan du stille den opp som følger:

- Plasser støvsugeren i oppreist posisjon.

- Skyv profilen ❺ på tilkoblingsstussen på Kobold ESR270 elektrisk rør inn i rørholderen ❻ på undersiden av Kobold VT270 gulvstøvsugeren.
  Deretter er det elektriske røret og gulvstøvsugeren plassert på en plassbeparende måte. Det frontmonterte utstyret kan være montert og henger nedover.

2.3 Strømtilkobling

TREKKE UT OG VIKLE OPP STRØMKABELEN

⚠ **Advarsel! Fare for elektrisk støt!**
- Trekk alltid ut støpselet fra stikkontakten før du vikler opp strømkabelen i enheten.

⚠ **Forsiktig! Fare for skade på elektriske deler!**
- Vær forsiktig så du ikke skader enheten og strømkabelen under oppviklingen.

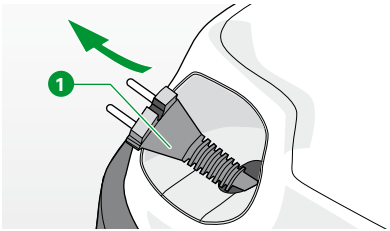

Fig. 2.8 Trekke ut tilkoblingskabelen

- Trekk strømkabelen ❶ ut av gulvstøvsugeren.
  Når du ser det røde merket på strømkabelen, kan kabelen fortsatt trekkes ut ca. 50 cm.
- For å vikle opp strømkabelen drar du ut strømkabelen et lite stykke (ca. 2,5 cm). *Strømkabelen mates automatisk inn i enheten.*

KOBLE TIL STRØMKABELEN

- Plugg støpselet inn i stikkontakten.

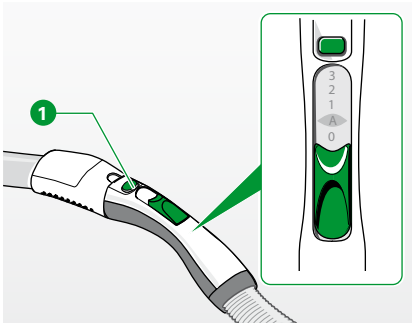

Fig. 2.9 Slå på

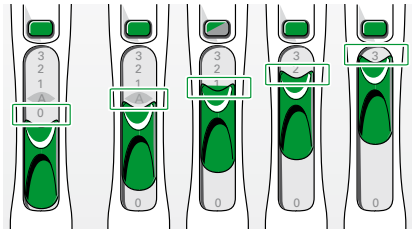

Fig. 2.10 Stille inn sugetrinn

2.4 Slå på og av, stille inn sugetrinn

SLÅ PÅ

- For å slå på Kobold VT270 gulvstøvsuger skyver du hovedbryteren ❶ på håndtaket på Kobold ESS270 elektrisk sugeslange fremover.

STILLE INN SUGETRINN

Vanligvis anbefaler vi sugetrinn A (automatikk).
Med hovedbryteren ❶ kan du stille inn følgende sugetrinn:

Ved bruk av elektrisk børste EB370:	Ved hjelp av alt annet frontmontert utstyr og tilbehør:
A - Automatisk sugeeffekt	1. Trinn - minimumseffekt 2. Trinn - midddels effekt 3. Trinn - maksimumseffekt (A tilsvarer her minimumseffekt)

SLÅ AV

- For å slå av støvsugeren skyver du hovedbryteren ❶ hele veien tilbake slik at «Null» er synlig.

3 BETJENING

Avhengig av hvilket frontmontert utstyr eller tilbehør du bruker, kan du fortsette med betjeningen. Tabellen nedenfor viser hvilke kapitler som behandler dette:

Frontmontert utstyr	Bruksområde	Kapittel/side
Kobold HD50 munnstykke til harde gulv	Støvsuging av glatte harde gulv	3.1 på side 21
Kobold EB370 elektrisk børste	Støvsuging og rengjøring av tepper, harde gulv, madrasser	3.2 på side 22
Kobold SP530 multivasker	Støvsuging og våtrengjøring av harde gulv	3.3 på side 35
Kobold PB430 Polsterboy	Støvsuging av polstrede flater og putefuger	3.4 på side 45
Annet tilbehør	Støvsuging av overflater på møbler, i hjørner, skjøter og annet	3.6 på side 52

KONTROLLERE FILTER

⚠ **Forsiktig! Tap av allergiegnethet!**
- Bruk bare originale premium-filterposer VT265/270.
- Ikke gjenbruk brukte filterposer.

- Før du bruker enheten, må du sørge for at den originale premium-filterposen og det originale motorvernfilteret er lagt inn. Hvordan du åpner filterenheten og installere nytt filter, kan du lese under «4.2 Vedlikehold av Kobold VT270 gulvstøvsuger» på side 59.

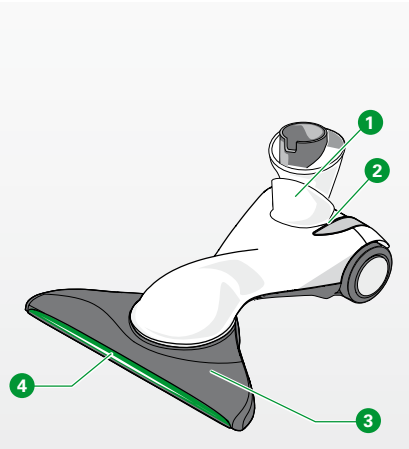

Fig. 3.1 Munnstykke til harde gulv

Tegnforklaring	
1	Ledd
2	Lokk til inspeksjonåpning – åpning til å fjerne blokkeringer
3	Sugesko
4	Avtakbar børsteplate

3.1 Kobold HD50 munnstykke til harde gulv

Munnstykket til harde gulv er et spesielt munnstykke for enkel rengjøring av alle glatte harde gulv. I motsetning til andre kommersielt tilgjengelige munnstykkertil harde gulv er det spesielt egnet til grovt smuss. Det beveger seg lett rundt alle møbler og føtter og suger helt inntil langs alle gulvlister.

Munnstykket til harde gulv kan brukes som spesialmunnstykke på de fleste gulv.

- Kontroller likevel før du bruker munnstykket til harde gulv, at enheten er egnet til ditt gulv (tab. 1.1 og 1.2 på side 6).

⚠ **Forsiktig! Kvelningsfare forårsaket av å svelge smådeler!**

- Hold smådeler som dekselet på inspeksjonsåpningen, borte fra barn.

⚠ **Forsiktig! Kvelningsfare på grunn av interne komponenter!**

- Ikke drei munnstykket til harde gulv forbi endestopperen.

BRUK

- Still inn sugetrinnet.
- For å suge effektivt beveger du enheten jevnt frem og tilbake.

For å sikre optimal rengjøring av harde gulv med dype fuger eller sprekker anbefaler vi at du bruker Kobold EB370 elektrisk børste.

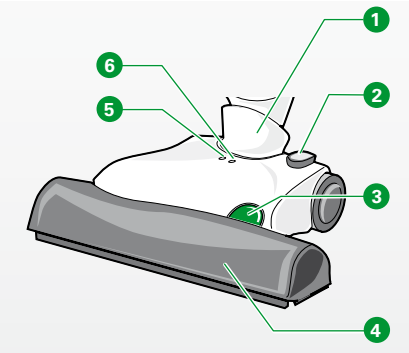

Fig. 3.2 Elektrisk børste

Tegnforklaring	
1	Ledd
2	Fotbryter myk/normal funksjon
3	Opplåsingsknapp
4	Fordeksel
5	Driftsindikator
6	Kontrollindikator myk funksjon

3.2 Kobold EB370 elektrisk børste

Bruker du Kobold VT270 gulvstøvsuger med den elektriske børsten? Da er dette riktig kapittel! Her vil du lære om grunnleggende funksjon og børstestøvsuging på tepper og harde gulv. Dessuten vil du få innføring av bruken av de to spesialfunksjonene – tepperengjøring og madrassrengjøring.

Den elektriske børsten Kobold EB370 suger like kraftig på tepper og harde gulv. For å utføre en spesielt grundig tepperengjøring har børsten en egen elektriske motor, som driver de integrerte roterende børstene. Bildet til venstre med tekstforklaring viser den elektriske børsten og betjeningsenhetene.

Den elektriske børsten med de allsidige funksjonene kan brukes på de fleste gulv.

- Kontroller likevel før du bruker den elektriske børsten, at enheten er egnet til ditt gulv (tab. 1.1 og 1.2 på side 6).

⚠ **Advarsel! Fare for elektrisk støt!**

- Kjør aldri den elektriske børsten over strømkabelen eller andre kabler som ligger på gulvet.

⚠ **Forsiktig! Fare for personskader fra fastklemming!**

- Hold avstand til bevegelige deler på den elektriske børsten.

Merknad! Fare for skader på grunn av feil bruk!

- Unngå langvarig arbeid med enheten på ett sted.
- Unngå innsuging av løse tepper/frynser.

3.2.1 Børstesuging

Børstesuging med Kobold EB370 elektrisk børste er det grundige alternativet til tradisjonell støvsuging. Den elektriske børsten absorberer ikke bare støv og smuss, men «kjemmer» teppet samtidig med de roterende børstene. Dermed rengjøres også de dypere lagene i teppet og løser opp fastsittende smuss. Fremgangsmåten for børstesuging vil du lære i dette kapittelet.

- Før du begynner med børstesugingen må du lese følgende informasjon for å velge riktig innstilling for gulvet ditt.

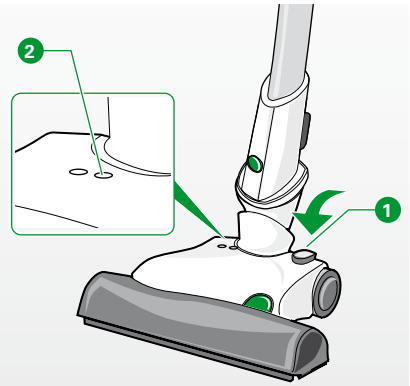

Fig. 3.3 Veksle mellom normal og myk funksjon

NORMAL OG MYK FUNKSJON

Du kan stille inn den elektriske børsten i normal funksjon eller myk funksjon. Normal funksjon er egnet til et bredt gulvspekter med standard holdbarhet. For mindre holdbare, ømfintlige overflater er den myke funksjonen egnet, hvor rotasjonshastigheten på børstene er mindre.
På harde gulv anbefaler vi generelt den myke funksjonen.

Aktiver den myke funksjon allerede før du behandler ømfintlige flater. Slå på den myke funksjonen igjen ved hver oppstart, for den deaktiveres automatisk når enheten slås av.

- Hvis du vil veksle mellom normal og myk funksjon, trykker du på fotpedalen ❶ på den elektriske børsten.
  Kontrollindikatoren myk funksjon ❷ lyser gult og angir at myk funksjon er aktivert.

INNSTILLING

Vanligvis anbefaler vi sugetrinn A (automatikk).

- Velg med hjelp av «Tab. 3.1 Innstillinger til gulvtypene» på side 25 riktig innstilling for gulvet ditt.
- Still inn sugetrinnet tilsvarende.
- Still inn normal og myk funksjon tilsvarende.

TIPS OM BØRSTESUGING

- For å børstesuge effektivt beveger du enheten jevnt frem og tilbake.
- For støvsuging under møbler med lav gulvklaring plasserer du Kobold EB370 elektrisk børste i sugeposisjon og vipper Kobold ESR270 elektrisk rør flatt på gulvet.
- Grovsmuss suger du best opp ved å trekke den elektriske børsten bakover over området.

Hvis du i mellomtiden setter støvsugeren i parkeringsposisjon, slås de roterende børstene seg av automatisk.

Forsiktig! Fare for personskader på grunn av sugematerialer som kastes ut!

- Unngå brå plassering av enheten på løse grove materialer (f.eks. glasskår), spesielt i øyenhøyde.
- Bruk den myke funksjonen når du suger opp løst grovsmuss fra harde gulv.
- Slå av den elektriske børsten før du løfter.

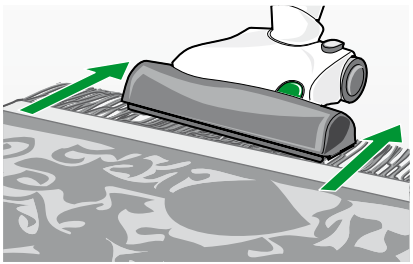

Fig. 3.4 Støvsug frynser kun bakover

Sugetrinn	med normalfunksjon til gulvtypene:	med myk funksjon til gulvtypene:
1		- Silketepper - lette, løse tepper - løse tepper med frynser
A eller 1-2	- gulvtepper med høye løkker - spesielt tette velurtepper	
A eller 2-3	- vanlige heldekkende velurtepper - løkkevevde heldekkende tepper	- harde gulv - trapper - berberlignende heldekkende tepper - sisalgulv - ømfintlige tepper med høye løkker

Tab. 3.1 Innstillinger til gulvtypene

De roterende runde børstene kan også behandle og splitte frynser mekanisk med den myke funksjonen. Dra Kobold EB370 elektrisk børste kun bakover bort fra teppet over frynsene.

EKSEMPEL PÅ BRUK: BØRSTESUGING AV TEPPER OG TEKSTILGULV

- Velg med hjelp av oversikten «Tab. 3.1 Innstillinger til gulvtypene» på side 25 riktig innstilling for gulvet ditt.
- Still inn sugetrinnet riktig.
- Still evt. inn den elektriske børsten med fotpedalen til den myke funksjonen eller normale funksjonen.

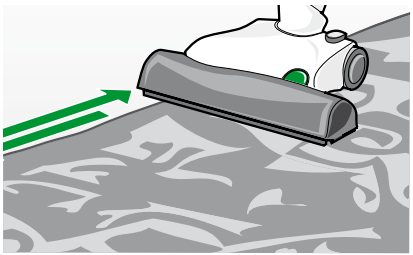

Fig. 3.5 Støvsug teppekanter parallelt

- Hvis du suger ømfintlige overflater, stiller du inn Kobold EB370 elektrisk børste allerede før du kjører med fotpedalen til den myke funksjonen.
- Beveg enheten jevnt frem og tilbake.

Merknad! Fare for skader på grunn av feil bruk!
- Unngå langvarig arbeid med enheten på ett sted.
- Unngå innsuging av løse tepper/frynser.

- La aldri enheten arbeide lenge på ett sted, ellers kan teppet bli skadet.
- Beveg alltid enheten frem og tilbake under bruk.
- Sørg for at den elektriske børsten suger foran og på sidene helt inntil kanten.
- Støvsug derfor teppekanter parallelt med kanten.

EKSEMPEL PÅ BRUK: BØRSTESUGING PÅ HARDE GULV
- På harde gulv anbefaler vi generelt den myke funksjonen for å unngå høye sugelyder.
- For å gjøre dette stiller du inn effekttrinn «A» eller «3» på hovedbryteren.
- Hvis du støvsuger ømfintlige overflater, stiller du inn den elektriske børsten allerede før du kjører med fotpedalen til den myke funksjonen.
- Beveg enheten jevnt frem og tilbake.

3.2.2 Tepperengjøring med Kobold FK370 rensesett

Skift bare ut de runde børstene i den elektriske børsten med rensesettet, og du kan rengjøre teppet profesjonelt. Fremgangsmåten for dette vil du lære i dette kapittelet.



Fig. 3.6 Kobosan active



Avhengig av belastningen på teppet anbefaler vi å utføre en tepperengjøring hver 1. til 4. måned.

Hvis du skal behandle et større område, er det best å flytte alle bevegelige møbler først.

Vi anbefaler Kobosan active til rengjøring av tepper og heldekkende tepper. Det inneholder den såkalte «anti-soil»-formelen.
Takket være denne formelen, absorberer ikke tepper tørt smuss så raskt og holder seg rent lenger. Kobosan active bærer godkjenningsmerket «egnet for allergikere» fra TÜV NORD.

En pose Kobosan active er nok til 3,5-7 m^2 teppeflate, avhengig av graden av forurensning.

Kobosan active kan bestilles fra din kundebehandler
(se kapittel «8 Serviceytelser» på side 83).

Kobosan active er også tilgjengelige i vår nettbutikk
på www.vorwerk.no.

Advarsel! Fare for elektrisk støt!

- Bruk aldri Kobold FK370 rensesett kombinert med flytende, skummende eller fuktige rengjøringsmidler
- Bruk kun tørt rengjøringspulver som Kobosan active.
- Slå alltid av enheten før omstillingsarbeider, rengjøring og vedlikehold

og trekk støpselet ut av stikkontakten.
- Trekk aldri ut støpselet etter strømkabelen, men i støpselet, fra stikkontakten.

Merknad! Fare for skader på grunn av feil bruk!
- Kontroller fargeektheten på teppet overfor Kobosan active på et minst mulig synlig sted på teppet før bruk.
- Ikke behandle frynsene med Kobold FK370 rensesett, fordi de kan bli skadet av rensesettet.
- Ikke behandle følgende gulvtyper med oppfriskningssettet:
  - tepper med løkkehøyde >1,5 cm
  - nålefilt og nålefiltlignende gulvbelegg
  - kokos- eller sisalgulv
- Vær oppmerksom på at løst vevde ulltepper og berbertepper under visse omstendigheter kan utsettes for økt ullslitasje.

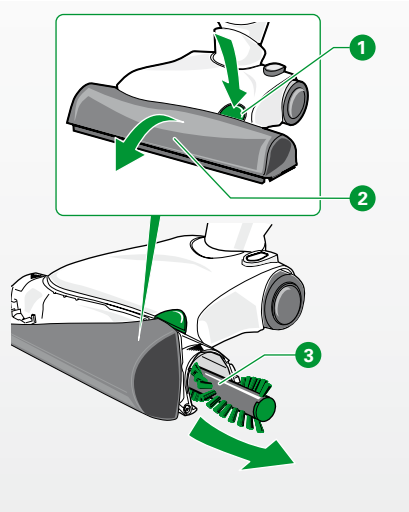

Fig. 3.7 Trekke ut rundbørster

- Før du starter med tepperengjøringen, må du børstesuge teppet som vanlig med de vanlige runde børstene i Kobold EB370 elektrisk børste.
- Deretter kan du bruke følgende fremgangsmåte:

TREKKE UT DE RUNDE BØRSTENE

- Trykk på den grønne utløserknappen 1.
  Frontdekselet låses opp.
- Hold nede utløserknappen 1 og åpne frontdekselet 2 på begge sider.
- Dra de grå runde børstene 3 til venstre og høyre ut av børstetunnelen.

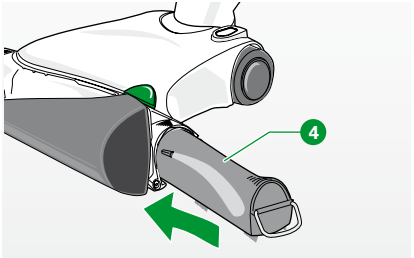

Fig. 3.8 Sette inn oppfriskningssett

SETTE INN KOBOLD FK370 RENSESETT

Rensesettet består av to kassetter og to grå runde børster.

- Sett inn en rensesett-kassett 4 med den grønne enden inn i siden med det grønne symbolet på det grå dekselet og den andre rensesett-kassetten i motsatt side.
- Kontroller at kassettene klikker på plass.
- Lukk igjen frontdekselet med begge hender. Kontroller at frontdekselet klikker på plass.

ARBEIDE INN KOBOSAN ACTIVE

- Fordel Kobosan active jevnt på teppet ditt.
- Slå på enheten.
  Sugemotoren forblir automatisk avslått på rensesettet.
- Kjør Kobold EB370 elektrisk børste med rensesettet i tilstøtende felt frem og tilbake.
- Kjør den elektriske børsten deretter på tvers over flaten som er påført Kobosan active.
- Arbeid inn Kobosan active avhengig av forurensningsgraden inntil tre minutter per kvadratmeter.
- La det deretter tørke med åpner vinduer. Tørketiden bør være omtrent en halv time, avhengig av type teppe og romtemperatur.
- La det deretter tørke med åpner vinduer. Tørketiden bør være omtrent en halv time, avhengig av type teppe og romtemperatur.

Før du suger opp Kobosan active igjen:

- Slå alltid av enheten og trekk støpselet ut av stikkontakten.
- Sett inn de grå runde børstene igjen som beskrevet nedenfor.

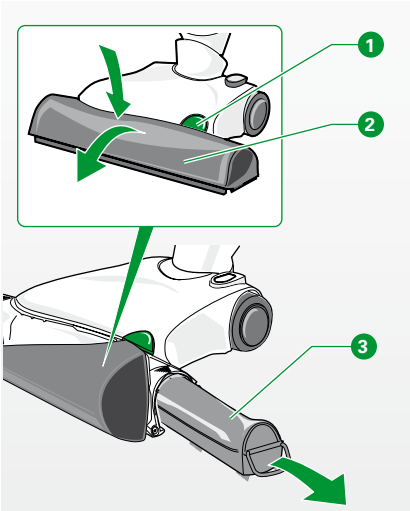

Fig. 3.9 Trekke ut oppfriskningssettet

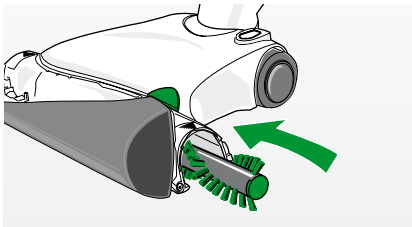

Fig. 3.10 Sette inn rundbørster

TREKKE UT KOBOLD FK370 RENSESETT

- Trykk på den grønne utløserknappen 1.
  Frontdekselet låses opp.
- Hold nede utløserknappen 1 og åpne frontdekselet 2 på begge sider.
- Ta tak i rensesett-kassettene 3 i metallbøylene og trekk dem ut av børstetunnelen.

SETTE INN RUNDE BØRSTER

- Sett inn den grå runde børsten med den grønne enden inn i siden med det grønne symbolet på det grå dekselet og den andre runde børsten i motsatt side.
- Trykk på den grå runde børsten med en lett dreining på drivakselen til den er helt skjøvet inn.
- Lukk igjen frontdekselet 2 med begge hender. Kontroller at frontdekselet klikker på plass.

SUGE OPP KOBOSAN ACTIVE

- Sug opp Kobosan active med smusset bundet med Kobold EB370 elektrisk børste som vanlig. Eventuelle rester i teppet skader ikke. De blir sugd opp med tiden under daglig støvsuging.

Skift ut premium-filterposen i Kobold VT270 gulvstøvsugeren i rett tid. Vær oppmerksom på sugeeffektindikatoren på gulvstøvsugeren.

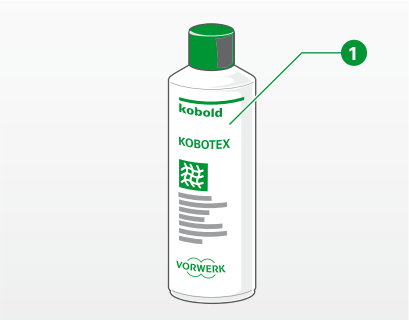

Fig. 3.11 Bruk av Kobotex

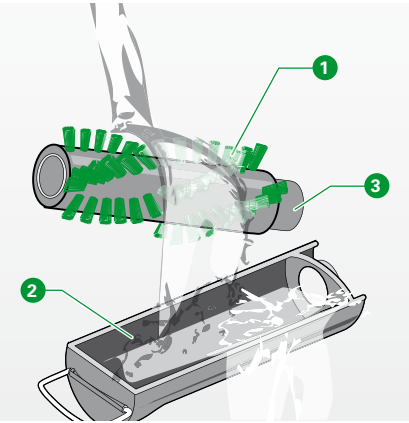

Fig. 3.12 Rengjøre oppfriskningssettet

FJERNE GAMLE FLEKKER

Merknad! Fare for skader på grunn av feil bruk!

- Kontroller fargeektheten på teppet overfor Kobotex på et minst mulig synlig sted på teppet før bruk.

Det er mulig at gamle flekker er synlige på det rengjorte teppet eller blir mer fremtredende enn før. De kan nesten alltid fjernes med Kobotex.

- Fjern flekkene med Kobotex ❶ i henhold til instruksjonene på flasken.

RENGJØRE KOBOLD FK370 RENSESETT.

Rengjøring av rengjøringssettet må utføres umiddelbart etter bruk.

⚠ **Advarsel! Fare for elektrisk støt!**

- Sett aldri rensesettet inn i Kobold EB370 elektrisk børste hvis det ikke er helt tørt etter rengjøring.

Merknad! Skade på enheten på grunn av feil rengjøring!

- Bruk aldri rengjøringsmidler, løsemidler eller alkohol til å rengjøre rensesettet.
- Ikke tørk rensesettet nær radiatorer eller i direkte sollys, da plasten kan deformeres.

- Ta rensesettet ut av den elektriske børsten før rengjøring.
- Løft børstene i rensesettet ❶ med fingrene ut av rensesettet.
- Hold børstene slik at vannet ikke kan renne direkte inn i åpningene på drivverket ❸.

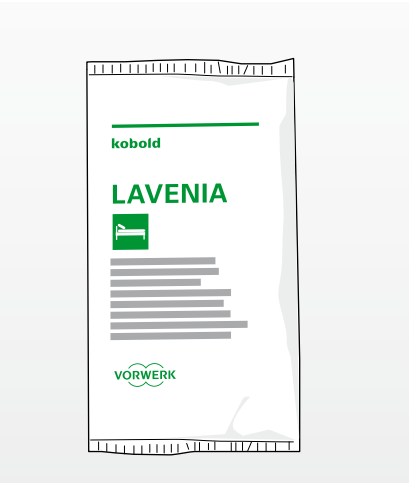

Fig. 3.13 Lavenia

- Skyll kassettene ❷ og børstene ❶ umiddelbart etter bruk under rennende kaldt eller lunkent vann.
- For å fjerne vannet må du rist Kobold FK370 rensesettet.
- Plasser børstene til tørk på åpningen til drivverket ❸.
- Når du setter den inn igjen, må du sørge for at børsten med gul bust settes inn i kassetten med den grønne pilen.

3.2.3 Rengjøring av madrasser

For å rengjøre madrasser må du skifte ut de vanlige grå runde børstene i Kobold EB370 elektrisk børste med Kobold MB370 madrassbørster, og deretter kan du begynne. Bruk alltid oppfriskningssettet i tillegg til intensiv rengjøring. Fremgangsmåten for dette vil du lære i dette kapittelet.

Til rengjøring av madrasser anbefaler vi Lavenia. Lavenia fjerner ikke bare støv fra madrassen, men fjerner også i betydelig grad bakterier, muggsporer og støvmiddavføring. Lavenia bærer godkjenningsmerket «Egnet for allergikere» fra TÜV NORD.

Lavenia kan brukes på alle madrasser og fastspente tekstiloverflater.

En pose Lavenia er nok til grundig rengjøring av en madrass med et overflateareal på 1 x 2 m.

Du kan bestille Lavenia fra din kundebehandler eller i servicesenteret (se kapittel «8 Serviceytelser» på side 83).

Lavenia er også tilgjengelige i vår nettbutikk på www.vorwerk.no

Merknad! Fare for skade på grunn av inkompatible rengjøringsmidler!

- Kontroller fargeektheten på madrassen overfor Lavenia på et minst mulig synlig sted før bruk.

Merknad! Fare for skader på grunn av feil bruk!

- Unngå langvarig arbeid (maks. 5 sek) på ett sted.
- Rengjør aldri madrasser med spesielle og ømfintlige overflater (f.eks. jersey) med elektrisk børste og rensesettet.

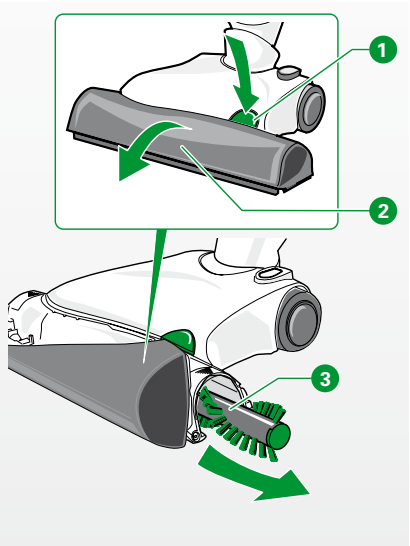

Fig. 3.14 Trekke ut rundbørster

TREKKE UT DE RUNDE BØRSTENE

- Trykk på den grønne utløserknappen 1. *Frontdekselet låses opp.*
- Hold nede utløserknappen 1 og åpne frontdekselet 2 på begge sider.
- Dra de grå runde børstene 3 til venstre og høyre utav børstetunnelen.

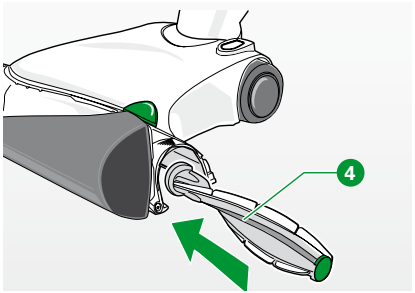

Fig. 3.15 Sette inn madrassbørste

SETTE INN KOBOLD MB370 MADRASSBØRSTER

- Sett inn madrassbørsten 4 med den grønne enden inn i siden med det grønne symbolet på det grå dekselet og den andre madrassbørsten i motsatt side.
- Trykk på madrassbørsten med en lett dreining på drivakselen til den er helt skjøvet inn.
- Lukk igjen frontdekselet med begge hender. Kontroller at frontdekselet klikker på plass.

RENGJØRING AV MADRASSER

- Støvsug madrassen først med madrassbørsten på sugetrinn 1.
- Fordel Lavenia jevnt på madrassen.
- Bytt ut madrassbørstene med rensesettet (jfr. «Sette inn Kobold FK370 rensesett» på side 29).
- Slå på enheten.
- Kjør Kobold EB370 elektrisk børste i tilstøtende felt frem og tilbake.
- Kjør den elektriske børsten deretter på tvers over flaten som er behandlet.
- Arbeid inn Lavenia med Kobold FK370 rensesett avhengig av forurensningsgraden 2-3 minutter per 1 x 2 meter.
- La pulveret tørke i 30 min.
- Bytt ut rensesettet med Kobold MB370 madrassbørster (jfr. «Trekke ut Kobold FK370 rensesett» på side 30).
- Slå på enheten på sugetrinn 1.
- Sug opp Lavenia-pulveret med madrassbørstene igjen.

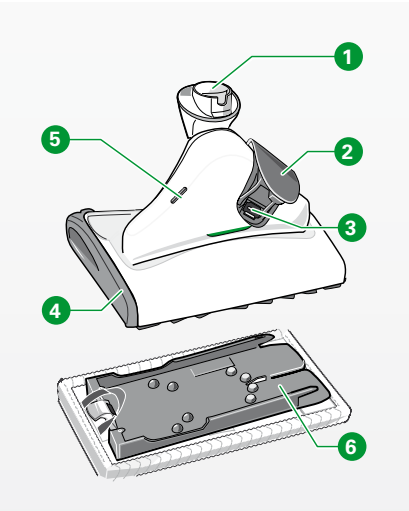

Fig. 3.16 Kobold SP530

Tegnforklaring	
1	Ledd
2	Sekundær luftklaff
3	Holdermagnet
4	sideluke
5	LED-indikatorer
6	Klutholder med klut

3.3 Kobold SP530 Multivasker

Multivaskeren gjør det mulig å støvsuge og våtrengjøre harde gulv i ett trinn – med en betydelig besparelse i tid og krefter. Multivaskeren tilbyr også muligheten til å rengjøre tørt.

Multivaskeren rengjør harde gulv spesielt effektivt. Til ekstra grundig rengjøring av harde gulv har den en egen motor som driver klutholderen med rengjøringsklut. Bildet og tekstforklaringen viser multivaskeren og betjeningsenhetene.

Multivaskeren kan brukes på nesten alle harde gulv.

- Kontroller likevel før du bruker multivaskeren, at enheten er egnet til ditt gulv (Tab. 1.1 og Tab. 1.2 på side 6).

⚠ **Advarsel! Fare for elektrisk støt!**

- Kjør aldri multivaskeren over strømkabelen eller andre kabler som ligger på gulvet.
- Ikke sug opp væsker.

⚠ **Forsiktig! Fare for skade fra roterende deler!**

- Hold avstand til bevegelige deler på multivaskeren.

3.3.1 Tilbehør til Kobold SP530 multivasker



Fig. 3.17 Koboclean

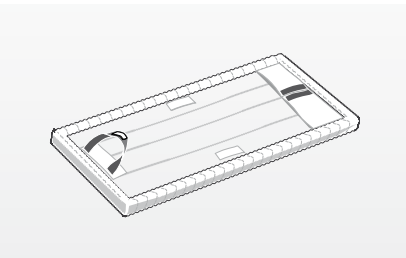

Fig. 3.18 Rengjøringsklut

KOBOCLEAN

Koboclean er egnet til rengjøring av ulike vanntette gulv. På grunn av den høye rengjøringsevnen blir også fastsittende skitt fjernet pålitelig. Koboclean oppfyller lovens krav om miljø og biologisk nedbrytbarhet.
Koboclean leveres i variantene Koboclean Parkett, spesialutviklet til rengjøring av treoverflater (kork, parkett, laminat), og Koboclean 14 Universal til bruk på alle andre overflater som kan våtrengjøres (for eksempel fliser, PVC). Koboclean rengjøringsmiddel må fortynnes før bruk. Det må ikke anvendes ufortynnet.

KOBOLD MF520/530 RENGJØRINGSKLUT

Rengjøringsklutene er spesialutviklet til Kobold SP530 multivasker:

- Kobold MF520/530 rengjøringsklut Universal Soft er ideell til bruk på porøse gulvtyper,
- Kobold MF520/530 rengjøringsklut Parkett til våtrengjøring av tregulv (kork, parkett, laminat),
- Kobold MF520/530 rengjøringsklut Universal til alle andre overflater som kan våtrengjøres (f.eks. fliser, PVC, også egnet til grove overflater),
- Kobold MF520/530 rengjøringsklut Dry til tørr rengjøring av harde gulv (Tab. 3.2 på side 37).

Rengjøringsklutene Parkett , Dry og Universal Soft, er ikke inkludert i basissettet.

EGNETHET AV KOBOLD MF520/530 RENGJØRINGSKLUTER TIL ULIKE TYPER HARDE GULV

	MF Universal	MF Universal Soft	MF Dry	MF Parkett
Fukting (ml)	100	80	-	60-80*
forseglet tre-/korkgulv (f.eks. parkett, gulvbord)	+[1]	+[1]	+[1]	++
oljet, vokset tre-/korkgulv (f.eks. parkett, gulvbord)	+[1]	+[1]	+[1]	++
uforseglet tre-/korkgulv	-	-	+	-
laminat	+	++	++	++
steingulv (f.eks. marmor, granitt, jura, kunstig stein)	++	++[2]	++	-
porøs naturstein (f.eks. Solnhofer-plater, skifer, klinkerplater)	+	++[2]	++	-
Teglgulv (f.eks. terrakotta, klinker, teglplater)	+	++[2]	++	-
glaserte keramiske fliser	++	+[2]	++	-
elastiske gulv	++	++	++	-
grove betongplater	-	-	-	-

Tab. 3.2 Egnethet av rengjøringskluter

Symbolene betyr:

++ ideelt egnet

\+ godt egnet

\- ikke egnet

* Rengjørings- og pleieinstruksjonene fra produsenten.

[1] Klutene inneholder mikrofiber, følg rengjørings- og pleieinstruksjonene fra produsenten.

[2] På ujevne gulv kan det oppstå økt slitasje.

3.3.2 Slå på og av Kobold SP530 multivasker

Advarsel! Fare for elektrisk støt!
- Ikke sug opp væsker.

Forsiktig! Fare for personskader fra roterende deler!
- Hold avstand til bevegelige deler på multivaskeren.

Merknad! Fare for skader på grunn av feil bruk!
- Før igangkjøring må du sørge for at ingen småstein, granulat som kattesand eller andre spisse eller skarpe gjenstander ligger under rengjøringskluten.
- Arbeid aldri lenger enn 10 sek på ett sted.
- La aldri enheten stå i lang tid (mer enn 30 sek) med en fuktig klut på gulvet, ellers kan det føre til skader på ømfintlige gulv.
- Arbeid aldri uten klut med multivaskeren.
- Sett aldri rengjøringsutstyret til harde gulv med en fuktig klut på særlig fuktømfintlige gulv.

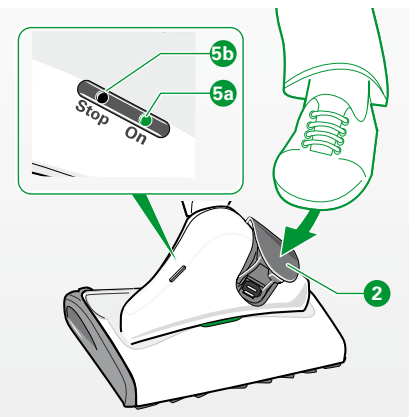

Fig. 3.19 Slå på multivaskeren

SLÅ PÅ

For å slå på Kobold SP530 multivasker, må du først slå på Kobold VT270 gulvstøvsugeren:

- Slå på gulvstøvsugeren.
  LED-indikatorene merket «On» 5a på multivaskeren lyser grønt, multivaskeren er driftsklar.
- Plasser gulvstøvsugeren i sugeposisjon.
- Nå lukker du den sekundære luftklaffen 2 på enheten ved å trå med foten på klaffen fra baksiden.
  Når klaffen lukkes på multivaskeren, starter enheten.

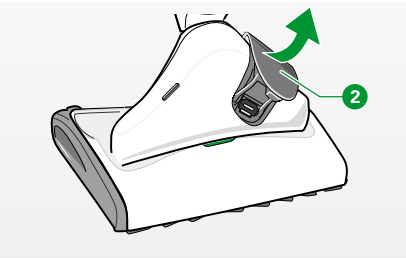

Fig. 3.20 Slå av multivaskeren

SLÅ AV

For å slå på Kobold SP530 multivasker må du først slå på Kobold VT270 gulvstøvsugeren:

- Slå av gulvstøvsugeren. *Den sekundære luftklaffen* **2** *åpnes automatisk. Den sekundære luftklaffen er alltid åpen når gulvstøvsugeren er slått av.*

Hvis du bare ønsker å slå av multivaskeren en kort stund (mindre enn 30 sek), er det tilstrekkelig å sette støvsugeren i parkeringsposisjon.

- Sett gulvstøvsugeren i parkeringsposisjon og la gulvstøvsugeren være på. *Multivaskeren slår seg av automatisk.*
- Sett gulvstøvsuger i sugeposisjon igjen. *Multivaskeren slår seg på automatisk.*

Merknad! Fare for skader på grunn av feil bruk!

- Arbeid aldri uten klut med multivaskeren.
- Det må aldri benyttes sure rengjøringsmidler (f.eks. eddikrengjøringsmidler) eller svært alkaliske rengjøringsmidler (f.eks. klor) under arbeid med multivaskeren.

Merknad!

- Følg pleieanvisningene fra gulvprodusenten.

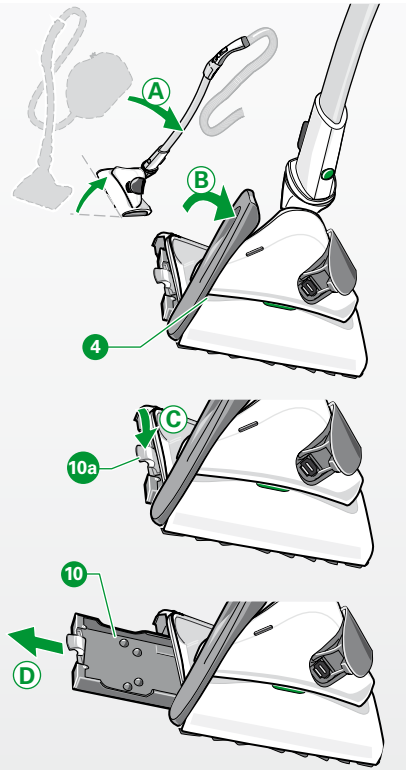

Fig. 3.21 Fjerne klutholderen fra enheten

FJERNE KOBOLD SP530 KLUTHOLDEREN FRA ENHETEN

Advarsel! Fare for elektrisk støt!

- For sikkerhets skyld må Kobold VT270 gulvstøvsuger slås av på håndtaket og støpselet trekkes ut av stikkontakten ved hver utskifting av kluten.

For å feste kluten på klutholderen, må du først ta ut klutholderen fra enheten.

- Sett gulvstøvsugeren i parkeringsposisjon.
- Holde gulvstøvsugeren fast i håndtaket og vipp gulvstøvsugeren sideveis til venstre (**A**).
- Fold sideluken 4 oppover for å åpne den (**B**).
- Trekk klutholderen 10 i det grønne håndtaket 10a skrått nedover bort fra enheten, for å låse den opp (**C**).
  Klutholderen kan nå lett trekkes ut av enheten (**D**).

FUKTE RENGJØRINGSKLUTEN

Merknad! Behandling av kluten før første gangs bruk!

- For å sikre optimal rengjøringseffekt anbefaler vi at du vasker rengjøringsklutene før første gangs bruk.

Merknad! Flere rengjøringsomganger ved første gangs bruk!

- På grunn av den spesielle rengjøringseffekten til Kobold SP530 multivasker er det mulig at gulvene må rengjøres flere ganger under første gangs bruk av enheten for å fjerne dyptliggende skitt. Deretter vil multivaskeren gi en overbevisende rengjøringeffekt hver gang.

Merknad! Materielle skader på uegnede gulv!

- Det lønner seg å foreta en prøve på et lite synlig sted på forhånd for å forebygge skader på ømfintlige gulv (oljet kork, oljet parkett, belagt, oljet steingulv).
- Følg rengjørings- og pleieinstruksjonene fra gulvprodusenten.

Merknad! Materielle skader på grunn av stående fuktighet!

- Tørk av spesielt fuktømfintlige gulv med en tørr Kobold MF520/530 rengjøringsklut og Kobold VT270 rengjøringsklut Parkett på full effekt.
- Tørk også av med en tørr rengjøringsklut Parkett og gulvstøvsugeren på full effekt dersom gulvet er vått, fordi du for eksempel har tatt feil når det gjelder mengden vann.



Fig. 3.22 Fylle doseringsflaske

Ved rengjøring av harde gulv med Kobold SP530 multivasker benyttes spesialutviklede rengjøringskluter. Du kan både bruke fuktige kluter (Kobold MF520/530 rengjøringsklut Universal, Universal Soft og Parkett) og tørre kluter (Kobold MF520/530 rengjøringsklut Dry).

Til våtrengjøring må du først fukte kluten.
Den spesialutviklede doseringsflasken SP520/530 til enkel, rask og hygienisk fukting av rengjøringsklutene gir nøyaktig dosering av vann og rengjøringsmiddelet Koboclean.

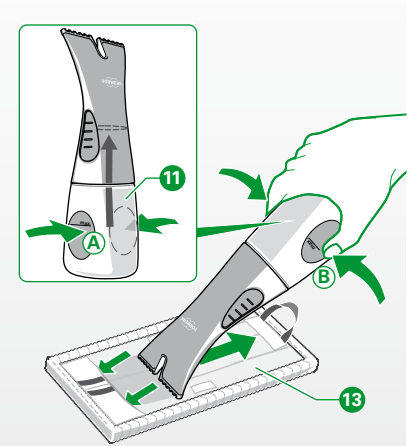

Fig. 3.23 Fukte rengjøringskluten

Til behandlede treoverflater (f.eks. oljet/vokset kork, parkett, laminat), brukes rengjøringsklut Parkett.

- Åpne doseringsflasken SP520/530 11.
- Ta tak i den nedre delen av doseringsflasken og hold den skrått, slik at 5 ml-merket er det laveste punktet.
- Tilsett 5 ml Koboclean Parkett 12 (til 5 ml merket).
- Fyll doseringsflasken med vann til «maks.»-merket og lukk den igjen.
- Trykk sammen den nederste delen av doseringsflasken (A) for å pumpe væsken inn i øvre del av doseringsflasken.
- Fordel 60-80 ml væske ved å trykke jevnt (B) på nedre del av doseringsflasken jevnt på baksiden av Kobold MF520/530 rengjøringsklut Parkett 13, ikke på forsiden/rengjøringssiden.
  Under rengjøringsprosessen blir nødvendig fuktighet påført jevnt på gulvet fra rengjøringskluten.

For alle andre gulv som er egnet til våtrengjøring
(for eksempel fliser, PVC), brukes rengjøringsklut Universal eller Universal Soft.

- Åpne doseringsflasken 11.
- Ta tak i den nedre delen av doseringsflasken og hold den skrått, slik at 5 ml-merket er det laveste punktet.
- Tilsett 5 ml Koboclean Universal 12 (til 5 ml-merket).
- Fyll doseringsflasken med vann til «maks.»-merket og lukk den igjen.
- Trykk sammen den nederste delen av doseringsflasken (A) for å pumpe væsken inn i øvre del av doseringsflasken.
- Fordel 100 ml væske ved å trykke flere ganger og jevnt (B) på nedre del av doseringsflasken SP520/530 på baksiden av rengjøringskluten 13, ikke på forsiden/rengjøringssiden.
  Under rengjøringsprosessen blir nødvendig fuktighet påført jevnt på gulvet fra rengjøringskluten.

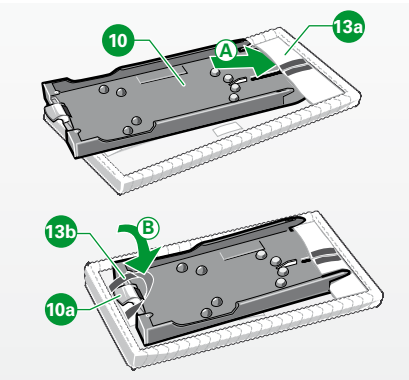

Fig. 3.24 Feste rengjøringskluten på klutholderplaten

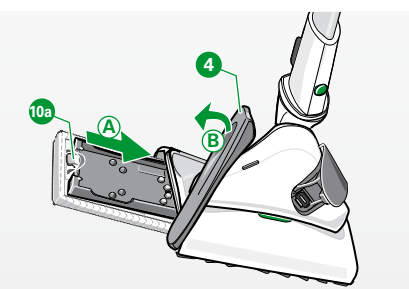

Fig. 3.25 Sette inn klutholderen i enheten

FESTE KOBOLD MF520/530 RENGJØRINGSKLUT PÅ KLUTHOLDERPLATEN

Merknad! Fare for skader på grunn av feil bruk!

- Sørg alltid for å feste kluten rett når kluten monteres på klutholderplaten. Det er viktig å unngå for skjev montering av kluten på klutholderplaten.

- For å feste kluten på klutholderplaten skyver du først klutholderplaten 10 inn i lommen 13a på rengjøringskluten (A).
- Deretter legger du griperen 13b på rengjøringskluten over det grønne håndtaket 10a på klutholderplaten og fester den på det medfølgende borrelåsbåndet på håndtaket (B).

SETTE INN KLUTHOLDERPLATEN I ENHETEN

Advarsel! Fare for elektrisk støt!

- For sikkerhets skyld må gulvstøvsugeren slås av på håndtaket og støpselet trekkes ut av stikkontakten.

Merknad! Fare for skader på grunn av feil bruk!

- Unngå å bruke makt ved innsetting og fjerning av klutholderplaten.
- Hold Kobold VT270 gulvstøvsugeren fast i håndtaket og vipp gulvstøvsugeren sideveis til venstre.
- Hold klutholderplaten i det grønne håndtaket 10a og skyv den med åpnet sideluke 4 inn i enheten helt til endeposisjonen (A).
- Lås klutholderplaten ved å trekke håndtaket oppover.
- Lukk sideluken ved å la den foldes ned og låses med et klikk (B).

RENGJØRING MED KOBOLD SP530 MULTIVASKER

⚠ **Forsiktig! Fare for personskader på grunn av sugematerialer som kastes ut!**

- Unngå å kjøre multivaskeren sideveis over løst grovsmuss (f.eks. glasskår).
- Rengjør ikke i øyehøyde med multivaskeren (f.eks. i trapper eller plattformer).
- Slå av multivaskeren før den løftes.

Merknad! Fare for skader på grunn av feil bruk!

- Hvis enheten hekter seg eller klemmes fast i gjenstander, må du straks slå av gulvstøvsugeren for å unngå skader.

Vi anbefaler at du alltid bruker enheten i sugetrinn 3.

- Beveg multivaskeren i jevne felt.
- Sørg for at multivaskeren holdes i stadig bevegelse.

SKIFTE UT KOBOLD MF520/530 RENGJØRINGSKLUT

Merknad! Fare for skader på grunn av feil bruk!
- Etterlat aldri en fuktig klut i enheten ved oppbevaring.

Hvis rengjøringskluten er for tørr eller for skitten, må du fjerne den fra Kobold SP530 multivaskeren og sette inn en ny rengjøringsklut.
Levetiden til en rengjøringsklut avhenger av forurensningen på gulvet og gulvtypen.
Rengjør brukte rengjøringskluter i vaskemaskin på 60 °C uten tøymykner.

3.4 Kobold PB430 Polsterboy

Polsterboy fjerner støv fra stoppede møbler på et øyeblikk. I tillegg kan den behandle putene grundigere enn andre enheter, fordi den både suger og børster. Hvordan du bruker Polsterboy, vil du lære i dette kapittelet.

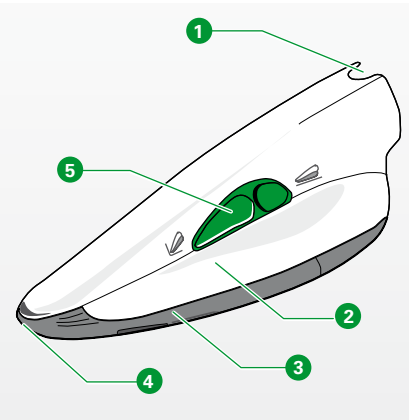

Fig. 3.26 Polsterboy

Tegnforklaring	
1	Tilkoblingsstuss
2	Innfelte håndtak
3	Sugesko
4	Sugeskoåpning til fuger
5	Skyver

⚠ **Forsiktig! Fare for personskader fra fastklemming!**
- Støvsug aldri kroppsdeler. Støvsug ikke i nærheten av barn eller kjæledyr.
- Støvsug ikke hår på hodet med Polsterboy.
- Bruk ikke Polsterboy uten sugesko.

⚠ **Forsiktig! Fare for personskader på grunn av sugematerialer som kastes ut!**
- Unngå brå plassering av enheten på løse grove materialer (f.eks. glasskår), spesielt i øyenhøyde.

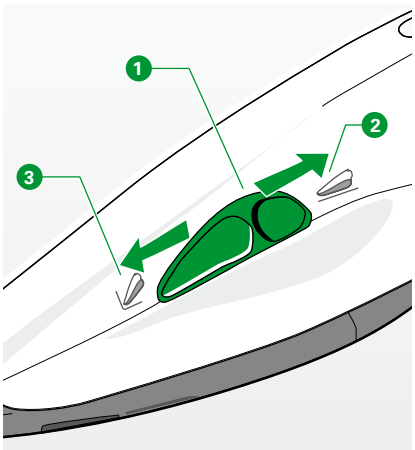

Fig. 3.27 Skyver

KOBLE TIL KOBOLD PB430 POLSTERBOY

- Set Kobold ESS270 elektrisk sugeslange på plass i Kobold VT270 gulvstøvsuger (jfr. «Kobold ESS270 elektrisk sugeslange» på side 15).
- Sett Polsterboy på plass i den elektriske sugeslangen. Skyv håndtaket på den elektriske sugeslangen inn i tilkoblingsstussen ❶ på Polsterboy.

REGULERE SUGEEFFEKTEN

- Slå på gulvstøvsugeren. *Polsterboy slås også på automatisk.*
- Du regulerer sugeeffekten som vanlig på gulvstøvsugeren.
- Velg normalt sugetrinn 2 på gulvstøvsugeren.
- Velg sugetrinn 1 på gulvstøvsugeren til løse og ømfintlige stoffer.

STØVSUGE FLATER

- Skyv den grønne skyveren ❶ til posisjon «Støvsuge flate» ❷.
- La Polsterboy ligge fullstendig på flaten på møbeltrekket med sugeåpningen under arbeidet.
- Før enheten lett og uten trykk over putene.

STØVSUGE FUGER

- Skyv den grønne skyveren til posisjon «Støvsuge fuge» ❸.

Rester som er vanskelige å suge opp i fuger, riller eller lignende steder, er det best å støvsuge med full sugeeffekt (sugetrinn 3).

3.5 Kobold GD15 vindusrengjøringssett

Vindusrengjøringssettet sammen med Kobold VT270 gulvstøvsuger fjerner smuss og støv fra vinduer og glatte glassflater på et blunk.
Vindusrengjøringssettet rengjør vinduene grundig uten striper.

⚠ **Forsiktig! Helsefare på grunn av feil håndtering av rengjøringsløsningen!**

- Sørg for å holde Koboclear rengjøringsløsning utilgjengelig for barn!
- Unngå at rengjøringsløsningen kommer i øynene.
  Hvis Koboclear kommer i øynene, må du skylle øynene grundig med vann!
- Unngå at rengjøringsløsningen svelges.
  Kontakt lege umiddelbart ved svelging og vis frem emballasjen eller etiketten!
- Bruk Koboclear kun i godt ventilerte rom!

Merknad! Fare for skader på grunn av feil bruk!

- Påfør Koboclear rengjøringsløsningen kun på glatte og ubehandlede glassflater.
- Unngå kontakt med tetninger, vinduskarmer, vindusrammer eller gulv.
- Bruk ikke Koboclear med vinduer med porøse vindusrammer.



Fig. 3.28 Koboclear

KOBOCLEAR RENGJØRINGSLØSNING

Koboclear består hovedsakelig av vann, alkohol og kalsiumkarbonat (kritt). Koboclear oppfyller lovens krav om miljøvennlighet og biologisk nedbrytbarhet. Koboclear rengjøringsløsning egner seg til alle ubehandlede, glatte glassflater. Koboclear oppløser smuss som er bundet til kalsiumkarbonat (kritt) fra overflater på vinduer. Alkoholinnholdet på ca. 10 prosent sørger for at rengjøringsløsningen på vinduet tørker raskt etter påføring.

En flaske med Koboclear rengjøringsløsning er tilstrekkelig til ca. 100 m². Koboclear kan brukes i ca. 2 år etter at pakningen er åpnet.

Kobold GD15 vindusrengjøringssett er kun beregnet til rengjøring og pleie av glatte, ubehandlede glassflater. Følgende er uegnet: frostede eller strukturerte glassflater (f.eks. frostet glass på badet, glass med ornamenter), plastflater (f.eks. pleksiglass, dataskjermer, TVer) og vinduer med porøse vindusrammer og bilruter.

Koboclear kan bestilles fra din kunderådgiver eller i Vorwerk-butikker eller i servicesenteret (se kapittel «For din sikkerhet» på side 7).

Koboclear kan kjøpes i vår nettbutikk på www.vorwerk.no

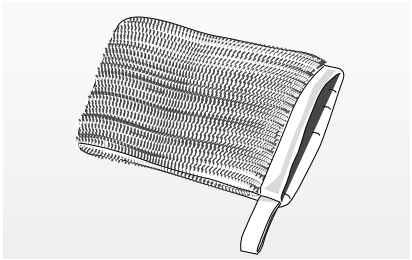

Fig. 3.29 Glassklut

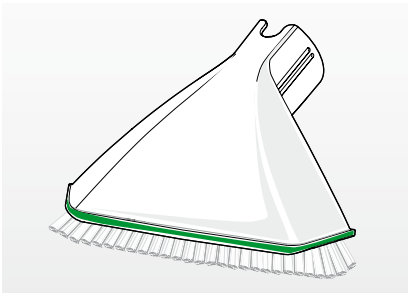

Fig. 3.30 Glassmunnstykke

KOBOLD GT15 GLASSKLUT

Glasskluten er laget av en spesiell mikrofiber som er spesielt utvalgt for bruk sammen med Koboclear. Koboclear påføres med glasskluten på vinduet, og rengjøringsløsningen fordeles under lett trykk.

KOBOLD GD15 GLASSMUNNSTYKKE

Gjenværende, tørket krittpulver (kalsiumkarbonat) på vinduet løsnes med glassmunnstykket. Krittpulveret må være tørt før det kan støvsuges med glassmunnstykket. Koboclear kan lett støvsuges fra vinduet med børstene på glassmunnstykket.
Galssmunnstykket kommer til i alle hjørner fordi de myke børstene er plassert over hele bredden på munnstykket. Glassmunnstykket kan også brukes som håndbørste til å feie av vinduet og samtidig suge opp støvet.

3.5.1 Bruk av Kobold GD15 vindusvaskersett

Hvordan du bruker vindusrengjøringssettet, vil du lære i dette kapittelet.

FORBEREDELSE TIL VINDUSRENGJØRING

Med hjelp av Kobold ESS270 elektrisk sugeslange kan Kobold GD15 glassmunnstykke føres på en effektiv måte og kan brukes fleksibelt og nøyaktig.

- Koble til den elektriske sugeslangen (jfr. «Kobold ESS270 elektrisk sugeslange» på side 15).

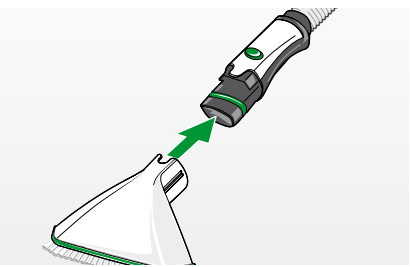

Fig. 3.31 Feste glassmunnstykket på den elektriske sugeslangen

MONTERE KOBOLD GD15 GLASSMUNNSTYKKE

- Sett glassmunnstykket på plass på den elektriske sugeslangen. Skyv tilkoblingsstussen på glassmunnstykket over tilkoblingsstussen på den elektriske sugeslangen.
- Sørg for at glassmunnstykket klikker på plass i den elektriske sugeslangen.

FJERNE GLASSMUNNSTYKKET

- Trykk på knappen på håndtaket på den elektriske sugeslangen mens du samtidig trekker av glassmunnstykket fra koblingen.

3.5.2 Rengjøre vinduer

Rist rengjøringsmiddelet godt før bruk!

Koboclear er veldig økonomisk. Bruk den sparsomt.

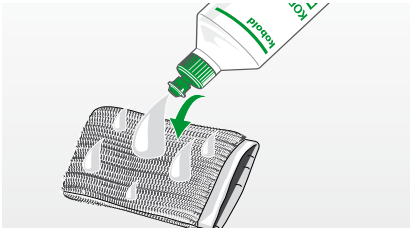

Fig. 3.32 Påføre Koboclear på en glasskluten

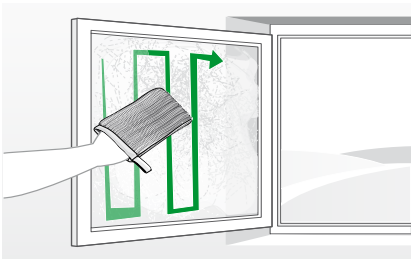

Fig. 3.33 Påføre Koboclear

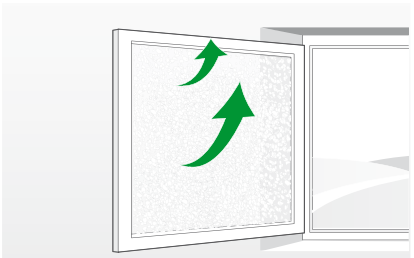

Fig. 3.34 La Koboclear tørke

KOBOLD VINDUSRENGJØRING UTFØRES I TRE TRINN

PÅFØR KOBOCLEAR RENGJØRINGSLØSNING

- Fordel ved første gangs bruk ca. 20 til 30 ml Koboclear på hele påføringsflaten på kobold glasskluten GT15.
- FordelKoboclear jevnt med glasskluten på det (ubehandlede) vinduet, slik at det oppstår en kontinuerlig film på vinduet.
- Dersom det ikke oppstår en kontinuerlig film på vinduet, må du påføre for hver ekstra m² glassflate en liten mengde (1-2 spruter) Koboclear på glasskluten.

LA KOBOCLEAR RENGJØRINGSLØSNINGEN TØRKE

Alkoholinnholdet i rengjøringsløsningen sikrer at vinduet tørker raskt. Tørketiden avhenger av ytre forhold (fuktighet, innendørs og utendørs temperatur) og av benyttet mengde Koboclear. Et hvit krittpulver (kalsiumkarbonat) blir igjen på vinduet.

STØVSUGE TØRKET KOBOCLEAR RENGJØRINGSLØSNING

Det hvite krittpulveret støvsuges raskt, restefritt og enkelt med Kobold glassmunnstykke GD15. Omfattende etterpolering er ikke nødvendig.

- Slå på Kobold VT270 gulvstøvsugeren.
- La glassmunnstykket ligge helt på glassflaten mens du arbeider.

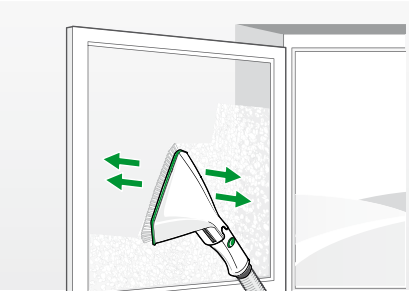

Fig. 3.35 Suge opp Koboclear

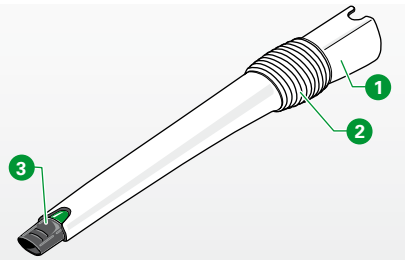

Fig. 3.36 Variabelt munnstykke

Tegnforklaring	
1	Stuss
2	Ledd
3	Spiss (uttrekkbar)
4	Låseknapp

- Beveg Kobold glassmunnstykke GD15 jevnt over hele vinduet og støvsug krittpulveret.

REGULERE SUGEEFFEKTEN

- Du regulerer sugeeffekten som vanlig på Kobold VT270 gulvstøvsuger.
- Velg normalt trin 3 på støvsugeren.

3.6 Annet tilbehør

Hvis du bruker munnstykkesortimentet, har du den riktige løsning for hvert enkelt tilfelle. Dette kapitlet gir en oversikt over de forskjellige munnstykkene og bruksmulighetene. Du kan montere tilbehøret direkte på Kobold ESR270 elektrisk sugeslange eller til Kobold ESR270 elektrisk sugerør.

3.6.1 Kobold VD15 variabelt munnstykke

Det variable munnstykket er allsidig. Den har to tilbehørsdeler som kan brukes til ulike oppgaver.

- Plasser stussene på 1 på det variable munnsstykket på håndtaket på den elektriske sugeslangen.

Det variable munnstykket har et ledd 2, slik at du kan suge i 90-graders vinkel. Med den forlengbare, fleksible spissen 3 kommer du til selv i vanskelig tilgjengelige hjørner og trange steder. Du kan også sette et tilbehørene på spissen 3, boretilbehøret eller penseltilbehøret.

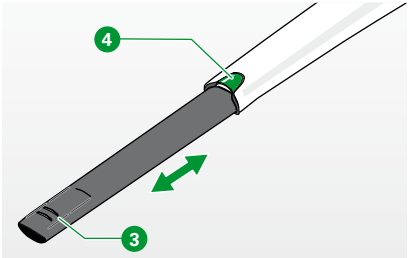

Fig. 3.37 Stille inn lengden

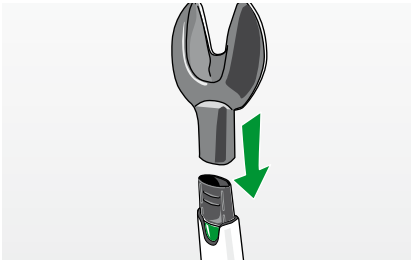

Fig. 3.38 Hullutstyr

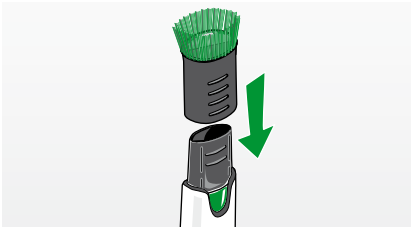

Fig. 3.39 Penselutstyr

STILLE INN LENGDEN

- Trekk ut spissen ❸.
- For å skyve inn forlengelsen trykker du på låseknappen ❹ og skyver tilbake spissen.

BOREUTSTYR

Med boreutstyret kan du fjerne borestøv. Du kan bore et hull i veggen uten at borestøvet støver ned boligen.

- Plasser boreutstyret på spissen av det variable munnstykket.
- Slå på støvsugeren.
- Plasser boreutstyret med den svarte tetningen mot veggen.

Med hjelp av vakuumet som støvsugeren genererer, suges boreutstyret fast i veggen, selv om den er helt flat. Dermed har du hendene frie til å bore hullet.

Fjern boreutstyret fra veggen før du slår av støvsugeren.

PENSELUTSTYR

Med penselutstyret montert, kommer Kobold VD15 variabelt munnstykke til i de minste mellomrommene og de trangeste stedene. Det egner seg utmerket til støvsuging av fotlister og mellom møbler og hyller.

- Monter penselutstyret til spissen av det variable munnstykket.



Fig. 3.40 Mykt munnstykke

3.6.2 Kobold SD15 mykt munnstykke

Det myke munnstykket på den ene siden brukes til rask og skånsom støvsuging av løst støv og på den andre siden til fjerning av mer fastsittende smuss. Du kan variere lengden på børstekransen og tilpasse den til underlaget.

Det myke munnstykket er ideelt egnet til støvsuging av ujevne overflater, f.eks. tastaturer, bokhyller, lampeskjermer og alle møbeloverflater.

- Monter det myke munnstykket på Kobold ESS270 elektrisk sugeslange.
- Still inn børstene med skyveren 1 på ønsket lengde.
- Still børstene lenger inn ved lett støv og ømfintlige gjenstander. Skyv glidebryteren 1 fremover.
- Ved fastsittende smuss og uømfintlige underlag kan børstene stilles kortere ved å trekke tilbake skyveren 1.

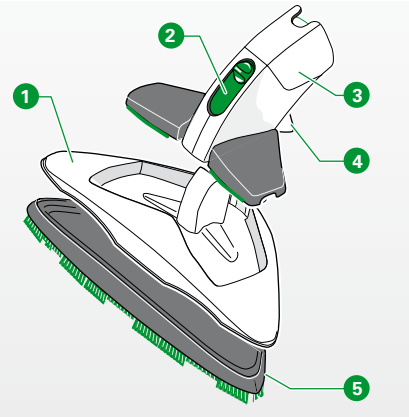

Fig. 3.41 Fleksibelt munnstykke

Tegnforklaring	
1	Flateutstyr
2	Skyver
3	Overdel fleksibelt munnstykke
4	Utløserspak
5	Børsteutstyr

3.6.3 Kobold FD15 fleksibelt munnstykke

Kobold FD15 fleksibelt munnstykke er et universaltilbehør som kan brukes på en rekke ulike overflater. Du kan tilpasse munnstykket til ulike formål:

Innstilling av munstykket	for å suge
Fleksibelt munnstykke komplett	- Møbelflater og trapper - Vegger, dører
Overdel fleksibelt munnstykke	- Puter, tekstiler, bilseter
Samenfoldet fleksibelt munnstykke	- Fuger, hjørner - Polstrede mellomrom
Overflateutstyr uten børsteutstyr	- Veggtepper, stofftapeter

KOBOLD FD15 FLEKSIBELT MUNNSTYKKE KOMPLETT

Du kan støvsuge møbeloverflater, trapper, vegger eller dører, med det ferdigmonterte fleksible munnstykket Kobold FD15.

Du kan bruke kun enkelte av delene i det fleksible munnstykket, avhengig av bruksområde, til flere funksjoner:

KOBOLD FD15 FLEKSIBELT MUNNSTYKKE OVERDEL

Ønsker du å støvsuge støv, tråder og hår fra møbeltrekk/tekstiler eller bilinteriør?

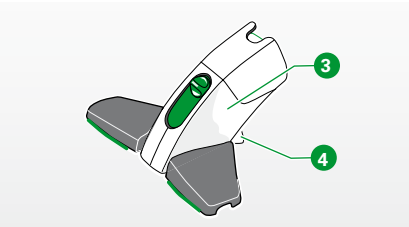

Fig. 3.42 Overdel fleksibelt munnstykke

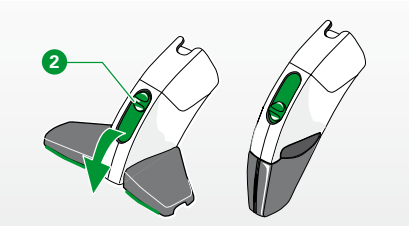

Fig. 3.43 Folde inn fleksibelt munnstykke

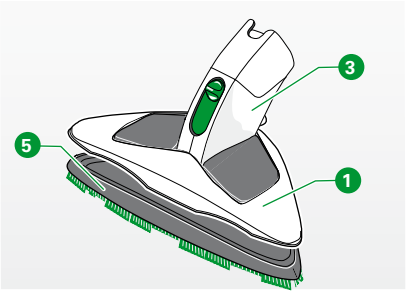

Fig. 3.44 Flateutstyr

- Da kan du fjerne flateutstyret på Kobold FD15 fleksibelt munnstykke.
- Trykk på utløserspaken ❹ på baksiden av utstyret.
- Skyv overdelen på det fleksible munnstykket ❸ ut oppover.
- Sett det fleksible munnstykket på plass på den elektriske sugeslangen.

KOBOLD FD15 FLEKSIBELT MUNNSTYKKE FOLDET INN

Ønsker du å støvsuge støv fra fuger og hjørner eller mellom puter?

- Da kan du fjerne flateutstyret på det fleksible munnstykket.
- Trykk utløserspaken ❹ på baksiden av utstyret nedover.
- Skyv overdelen på det fleksible munnstykket ❸ ut oppover.
- Skyv skyveren ❷ nedover slik at vingene på det fleksible munnstykket foldes inn.
- Sett det fleksible munnstykket på plass på den elektriske sugeslangen.

OVERFLATEUTSTYR

Ønsker du å rengjøre store flater, f.eks. møbler flater, trapper, vegger eller dører? Da kan du bruke overflateutstyret til det fleksible munnstykket.

- Monter overflateutstyret ❶ på toppen ❸ det fleksible munnstykket.
- Sørg for at alle deler sitter riktig.
- Sett munnstykket på den elektriske sugeslangen.
- Til rengjøring av veggtepper eller tekstiltapeter kan du ta av børsteutstyret ❺.
- Fjern børsteutstyret ❺ ved å trykke lasken på baksiden av utstyret oppover og fjerne det hvite børsteutstyret med et rykk.

4 VEDLIKEHOLD

For å sikre at Kobold VT270 gulvstøvsugeren alltid er en glede å bruke og fungerer optimalt, må den vedlikeholdes regelmessig. I neste kapittel vil du lære å pleie diverse enheter og tilbehør, eller hvordan du bytter deler.

Enhet/tilbehør	Trinn	Tidspunkt/ hyppighet
Kobold VT270 gulvstøvsuger	Skifte filterpose	Sugeeffektindikator lyser gult.
	Skifte motorvernfilter	ved forurensning
Kobold EB370 elektrisk børste	Kontroller og rengjør	1 x måned
	Skifte børster	ved slitasje
Kobold SP530 multivasker	Kontroller og rengjør tetningslepperamme	ved behov
	Kontrollere sugekanal	ved behov
Kobold PB430 Polsterboy	Rengjøres	ved forurensning
Kobold vindusrengjøring (Kobold glassmunnstykke GD15 og Kobold glassklut GT15)	Rengjøres	ved forurensning
Annet tilbehør	Rengjøres	ved forurensning

⚠ **Advarsel! Fare for elektrisk støt!**

- Slå alltid av enheten før omstillingsarbeider, rengjøring og vedlikehold og trekk støpselet ut av stikkontakten.

4.1 Reservedeler og forbruksartikler

Sertifisert kvalitet kan identifiseres av den originale kvalitetslogoen!

Du har kjøpt et kvalitetsprodukt fra Vorwerk. For at du også skal bli like fornøyd med Vorwerk i fremtiden som i dag, anbefaler vi deg å bruke våre etterbestillingsmuligheter for å kjøpe originale pleieprodukter og originale forbruksartikler.

Slik kan du raskt og enkelt etterbestille:

Du kan bestille personlig fra din kundebehandler eller i servicesenteret (se kapittel «8 Serviceytelser» på side 83).

I i vår nettbutikk
på www.vorwerk.no



Fig. 4.1 Forbruksvarer som kan etterbestilles f.v.t.r.: Kobotex, Koboclear, Koboclean, Lavenia, Kobosan Active, Dovina-duftbrikke, Premium-filterpose, Rengjøringsklut

4.2 Vedlikehold av Kobold VT270 gulvstøvsuger

Forsiktig! Tap av allergiegnethet!
- Bruk bare originale Kobold-filtre og-filterposer.
- Ikke gjenbruk brukte filterposer.

Merknad! Fare for skader på grunn av feil bruk!
Ved fuktighet i filterrommet kan enheten bli skadet.
- Hvis filterrommet er fuktig, må du tørke det før videre bruk.
- Bytt premium-filterpose FP265/270 og Kobold VT270 gulvstøvsuger motorvernfilter.

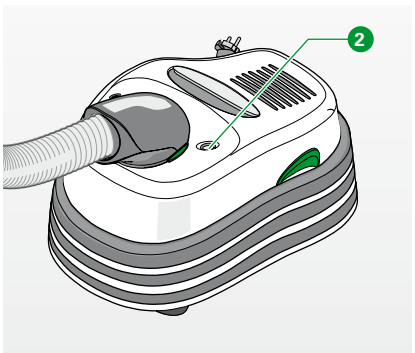

Fig. 4.2 Sugeeffektindikator

4.2.1 Forbruks- og utskiftingsindikatorer

PREMIUM-FILTERPOSE FP265/270

Den grønne sugeeffektindikatoren 2 på støvsugeren indikerer at sugeeffekten ikke er tilstrekkelig og premium-filterposen er full.
Hvis sugeeffektindikatoren er helt gul, er porene i premium-filterposen tilstoppet, utskifting av filterposen er nødvendig.

Du kan bestillepremium-filterposer fra din kundebehandler eller i servicesenteret (se kapittel «8 Serviceytelser» på side 83).

Premium-filterposer er også tilgjengelige i vår nettbutikk på www.vorwerk.no..

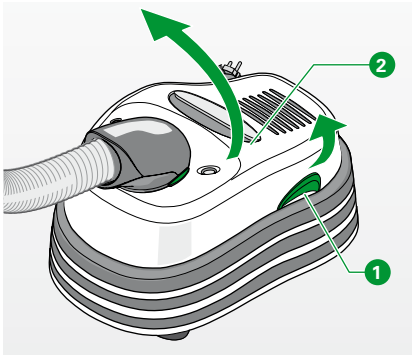

Fig. 4.3 Åpne filterrommet

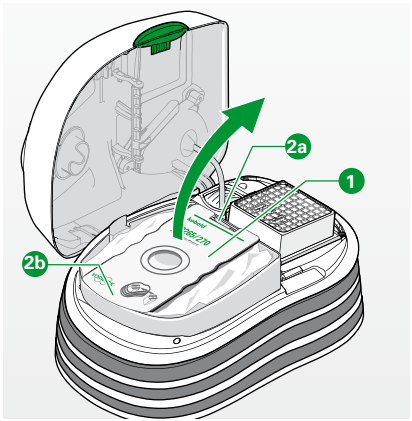

Fig. 4.4 Bytte premium-filterpose

4.2.2 Åpne filterrommet

For å skifte premium-filterposen FP265 / FP270 eller motorvernfilteret på Kobold VT270 gulvstøvsuger, må du åpne filterrommet i gulvstøvsugeren.

- Trekk den grønne dekselutløseren 1 sideveis oppover.
  Lokket låses opp.
- Åpne filterrommet 2.

4.2.3 Skifte premium-filterpose

- Åpne filterrommet.
  Premium-filterposen ligger løs i filterrommet.
- Fjern den gamle premium-filterposen.

Vær oppmerksom på at ikke filterdekselet ikke kan lukkes uten premium-filterposen.

- Sett inn den nye premium-filterposen.
- Sørg for å legge den nye premium-filterposen 1 i sporene 2a 2b .

Hvis du deretter lukker filterrommet igjen, blir den grønne indikatoren tilbakestilt. Enheten er klar til bruk.

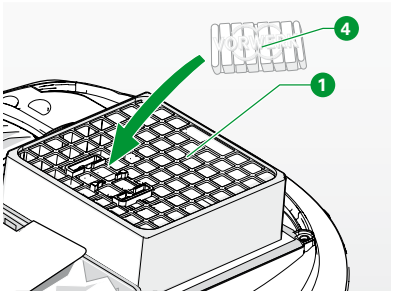

Fig. 4.5 Bytte Dovina Duftchip

SETTE INN DOVINA-DUFTBRIKKE

⚠ **Forsiktig! Kvelningsfare forårsaket av å svelge smådeler!**
- Hold smådeler som Dovina duftbrikker borte fra barn.

- Ta Dovina duftbrikker 4 ut av emballasjen og legg den i fordypningen i utblåsingsgitteret 1 (Vorwerk-logo opp).

4.2.4 Sette inn Kobold VT265/VT270 motorvernfilter

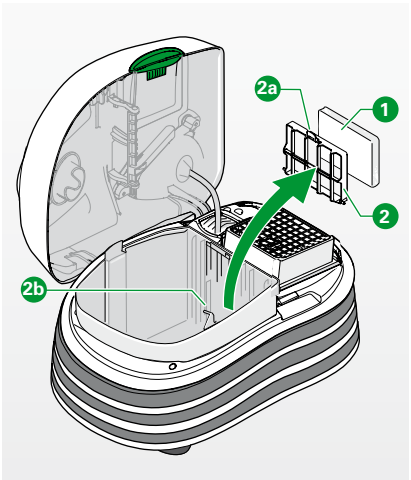

Fig. 4.6 Sette inn motorvernfilter

- Åpne filterrommet.
- Fjern først premium-filterposen FP265/FP270 fra enheten.
- Deretter trykker du på den øvre gitterrammen 2a 2 på motorvernfilteret.
- Fjern den hvite gitterrammen med det gamle motorvernfilteret.
- Kast det gamle motorvernfilteret.
- Legg inn det nye motorvernfilteret 1 i gitterrammen.
- Sett inn den komplette gule gitterammen nede i holderen 2b.
- La den øvre lasken 2a låses på plass.
- Legg premium-filterposen inn i enheten igjen.
  Vær oppmerksom på at filterdekselet ikke kan lukkes uten premium-filterposen.
- Lukk filterrommet. *Enheten er klar til bruk.*

4.3 Kobold EB370 elektrisk børste

Advarsel! Fare for elektrisk støt!
- Slå alltid av enheten før omstillingsarbeider, rengjøring og vedlikehold og trekk støpselet ut av stikkontakten.

Forsiktig! Fare for personskader ved fastklemming!
- Hold avstand til bevegelige deler på den elektriske børsten.

4.3.1 Kontroller og rengjøring

UNDERSIDE
- Kontroller undersiden av og til, slik at enheten og gulvet ikke skades.

FRONTDYSER

Har det for eksempel satt seg fast steiner i frontmunnstykket, 1 kan du lettest fjerne disse med en spiss gjenstand, for eksempel en skrutrekker.

RUNDE BØRSTER

Dersom det har viklet seg tråder rundt de runde børstene, kan du ganske enkelt kutte dem av med en saks.
- Bruk saksen langs sporet 3 på langsiden av de runde børstene.
- Klipp av trådene og fjern dem.
- Ved krafitgere innviklinger må du først fjerne børstene og deretter fjerne trådene.

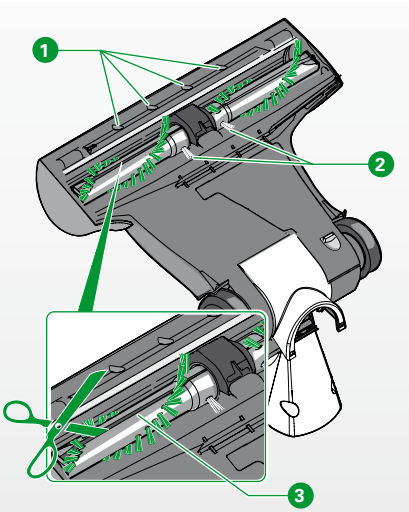

Fig. 4.7 Kontrollere og rengjøre den elektriske børsten

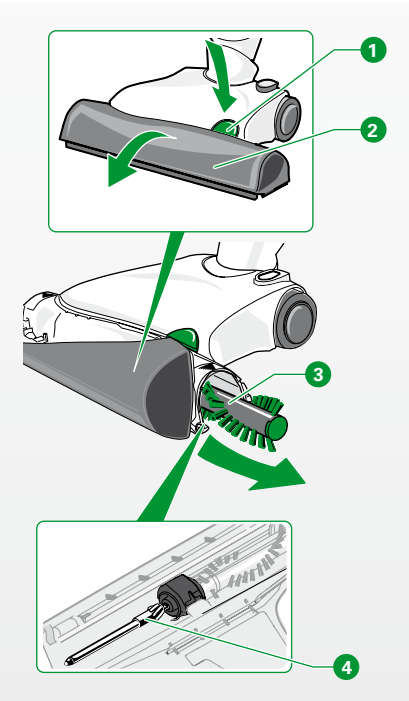

Fig. 4.8 Ta ut rundbørster

KONTROLLERE BØRSTEEFFEKT

De grønne børstefibrene må være lengre enn de gule (2, Fig. 4.9 på side 65). Ellers har ikke Kobold EB370 elektrisk børste noen børstevirkning mer.

- Kontroller av og til at de grønne børstefibrene er lengre enn de gule (2, figur 4.9).
- Hvis ikke, må du skifte ut de runde børstene.

4.3.2 Skifte børster

TREKKE UT RUNDE BØRSTER

- Trykk på den grønne utløserknappen 1.
  Frontdekselet låses opp.
- Hold nede utløserknappen 1 og åpne frontdekselet 2 på begge sider.
- Dra de grå runde børstene 3 til venstre og høyre utav børstetunnelen.
- Rengjør medbringerakselen 4 fra forurensning.

SETTE INN RUNDE BØRSTER

- Sett inn den runde børsten med den grønne enden inn i siden med det grønne symbolet på det grå dekselet og den andre runde børsten i motsatt side.
- Skift alltid begge de runde børstene. Trykk på den runde børsten med en lett dreining på drivakselen til den er helt skjøvet inn.
- Kontroller at børstene sitter godt fast på drivakselen.
- Lukk igjen frontdekselet med begge hender. Kontroller at frontdekselet klikker på plass.
- Dersom de runde børstene ikka kan lukkes, er de ikke skjøvet langt nok inn.



De runde børstene kan bestilles fra din kundebehandler (se kapittel «Serviceytelser» på side 83).



Børstene er også tilgjengelige i vår nettbutikk på www.vorwerk.no

4.4 Kobold SP530 multivasker

Advarsel! Fare for elektrisk støt!

- Slå alltid av multivaskeren før omstillingsarbeider, rengjøring og vedlikehold. Før rengjøring og vedlikehold må i tillegg støpselet trekkes ut.
- Ikke rengjør elektriske koblinger med vann eller fuktige rengjøringsmidler eller med en fuktig klut.
- Hell ikke vann over enheten og holde den aldri under rennende vann.

Forsiktig! Fare for personskader fra fastklemming!

- Hold avstand til bevegelige deler på multivaskeren.

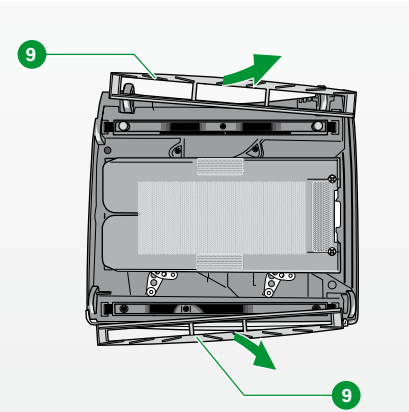

Fig. 4.9 Demontere tetningslepperammen

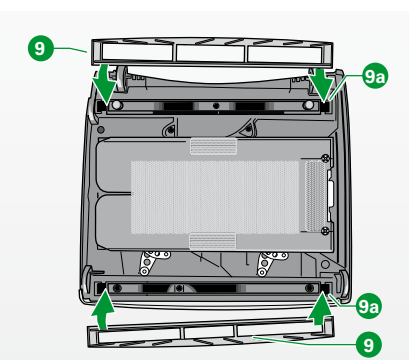

Fig. 4.10 Montere tetningslepperammen

4.4.1 Kontrollere og rengjøre tetningslepperamme

Kontroller regelmessig tilstanden på tetningsleppene og fjern eventuell lo, hår eller lignende.

DEMONTERE TETNINGSLEPPERAMMEN

Rammen kan fjernes fra enheten for grundig rengjøring.

- Plasser enheten på gulvet eller på et bord slik at rengjøringssiden (undersiden) på enheten peker opp.
- Ta tak i leppetetnigsrammen 9 i midten og trekk den mot deg slik at det kobles fra låseenheten.
- Rengjør tetningslepperammen ved behov under rennende vann.

MONTERE TETNINGSLEPPERAMMEN

Før du setter tetningslepperammen tilbake i enheten, må den være helt tørr. De to tetningslepperammene passer på bare de respektive sidene av enheten på grunn av forskjellig utformede sperrehaker. Den gjennomgående tetningsleppen på rammen må peke innover.

- Sett tetningslepperammen 9 først på den ene siden med sperrehaken i låsemekanismen 9a på enheten.
- Skyv tetningslepperammen litt sammen, slik at du også kan sette inn den andre siden.

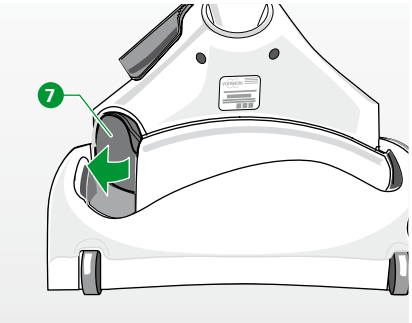

Fig. 4.11 Trekke ut sugekanalen

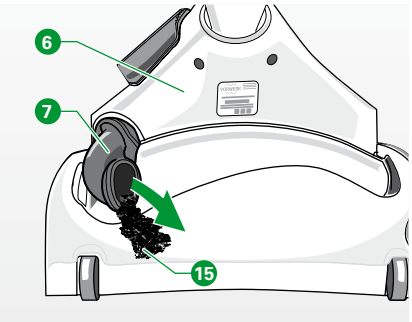

Fig. 4.12 Fjerne gjenstander

4.4.2 Kontrollere sugekanal

Kontroller regelmessig om sugekanalen er tilstoppet.

- For å fjerne blokkeringer, kan du trekke i sugekanalen 7 i bunnen av enheten.
- Fjern elementer 15 som kan tilstoppe enheten.

Sett på plass sugekanalen igjen ved å skyve den inn i åpningen i enheten til den låses merkbart på plass.

Sugekanalen sitter riktig når bøylen 6 kan beveges fritt etter innsetting.

4.5 Kobold PB430 Polsterboy

⚠ **Advarsel! Fare for elektrisk støt!**

- Slå alltid av enheten før omstillingsarbeider, rengjøring og vedlikehold og trekk støpselet ut av stikkontakten.
- Rengjør aldri Polsterboy og sugeskoen med vann eller fuktige rengjøringsmidler

⚠ **Forsiktig! Fare for personskader på grunn av sugematerialer som kastes ut!**

- Unngå brå plassering av enheten på løse grove materialer (f.eks. glasskår), spesielt i øyenhøyde.

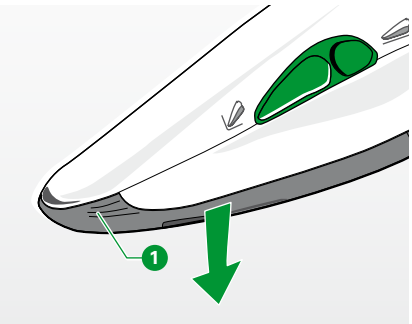

Fig. 4.13 Fjerne sugesko

- Koble sugeslangen fra Polsterboy.
- Grip i håndtaket på sugeskoen i griperillene 1 på sugeåpningen.
- Trekk av sugeskoen nedover.
- Børst eller tørk enheten tørr.
- Kontroller av og til at sugeskoen ikke har fått viklet tråder eller hår rundt børstene.
- I så fall fjernes sugeskoen.
- Kutt av trådene eller hårene med en liten saks.
- Når du setter inn sugeskoen, må først nesen på skoen settes inn i åpningene.
- Trykk sugeskoen i griperillene 1 fast mot enheten. Kontroller at sugeskoen klikker på plass.

4.6 Kobold vindusrengjøring

⚠ **Advarsel! Fare for elektrisk støt!**

- Slå alltid av Kobold VT270 gulvstøvsugeren før omstillingsarbeider, rengjøring og vedlikehold og trekk støpselet ut av stikkontakten.
- Sett aldri Kobold glassmunnstykke GD15 på støvsugeren når glassmunnstykket ikke er helt tørt etter rengjøringen.

Merknad! Fare for skader på grunn av feil bruk!

- Ikke tørk glassmunnstykket nær radiatorer eller i direkte sollys, da plasten kan deformeres.



Fig. 4.14 Støvsuge glassmunnstykket

Enhet/tilbehør	Tidspunkt/ hyppighet	Trinn
Glassmunnstykke GD15	etter hver vindusrengjøring	• Trekk av glassmunnstykket fra Kobold TR15 ESS270 elektrisk sugeslange eller Kobold TR15 teleskoprør. • Sug ren børstene på glassmunnstykket med støvsugeren.
	ved behov av og til	• Trekk av glassmunnstykket fra sugeslangen eller teleskoprøret. • Rengjør glassmunnstykket under rennende vann for å skylle av rester av krittpulver fra munnstykket. • La glassmunnstykket tørke helt før du bruker glassmunnstykket igjen.

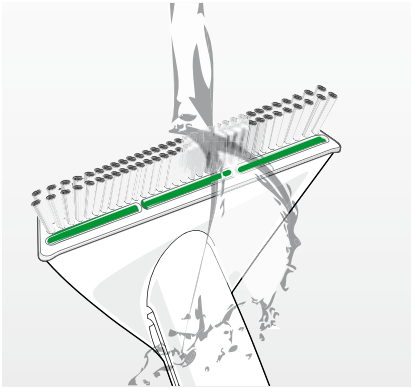

Fig. 4.15 Skylle glassmunnstykket

Enhet/tilbehør	Tidspunkt/ hyppighet	Trinn
Glassklut GT15	etter hver vindusrengjøring	• Vask glasskluten grundig under rennende vann.
	ved behov	• Vask glasskluten i vaskemaskinen ved maks. 60 °C uten tøymykner, som angitt på etiketten på glasskluten.

4.7 Annet tilbehør

Følgende kapitler gjelder for følgende tilbehør:
- Kobold HD50 munnstykke til hardt gulv
- Kobold VD15 variabelt munnstykke
- Kobold FD15 fleksibelt munnstykke
- Kobold SD15 mykt munnstykke

- Tilbehøret kan rengjøres under rennende vann.
- La komponentene tørke før du setter dem tilbake.
- Rengjør børstene til det myke munnstykke med såpe og lunkent vann.

5 UTBEDRING AV FEIL

⚠ **Advarsel! Fare for elektrisk støt!**

- Utfør aldri reparasjoner på enheten alene. Reparasjoner av elektriske apparater må kun utføres av den ansvarlige Vorwerk-kundeserviceavdelingen.

Hvis enheten ikke fungerer som den skal, kan det skyldes følgende årsaker:

KOBOLD VT270 GULVSTØVSUGER

Feil	Mulig årsak og utbedring
Sugeeffekten til gulvstøvsugeren avtar.	Luftveiene er tilstoppet. Kanskje premium-filterposen er full. • Skift premium-filterpose FP265/270. Kobold ESS270 elektrisk sugeslange er ikke skikkelig låst på plass. • La den elektriske sugeslangen låses på plass i enheten. Den elektriske sugeslangen eller Kobold ESR270 elektrisk rør er tilstoppet. • Fjern tilstoppingen i den elektriske sugeslangen eller det elektriske rør forsiktig med en tommestokk. Det frontmonterte utstyret er tilstoppet. • Koble fra det frontmonterte utstyret fra gulvstøvsugeren. • Fjern smuss som sitter fast der.
Gulvstøvsugeren avgir en ubehagelig lukt.	Det aktive kullet i filterposen har mistet virkningen med å nøytralisere lukter. • Skift filterposen.

KOBOLD VT270 GULVSTØVSUGER

Feil	Mulig årsak og utbedring
Filterrommet i støvsugeren kan ikke lukkes.	Det er ikke satt inn en premium filterpose FP265/270. • Sett inn en ny filterpose. Filterposen er ikke lagt inn riktig. • Legg inn filterposen på nytt
Gulvstøvsugeren avgir høyere lyd.	Luftveiene er tilstoppet. • Fjern tilstoppingen. • Skift filterpose ved behov. På harde gulv kan det oppstå høye sugelyder. • Aktiver den myke funksjonen på Kobold EB370 elektrisk børste.
Etter langvarig bruk ved høye temperaturer og når filterposen er full eller tett, kan støvsugeren slå seg av.	Kanskje motoren er overbelastet. • Kontroller sugekanalen og tilkoblet tilbehør. • Fjern blokkeringer og bytt om nødvendig filterposen. • La motoren avkjøles.

KOBOLD VT270 GULVSTØVSUGER

Feil	Mulig årsak og utbedring
Gulvstøvsugeren justerer seg automatisk til et annet effektnivå.	Etter langvarig bruk ved høye temperaturer og når FP265/270 premium-filterposen er full eller tett, kan støvsugeren omstilles på et sikkert effekttrinn på grunn av overoppheting, slik at sugeeffekten ikke lenger kan justeres. I dette tilfelle åpnes automatisk en ventil som luften strømmer direkte inn i motoren gjennom. • Kontroller sugekanalen og tilkoblet tilbehør. • Fjern blokkeringer og bytt om nødvendig filterposen. • La motoren avkjøles.
Sugeeffektindikatoren lyser gult.	Filterposen er full. • Skift filterpose som nevnt i kapittel «4.2.3 Skifte premium-filterpose» på side 60 .

KOBOLD EB370 ELEKTRISK BØRSTE

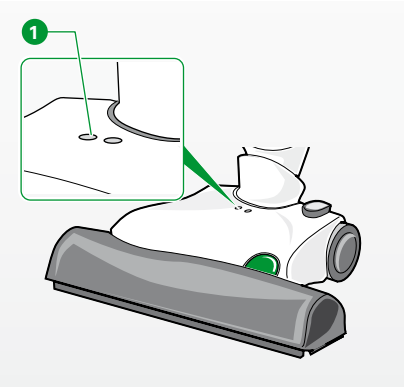

Fig. 5.1 Driftsindikator blinker

Feil	Mulig årsak og utbedring
Den elektriske børsten avgir for høy lyd.	De runde børstene er ikke riktig satt inn. • Kontroller at de runde børstene er riktig satt inn. De runde børstene må alltid være tilordnet til det fargede symbolet (rødt til rødt). • Skift alltid begge børstene. Muligens er det ikke benyttet originalt Kobold-tilbehør. Det kan føre til lager- og motorskader. • Bruk bare originale runde Kobold-børster. Det sitter fast en gjenstand i de runde børstene. • Fjern gjenstanden. På harde gulv kan det oppstå høye lyder. • Slå på den myke funksjonen.
Det har viklet seg tråder rundt de runde børstene.	• Skjære av trådene somnevnt i kapittel vedlikehold «4.3 Kobold EB370 elektrisk børste», «4.3.1 Kontroller og rengjøring», «Runde børster» på side 62 .
Frontdekselet kan ikke lukkes.	De runde børstene er ikke skjøvet langt nok inn. • Skyv de runde børstene inn til de stopper.
Den elektriske børsten slår seg av automatisk, driftsindikatoren 1 blinker.	En oppsugd gjenstand blokkerer børstene i den elektriske børsten. • Fjern gjenstanden. Tråder blokkerer børstend i den elektriske børsten. • Skjær av trådene somnevnt i kapittel vedlikehold «4.3 Kobold EB370 elektrisk børste»», «4.3.1 Kontroller og rengjøring», «Runde børster» på side 62 .

KOBOLD EB370 ELEKTRISK BØRSTE

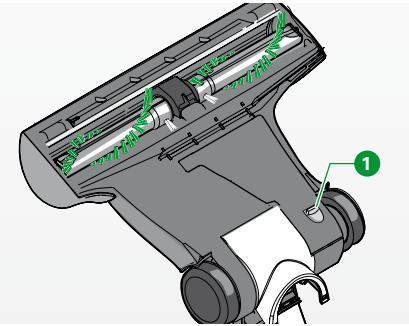

Fig. 5.2 Inspeksjonsluke på undersiden av den elektriske børsten

Feil	Mulig årsak og utbedring
Leddstussen i den elektriske børsten er tilstoppet.	• Fjern tilstoppingen med en egnet gjenstand (f.eks. skrutrekker, heklenål).
Sugekanalen i den elektriske børsten er tilstoppet.	• Åpne inspeksjonsluken 1 på bunnen av den elektriske børsten. • Fjern tilstoppingen. • Bruk en egnet gjenstand til dette (f.eks. skrutrekker, heklenål).
Den elektriske børsten er vanskelig å skyve.	Du kan ha stilt inn for høyt effekttrinn. • Still hovedbryteren på håndtaket på støvsugeren til et lavere nivå eller støvsug på automatikknivå
Etter bytte av rund børste fungerer ikke enheten lenger.	Den elektriske børsten er ikke riktig koblet til grunnenheten. • Kontroller om pluggforbindelsen mellom den elektriske børsten og grunnenheten er riktig låst. De runde børstene er ikke riktig satt inn. • Sett de runde børstend nøyaktig på drivakslene.

KOBOLD FK370 RENSESETT

Feil	Mulig årsak og utbedring
Rensesettet passer ikke inn i den elektriske børsten.	Dersom rensesettet ble lagt til tørk på en radiator eller i solen, kan det ha blitt skjevt. • Kjøp et nytt rensesett.

KOBOLD SP530 MULTIVASKER

Feil	Mulig årsak og utbedring
Multivaskeren slår seg av automatisk, driftsindikatoren «ON» blinker grønt.	Kanskje motoren er overbelastet. • Slå på Kobold VT270 gulvstøvsugeren. • Slå på gulvstøvsugeren og lukk den sekundære luftklaffen på multivaskeren.
Multivaskeren vibrerer for mye.	Kobold MF520/530 rengjøringsklut er ikke festet ordentlig. • Kontroller om rengjøringskluten sitter rett og fast på klutholderen. Klutholderen er ikke satt inn riktig. • Kontroller at klutholderen er ordentlig satt inn og låst i multivaskeren. Muligens er det ikke benyttet originale Kobold-kluter. • Bruk bare originale Kobold-rengjøringskluter.
Leddstøtten til multivaskeren er tilstoppet.	• Fjern tilstoppingen med en egnet gjenstand (f.eks. skrutrekker, heklenål).
Sugekanalen til multivaskeren er tilstoppet.	• Fjern tilstoppingen. • Bruk en egnet gjenstand til dette (f.eks. skrutrekker, heklenål).
Multivaskeren slår seg av automatisk, driftsindikatoren «STOP» blinker rødt, samtidig slår støvsugeren seg av.	Det ble sugd opp fuktighet. • Slå av støvsugeren. • Slå på gulvstøvsugeren og lukk den sekundære luftklaffen på multivaskeren etter at utstyret er helt tørt. Muligens må operasjonen gjentas flere ganger.

KOBOLD SP530 MULTIVASKER

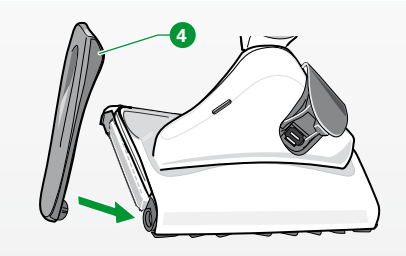

Fig. 5.3 Sett på sideluken igjen

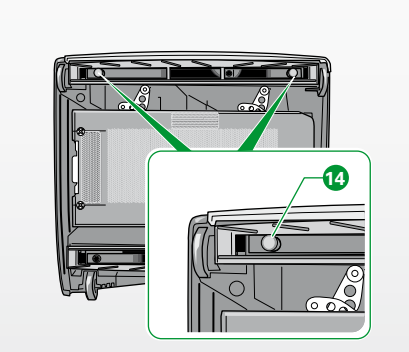

Fig. 5.4 Fjerne føttene

Feil	Mulig årsak og utbedring
Kobold SP530 multivasker lager støy.	Enheten er muligens ikke riktig lukket eller klutholderen er ikke riktig montert. • Kontroller at sideluken 4 er på plass og riktig lukket, hvis ikke, setter du inn sideluken igjen og lukker den. • Kontroller at klutholderen sitter fast og er låst.
Sugeresultatet på multivaskeren er ikke tilfredsstillende.	Kanskje leppetetningsrammen er skitten og klemmer. • Fjern tetningslepperammen og rengjør den. Kanskje Kobold MF520/530 rengjøringskluten er festet diagonalt på klutholderen og kolliderer med tetningslepperammen. • Kontroller at kluten er festet rett på klutholderen.
Det sekundære luftspjeldet lukker ikke eller holder seg ikke lukket.	Muligens er holdermagneten skitten. • Rengjør overflaten på magneten.
Multivaskeren forårsaker striper/merker på gulvet.	Kanskje føttene berører gulvet. • Fjern i så fall føttene. 14
Rengjøringseffekten til multivaskeren avtar.	Rengjøringskluten er muligens for skitten. • Skift klut. Rengjøringskluten er muligens for tørr. • Skift klut. Rengjøringskluten er ujevnt fuktet med væske. • Ved fukting må en jevn fordeling av væsken sikres.

KOBOLD SP530 MULTIVASKER

Feil	Mulig årsak og utbedring
Kantrengjøringen med -Kobold SP530 multivasker er dårlig.	Kobold MF520/530 rengjøringsklut er fuktet ujevnt. • Gjenta rengjøringsprosessen med en ny klut. • Ved fukting må en jevn fordeling av væskemengden sikres. Eventuelt er ikke kluten festet ordentlig. • Kontroller om rengjøringskluten sitter rett og fast på klutholderen.
Det oppstår streker.	Det er kanskje brukt for mye rengjøringsmiddel. • Gjenta rengjøringsprosessen med en ny klut og rent vann. Det kan være rester av gamle gulvpleie- og rengjøringsmidler er på gulvet. • Gjenta rengjøringsprosessen inntil det skjer en forbedring, muligens kreves en grunnleggende rengjøring. Rengjøringskluten er muligens for skitten. • Skift klut. Fuktighetsfilmen tørker ikke jevnt. • Tørk opp gjenværende væskemengde i en ny rengjøringsoperasjon med en tørr klut.
Deg dannes spormønstre.	Griperen på kluten er ikke festet ordentlig. • Kontroller festet på griperen for kluten.
Det etterlates en smussfilm på gulvet.	Kobold MF520/530 rengjøringskluten er muligens for skitten. • Skift klut.

KOBOLD SP530 MULTIVASKER

Feil	Mulig årsak og utbedring
Flekkfjerning er ikke tilfredsstillende.	Rengjøringskluten er muligens for skitten. • Skift klut.
Fuktighetsfilmen er ikke jevn.	Rengjøringskluten er muligens fuktet ujevnt. • Gjenta rengjøringsprosessen med en ny klut. • Ved fukting må en jevn fordeling av væsken sikres.
Gulvet blir for fuktig.	Rengjøringskluten er muligens fuktet for mye. • Følg doseringsanvisingen. • Tørk opp evt. gjenværende væskemengde i en ny rengjøringsoperasjon med en tørr klut.
Gulvet virker matt etter rengjøringen.	Det kan være rester av gamle polerings-, gulvpleie- og rengjøringsmidler på gulvet. • Gjenta rengjøringsprosessen inntil det skjer en forbedring, evt. med ny klut.

KOBOLD PB430 POLSTERBOY

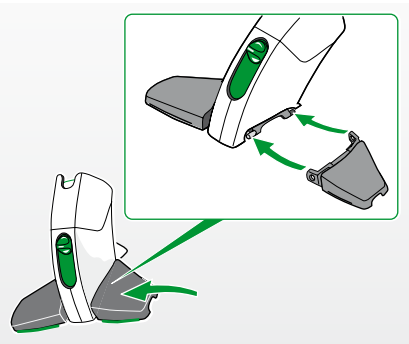

Fig. 5.5 Sette inn fløyen igjen

Feil	Mulig årsak og utbedring
Polsterboy kan ikke settes i drift.	Polsterboy er koblet til det teleskopiske røret eller en sugeslange uten en strømkabel. • Koble Polsterboy til en Kobold ESS270 elektrisk sugeslange. Kobold VT270 gulvstøvsuger er ikke slått på • Slå på enheten.
Børstene på Polsterboy er deformerte eller oppflisede.	Frynser eller stoff har blitt sugd inn og trukket ut igjen. • Skift ut sugeskoen.
Børstene på Polsterboy roterer ikke lenger.	Gulvstøvsugeren er ikke slått på • Slå på enheten. Sugeskoen er ikke riktig montert. • Lås fast sugeskoen. Det ble sugd inn noe som blokkerer børstene. • Slå av enheten og trekk ut støpselet av stikkontakten. • Fjern det innsugde objektet. • Slå på enheten igjen.

KOBOLD FD15 FLEKSIBELT MUNNSTYKKE

Feil	Mulig årsak og utbedring
Vingene på det fleksible munnstykket er hektet av.	• Sett på vingene igjen.

Dersom feilene ikke kan utbedres, kan du kontakte Vorwerk kundeservice (se kapittel «8 Serviceytelser» på side 83).

6 AVFALLSBEHANDLING OG MILJØVERN

6.1 Avfallsbehandling av enheten



Som eier av gammelt elektrisk eller elektronisk utstyr er det ikke tillatt å kaste denne enheten eller å kvitte seg med elektriske/elektroniske deler som usortert avfall i usortert husholdningsavfall (i henhold til EU-direktiv 2002/96/EF av 27. januar 2003 om avfall fra elektrisk og elektronisk utstyr samt lov om elektrisk og elektronisk utstyr lov 16. mars 2005).

- Bruk i stedet de vederlagsfrie returalternativene.
- Søk informasjon i den lokale kommunen.

6.2 Avfallsbehandling av emballasjen

Emballasjen er en viktig del av vårt produkt: Den beskytter vårt utstyr mot skader under transport og reduserer risikoen for feil på utstyret. Derfor trenger vi emballasjen. I tilfelle du må sende inn eller returnere enheten i garantiperioden eller til serviceavdelingen eller kundeservice, er den originale emballasjen den sikreste beskyttelsen mot transportskader.
Hvis du likevel ønsker å kaste emballasjen, kan du gjøre det når som helst og uten begrensninger på lokale avfallsmottak (avfallspapirdunk, grønn avfallsdunk, gjenvinningsanlegg, papirinnsamling, etc.). Vorwerk er pålagt ved lov å sørge for en autorisert lisensgiver.

Du kan kontakte ditt respektive servicesenter ved behov (se kapittel «1 For din sikkerhet» på side 7).

6.3 Miljøinformasjon

Ta vare på naturen og vern om miljøet: I Vorwerk er miljøvern et viktig bedriftsmål.

MINDRE EMBALLASJE

Vi bruker bare miljøvennlige materialer som brukes på nytt ved resirkulering dersom de avfallsbehandles riktig. Vi deltar allerede i utviklingen av reduksjon i emballasjeavfall og er sterkt engasjert i avfallsbehandling og gjenvinning.

SPARE ENERGI

Vorwerk-produkter beskytter miljøet: De bruker svært lite energi ved høy sugeeffekt.

MILJØVENNLIG PRODUKSJON

Under produksjon av våre produkter legger vi vekt på miljøvern. Vi bruker resirkulerbare plastmaterialer og farger. Vi har bevisst unngått miljøskadelige flammehemmere.
Til våre filterposer bruker vi løsemiddelfritt lim, ubleket papir eller ufarlig plast. Våre brukerhåndbøker er produsert fra bærekraftig drevet skogbruk og er bleket uten klor.

RESIRKULERBARE MATERIALER

Materialene i våre produkter kan resirkuleres nesten fullstendig.
Vi unngår mest mulig bruk av PVC.
Vi unngår bruk av «rene» materialer i produksjonen:
Stoffene som brukes kan skilles senere ved bruk av moderne anlegg uten stort energiforbruk. Vi bruker i stor grad merket våre plastkomponenter, slik at de lettere kan resirkuleres.

7 GARANTI

Du finner eventuelle garantibestemmelser i bestillingen eller kontrakten.

8 SERVICEYTELSER



Medarbeiderne i vår telefonservice står gjerne til din disposisjon:
Telefon: 331 35 777
E-post: service@vorwerk.no



eller www.vorwerk.no

9 TEKNISKE DATA

KOBOLD VT270 GULVSTØVSUGER

Kobold VT270 gulvstøvsuger				
Sikkerhetstegn				
Hus	resirkulerbart, termoformet kunststoff av høy kvalitet			
Motor	vedlikeholdsfri reluktansmotor med vedlikeholdsfrie kulelagre med elektronisk kontroll av effekten ved nominelt turtall på 60 000 o/min			
Vifte	ett-trinns radialvifte			
Spenning	220-240 volt AC 50/60 Hz			
Nominell effekt	800 watt (maks. 1200 W nominell effekt med tilleggsutstyr)			
elektrisk effekt uten frontmontert utstyr eller munnstykke	Trinn A	1. Trinn	2. Trinn	3. Trinn
	275 - 800 W	275 W	400 W	800 W
Aksjonsradius	min.10,9 m iht. IEC 60312-1			
maks. undertrykk	175 hPa			
maks. luftmengde	41 l/s			
maks. sugeeffekt	260 watt med rent filter iht. IEC 60312-1			
maks. virkningsgrad	32 %			
Volum filterpose	4,5 l iht. IEC 60312-1			
Filtereffekt	bedre 99,99% i samsvar med EN 60312-1			
Vekt	ca. 6 kg			
Dimensjoner	Høyde: ca. 26 cm, bredde: ca. 33 cm, lengde: ca. 43 cm			
Støyutslipp	81 dB(A) re 1 pW lydeffektnivå med slange ESS270 og ESR270 med Kobold EB370 i henhold til EN 60704-3			

KOBOLDEB370 ELEKTRISK BØRSTE

Kobold EB370 elektrisk børste	
Sikkerhetstegn	
Hus	resirkulerbart, termoformet kunststoff av høy kvalitet
Motor	vedlikeholdsfri DC motor og vedlikeholdsfritt tannremdrivverk
Spenning	220-240 volt AC 50/60 Hz
Nominell effekt	100 W (kan kun brukes i forbindelse med Kobold-støvsugere)
Børster	utskiftbare roterende børster
Arbeidsbredde	300 mm
Turtall på børster	ca. 6200 o/min
Myk funksjon	800 o/min
Børstehøydere-gulering	automatisk
Turtall med oppfriskningssett	ca. 1700 o/min
Vekt	1,6 kg
Dimensjoner	Høyde: ca. 7 cm (med liggende ledd) Bredde: ca. 30 cm Lengde: ca. 33 cm (med liggende ledd)
Støyutslipp	81 dB(A) re 1pW lydeffektnivå med Kobold VT270 i henhold til EN 60704-3

KOBOLD SP530 MULTIVASKER

Kobold SP530 multivasker	
Sikkerhetstegn	
Hus	resirkulerbar kvalitetsplast
Gir	1. Trinn – snekkedrev 2. Trinn – vedlikeholdsfritt tannremdrivverk 1350 o/min
Motor	vedlikeholdsfri DC-børstemotor
Spenning	220-240 volt AC 50/60 Hz
Nominell effekt	100 W (kan kun brukes i forbindelse med Kobold-støvsugere)
Vekt	ca. 3 kg
Dimensjoner	Høyde: ca. 12 cm (med liggende ledd) Bredde: ca. 31 cm Lengde: ca. 36 cm (med liggende ledd)
Støyutslipp	87 dB(A) re 1pW lydeffektnivå med Kobold VT270 i henhold til EN 60704-3 på glatte fliser

KOBOLD PB430 POLSTERBOY

Kobold PB430 Polsterboy	
Sikkerhetstegn	
Hus	kvalitetsplast, med avtakbar sugesko laget av uknuselig polyamid
Motor	vedlikeholdsfri DC-motor med direkteoverføring
Børstemekanikk	2 motroterende børster med ca. 4000 o/min, vedlikeholdsfrie lagre
Spenning	220-240 volt AC 50/60 Hz
Nominell effekt	50 Watt
Vekt	600 g
Dimensjoner	Høyde: ca. 11 cm Bredde: ca. 8 cm Lengde: ca. 25 cm
Støyutslipp	87 dB(A) re 1pW lydeffektnivå med Kobold VT270 i henhold til EN 60704-3 på polstret stoff

10 EU-ENERGIMERKE*

KOBOLD VT270 GULVSTØVSUGER I KOMBINASJON MED KOBOLD EB370 ELEKTRISK BØRSTE

Produsent/leverandør	Vorwerk Elektrowerke GmbH & Co. KG, Wuppertal, Germany
Modell	Kobold VT270 med Kobold EB370
Energieffektivitetsklasse	B
Årlig energiforbruk	32,9 kWh/år, basert på 50 rengjøringsprosesser. Det faktiske årlige energiforbruket er avhengig av hvordan apparatet brukes.
Ytelse for rengjøring av tepper	B
Ytelse for rengjøring av harde gulv	A
Støvutslippsklasse	A
Lydeffektnivå	81 dB(A) re 1 pW
Nominelt effektforbruk	800 + 100 W
Kontroll	som unviersalstøvsuger

KOBOLD VT270 GULVSTØVSUGER I KOMBINASJON MED KOBOLD HD50 DYSE FOR HARDE GULV

Produsent/leverandør	Vorwerk Elektrowerke GmbH & Co. KG, Wuppertal, Germany
Modell	Kobold VT270 med Kobold HD50
Energieffektivitetsklasse	A
Årlig energiforbruk	26,7 kWh/år, basert på 50 rengjøringsprosesser. Det faktiske årlige energiforbruket er avhengig av hvordan apparatet brukes.
Ytelse for rengjøring av tepper	den medfølgende dysen er ikke egnet for bruk på tepper
Ytelse for rengjøring av harde gulv	C
Støvutslippsklasse	A
Lydeffektnivå	84 dB(A) re 1 pW
Nominelt effektforbruk	800 W
Kontroll	som støvsuger for harde gulv

* De brukte måle- og beregningsmetodene for å kontrollere produktdataene i tabellen ved siden av ble utført i samsvar med kravene i EU-direktiv 665/2013/EU fra EU-parlamentet og Europarådet. Gjeldende standarder: EN 60312-1; EN 60335-2-2; EN 60704-2-1; EN 60704-3

kobold VT270 gulvstøvsuger og tilleggsutstyr



Ser du etter kvalitet?
Da ser du etter Vorwerk.

Eneimportør Vorwerk i Norge

Trimakk ANS
PB 2219
3255 LARVIK
331 35 777

www.vorwerk.no

VORWERK

GA 85006-02 VT270el NO 0215